Пројектант: „Studio A&D Architects“ д.о.о., Марулићева бр. 3, Београд	Објекат: Реконструкција, доградња и надградња, здравствене станице Котлујевац (део Д.З.Зајечар) ул. Сокобањска б.б.- Зајечар	Наручилац: Град Зајечар, ул. Трг особођења бр.1, Зајечар

ОЗНАКА

ШЕМЕ АЛУМИНАРИЈЕ
Унутрашња алуминарија

ОПШТЕ НАПОМЕНЕ ЗА СВЕ ПОЗИЦИЈЕ :

- све мере обавезно узети и контролисати на лицу места пре израде позиције
- произвођач је дужан да дефинише начин уградње радионичким цртежима на које је обавезан да добије сагласност одговорног пројектанта, одговорног извођача и надзорног органа
- израда сваке позиције у свему по шеми и детаљима произвођача
- уградња свих елемената система мора бити у складу са препорукама произвођача и типским детаљима система
- извођач је у обавези да достави атестну документацију по СРПС стандардима
- за стабилност уграђених позиција одговоран је извођач радова

ОДГОВОРНИ ПРОЈЕКТАНТ АРХИТЕКТУРЕ:	Данило Граховац, дипл.инж.арх.

Пројектант: „Studio A&D Architects“ д.о.о., Марулићева бр. 3, Београд	Објекат: Реконструкција, доградња и надградња, здравствене станице Котлујевац (део Д.З.Зајечар) ул. Сокобањска б.б.- Зајечар	Наручилац: Град Зајечар, ул. Трг особођења бр.1, Зајечар

зидарска мера	УНУТРАШЊА ДВОКРИЛНА ВРАТА	ПРОТИВПОЖАРНОСТ	ОЗНАКА A1
161/215		-	

ИЗГЛЕД

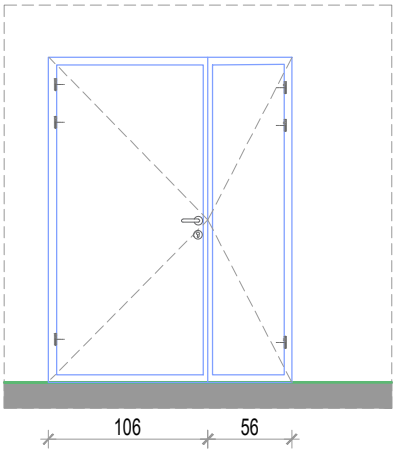

ПРЕСЕК

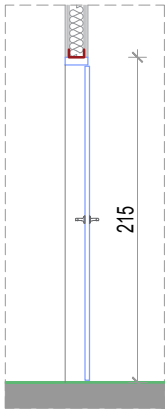

ОСНОВА

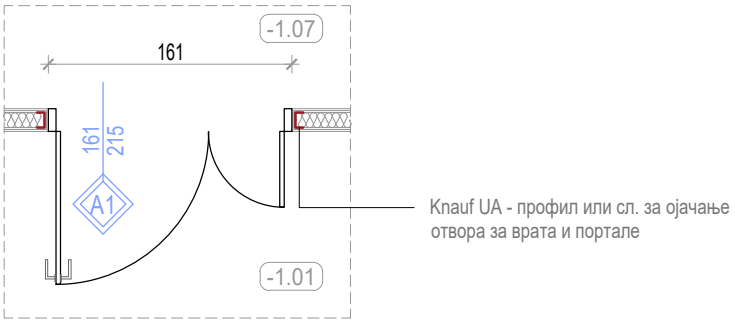

ОПИС : УНУТРАШЊА ДВОКРИЛНА ВРАТА

Врата типа ALUMIL INTERNO-LINEAR TWIN или одговарајућа, се израђују у комбинацији алуминијума и дрвета. Алуминијумски штокови се раде из профила ALUMIL INTERNO из серије LINEAR TWIN са равним ивицама и подесиви су за било коју дебљину зида. На оквиру формирати жљеб за постављање одговарајуће заптивне гуме.
Врата су опремљена системским оковом који је предвиђен за честу употребу и брава је магнетна.
Оков из серије окова предвиђених од произвођача у сагласности са захтевом пројектаната.
Профил је заштићен процесом пластификације у боји Рал 7016. Доставити сертификат “QUALICOAT“ или “GSB“ за процес пластификације.
Крило врата је израђено од медијапана (2*6мм) са испуном од картонског саћа. Обрада је HPL тракама у боји по избору пројектанта. Завршна обрада површина системом заштите за врата између просторија различитих влажности, са одговарајућим блокаторима, импрегнацијом, подлогом и финалним слојем за провидне полиуретанске системе.
Ивице крила врата су додатно ојачане тврдим дрветом и алиминијумским профилима
Квака је део додатне опреме и бира се уз сагласност пројектанта или инвеститора.
Браве су стандардне, од поцинкованог челика (завршна обрада видљивог дела треба да је иста као завршна обрада квака и шарки), са цилиндрима са три кључа. Шарке су хромиране, челичне. Кваке и украсне розетне за цилиндре су челичне, од нерђајућег челика или хромиране. Завршна обрада металних делова граничника за врата треба да је иста као и осталог окова. Врата опремити и аутоматима за самозатварање, уколико је то предвиђено.
Уграђивање у отвор у зиду је механичким везама, типловима и завртњима са поклопцима. Размак веза не може да буде већи од 60 цм, а на местима спојки и брава, обезбедити спој у непосредној близини. Спојница се по целој дужини попуњава ПУ пеном одговарајућег квалитета. Уграђена врата морају да буду у вертикалном положају.
Прелаз између подова, испод крила покрити одговарајућом прелазном лајсном од елоксираног алуминијума, тако да се осигура квалитетно отварање и заптивање крила врата.

Напомена: Уградњу вршити у складу са радионичким детаљима које израђује извођач радова, на основу димензија позиција узетих на лицу места, а све у складу са препорукама произвођача система. Уградња обавезно преко слепог штока, димензија према прорачуну извођача за сваки појединачни тип, а од кутијастих челичних профила, анкерисаних за постојећи зид на мин. 3 места по дужини система. Детаљи морају бити одобрени од стране одговорног пројектанта и надзорног органа. Извођач је дужан да достави атестну документацију усаглашену са ЕН стандардима.

Десна Лева

ЕТАЖА	КОМАДА		УКУПНО
	Лева	Десна	
ПОДРУМ	-	-	2
ПРИЗЕМЉЕ	-	-	-
1.СПРАТ	-	-	-
УКУПНО	-	-	2

РАЗМЕРА: 1:50	ПРОЈЕКАТ ЗА ИЗВОЂЕЊЕ	свеска	1
11.2023.		лист	01

Пројектант: „Studio A&D Architects“ д.о.о., Марулићева бр. 3, Београд	Објекат: Реконструкција, доградња и надградња, здравствене станице Котлујевац (део Д.З.Зајечар) ул. Сокобањска б.б.- Зајечар		Наручилац: Град Зајечар, ул. Трг особођења бр.1, Зајечар
зидарска мера 91/215	УНУТРАШЊА ЈЕДНОКРИЛНА ВРАТА	ПРОТИВПОЖАРНОСТ -	ОЗНАКА A2

ИЗГЛЕД

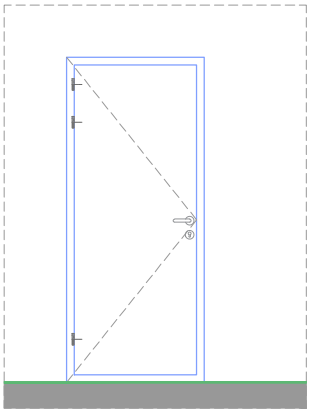

ПРЕСЕК

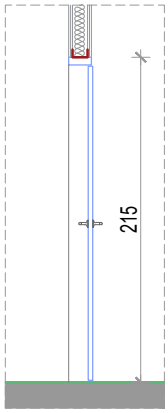

ОСНОВА

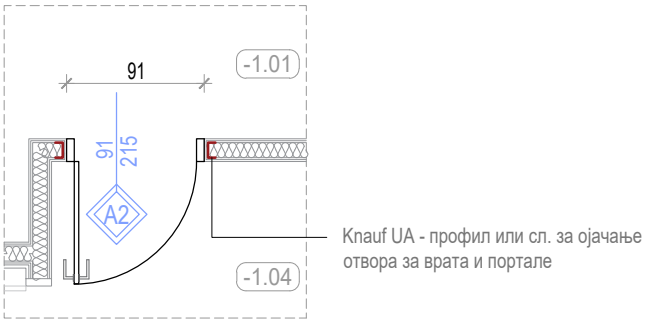

ОПИС : УНУТРАШЊА ЈЕДНОКРИЛНА ВРАТА

Врата типа ALUMIL INTERNO-LINEAR TWIN или одговарајућа, се израђују у комбинацији алуминијума и дрвета. Алуминијумски штокови се раде из профила ALUMIL INTERNO из серије LINEAR TWIN са равним ивицама и подесиви су за било коју дебљину зида. На оквиру формирати жљеб за постављање одговарајуће заптивне гуме.
Врата су опремљена системским оковом који је предвиђен за честу употребу и брава је магнетна.
Оков из серије окова предвиђених од произвођача у сагласности са захтевом пројектаната.
Профил је заштићен процесом пластификације у боји Рал 7016. Доставити сертификат “QUALICOAT“ или “GSB“ за процес пластификације.
Крило врата је израђено од медијапана (2*6мм) са испуном од картонског саћа. Обрада је HPL тракама у боји по избору пројектанта. Завршна обрада површина системом заштите за врата између просторија различитих влажности, са одговарајућим блокаторима, импрегнацијом, подлогом и финалним слојем за провидне полиуретанске системе.
Ивице крила врата су додатно ојачане тврдим дрветом и алиминијумским профилима
Квака је део додатне опреме и бира се уз сагласност пројектанта или инвеститора.
Браве су стандардне, од поцинкованог челика (завршна обрада видљивог дела треба да је иста као завршна обрада квака и шарки), са цилиндрима са три кључа. Шарке су хромиране, челичне. Кваке и украсне розетне за цилиндре су челичне, од нерђајућег челика или хромиране. Завршна обрада металних делова граничника за врата треба да је иста као и осталог окова. Врата опремити и аутоматима за самозатварање, уколико је то предвиђено.
Уграђивање у отвор у зиду је механичким везама, типловима и завртњима са поклопцима. Размак веза не може да буде већи од 60 цм, а на местима спојки и брава, обезбедити спој у непосредној близини. Спојница се по целој дужини попуњава ПУ пеном одговарајућег квалитета. Уграђена врата морају да буду у вертикалном положају.
Прелаз између подова, испод крила покрити одговарајућом прелазном лајсном од елоксираног алуминијума, тако да се осигура квалитетно отварање и заптивање крила врата.

Напомена: Уградњу вршити у складу са радионичким детаљима које израђује извођач радова, на основу димензија позиција узетих на лицу места, а све у складу са препорукама произвођача система. Уградња обавезно преко слепог штока, димензија према прорачуну извођача за сваки појединачни тип, а од кутијастих челичних профила, анкерисаних за постојећи зид на мин. 3 места по дужини система. Детаљи морају бити одобрени од стране одговорног пројектанта и надзорног органа. Извођач је дужан да достави атестну документацију усаглашену са ЕН стандардима.

	ЕТАЖА	КОМАДА		УКУПНО
		Лева	Десна	
Десна Лева	ПОДРУМ	8	7	15
	ПРИЗЕМЉЕ	-	-	-
	1.СПРАТ	2	1	3
	УКУПНО	10	8	18

РАЗМЕРА: 1:50	ПРОЈЕКАТ ЗА ИЗВОЂЕЊЕ	свеска	1
11.2023.		лист	02

Пројектант: „Studio A&D Architects“ д.о.о., Марулићева бр. 3, Београд	Објекат: Реконструкција, доградња и надградња, здравствене станице Котлујевац (део Д.З.Зајечар) ул. Сокобањска б.б.- Зајечар		Наручилац: Град Зајечар, ул. Трг особођења бр.1, Зајечар
зидарска мера 81/215	УНУТРАШЊА ЈЕДНОКРИЛНА ВРАТА	ПРОТИВПОЖАРНОСТ -	ОЗНАКА A3

ИЗГЛЕД

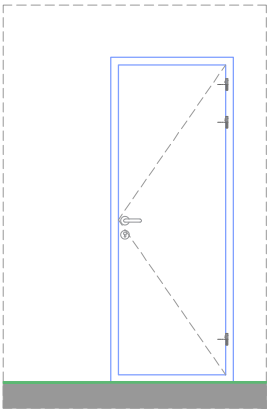

ПРЕСЕК

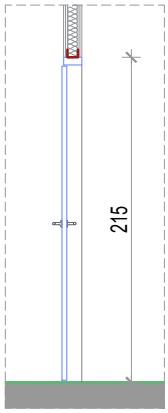

ОСНОВА

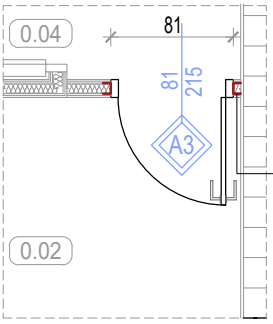

Knauf UA - профил или сл. за ојачање отвора за врата и портале

ОПИС : УНУТРАШЊА ЈЕДНОКРИЛНА ВРАТА

Врата типа ALUMIL INTERNO-LINEAR TWIN или одговарајућа, се израђују у комбинацији алуминијума и дрвета. Алуминијумски штокови се раде из профила ALUMIL INTERNO из серије LINEAR TWIN са равним ивицама и подесиви су за било коју дебљину зида. На оквиру формирати жљеб за постављање одговарајуће заптивне гуме.
Врата су опремљена системским оковом који је предвиђен за честу употребу и брава је магнетна.
Оков из серије окова предвиђених од произвођача у сагласности са захтевом пројектаната.
Профил је заштићен процесом пластификације у боји Рал 7016. Доставити сертификат “QUALICOAT“ или “GSB“ за процес пластификације.
Крило врата је израђено од медијапана (2*6мм) са испуном од картонског саћа. Обрада је HPL тракама у боји по избору пројектанта. Завршна обрада површина системом заштите за врата између просторија различитих влажности, са одговарајућим блокаторима, импрегнацијом, подлогом и финалним слојем за провидне полиуретанске системе.
Ивице крила врата су додатно ојачане тврдим дрветом и алиминијумским профилима
Квака је део додатне опреме и бира се уз сагласност пројектанта или инвеститора.
Браве су стандардне, од поцинкованог челика (завршна обрада видљивог дела треба да је иста као завршна обрада квака и шарки), са цилиндрима са три кључа. Шарке су хромиране, челичне. Кваке и украсне розете за цилиндре су челичне, од нерђајућег челика или хромиране. Завршна обрада металних делова граничника за врата треба да је иста као и осталог окова. Врата опремити и аутоматима за самозатварање, уколико је то предвиђено.
Уграђивање у отвор у зиду је механичким везама, типловима и завртњима са поклопцима. Размак веза не може да буде већи од 60 цм, а на местима спојки и брава, обезбедити спој у непосредној близини. Спојница се по целој дужини попуњава ПУ пеном одговарајућег квалитета. Уграђена врата морају да буду у вертикалном положају.
Прелаз између подова, испод крила покрити одговарајућом прелазном лајсном од елоксираног алуминијума, тако да се осигура квалитетно отварање и заптивање крила врата.

Напомена: Уградњу вршити у складу са радионичким детаљима које израђује извођач радова, на основу димензија позиција узетих на лицу места, а све у складу са препорукама произвођача система. Уградња обавезно преко слепог штока, димензија према прорачуну извођача за сваки појединачни тип, а од кутијастих челичних профила, анкерисаних за постојећи зид на мин. 3 места по дужини система. Детаљи морају бити одобрени од стране одговорног пројектанта и надзорног органа. Извођач је дужан да достави атестну документацију усаглашену са ЕН стандардима.

ЕТАЖА	КОМАДА		УКУПНО
	Лева	Десна	
ПОДРУМ	11	6	17
ПРИЗЕМЉЕ	-	2	2
1.СПРАТ	2	2	4
УКУПНО	13	10	23

РАЗМЕРА: 1:50	**ПРОЈЕКАТ ЗА ИЗВОЂЕЊЕ**	свеска	1
ДАТУМ: 11.2023.		лист	03

Пројектант: „Studio A&D Architects“ д.о.о., Марулићева бр. 3, Београд	Објекат: Реконструкција, доградња и надградња, здравствене станице Котлујевац (део Д.З.Зајечар) ул. Сокобањска б.б.- Зајечар	Наручилац: Град Зајечар, ул. Трг особођења бр.1, Зајечар

зидарска мера	УНУТРАШЊА ЈЕДНОКРИЛНА ВРАТА	ПРОТИВПОЖАРНОСТ	ОЗНАКА A4
111/215		-	

ИЗГЛЕД

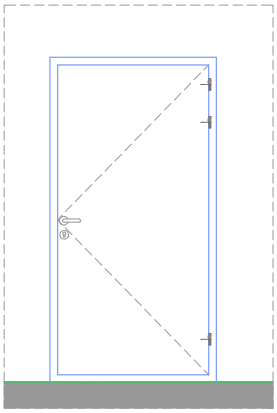

ПРЕСЕК

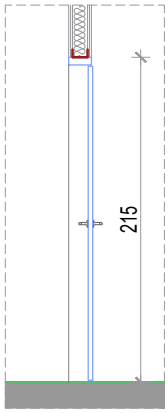

ОСНОВА

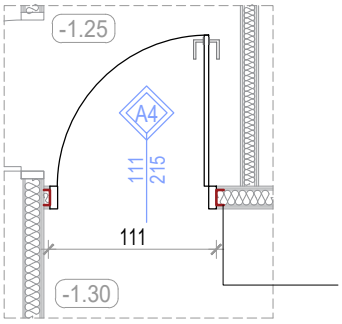

Knauf UA - профил или сл. за ојачање отвора за врата и портале

ОПИС : УНУТРАШЊА ЈЕДНОКРИЛНА ВРАТА

Врата типа ALUMIL INTERNO-LINEAR TWIN или одговарајућа, се израђују у комбинацији алуминијума и дрвета. Алуминијумски штокови се раде из профила ALUMIL INTERNO из серије LINEAR TWIN са равним ивицама и подесиви су за било коју дебљину зида. На оквиру формирати жљеб за постављање одговарајуће заптивне гуме.
Врата су опремљена системским оковом који је предвиђен за честу употребу и брава је магнетна.
Оков из серије окова предвиђених од произвођача у сагласности са захтевом пројектаната.
Профил је заштићен процесом пластификације у боји Рал 7016. Доставити сертификат “QUALICOAT“ или “GSB“ за процес пластификације.
Крило врата је израђено од медијапана (2*6мм) са испуном од картонског саћа. Обрада је HPL тракама у боји по избору пројектанта. Завршна обрада површина системом заштите за врата између просторија различитих влажности, са одговарајућим блокаторима, импрегнацијом, подлогом и финалним слојем за провидне полиуретанске системе.
Ивице крила врата су додатно ојачане тврдим дрветом и алиминијумским профилима
Квака је део додатне опреме и бира се уз сагласност пројектанта или инвеститора.
Браве су стандардне, од поцинкованог челика (завршна обрада видљивог дела треба да је иста као завршна обрада квака и шарки), са цилиндрима са три кључа. Шарке су хромиране, челичне. Кваке и украсне розетне за цилиндре су челичне, од нерђајућег челика или хромиране. Завршна обрада металних делова граничника за врата треба да је иста као и осталог окова. Врата опремити и аутоматима за самозатварање, уколико је то предвиђено.
Уграђивање у отвор у зиду је механичким везама, типловима и завртњима са поклопцима. Размак веза не може да буде већи од 60 цм, а на местима спојки и брава, обезбедити спој у непосредној близини. Спојница се по целој дужини попуњава ПУ пеном одговарајућег квалитета. Уграђена врата морају да буду у вертикалном положају.
Прелаз између подова, испод крила покрити одговарајућом прелазном лајсном од елоксираног алуминијума, тако да се осигура квалитетно отварање и заптивање крила врата.

Напомена: Уградњу вршити у складу са радионичким детаљима које израђује извођач радова, на основу димензија позиција узетих на лицу места, а све у складу са препорукама произвођача система. Уградња обавезно преко слепог штока, димензија према прорачуну извођача за сваки појединачни тип, а од кутијастих челичних профила, анкерисаних за постојећи зид на мин. 3 места по дужини система. Детаљи морају бити одобрени од стране одговорног пројектанта и надзорног органа. Извођач је дужан да достави атестну документацију усаглашену са ЕН стандардима.

Десна Лева

ЕТАЖА	КОМАДА		УКУПНО
	Лева	Десна	
ПОДРУМ	3	2	5
ПРИЗЕМЉЕ	-	-	-
1.СПРАТ	-	1	1
УКУПНО	3	3	6

РАЗМЕРА: 1:50	ПРОЈЕКАТ ЗА ИЗВОЂЕЊЕ	свеска	1
11.2023.		лист	04

Пројектант: „Studio A&D Architects“ д.о.о., Марулићева бр. 3, Београд	Објекат: Реконструкција, доградња и надградња, здравствене станице Котлујевац (део Д.З.Зајечар) ул. Сокобањска б.б.- Зајечар		Наручилац: Град Зајечар, ул. Трг особођења бр.1, Зајечар
зидарска мера 156/215	УНУТРАШЊА ДВОКРИЛНА ВРАТА	ПРОТИВПОЖАРНОСТ -	ОЗНАКА A5

ИЗГЛЕД

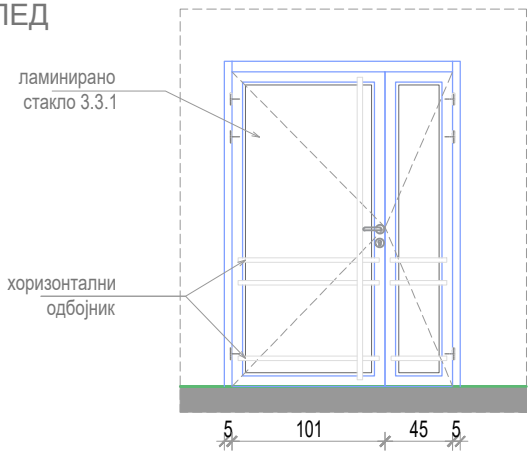

ПРЕСЕК

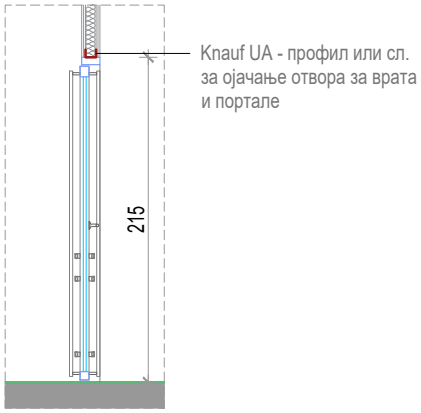

ОСНОВА

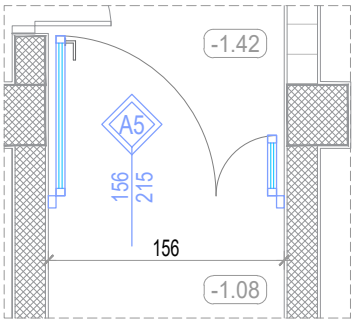

ОПИС : УНУТРАШЊА ДВОКРИЛНА ВРАТА

Општи услови: Све елементе конструкције (профиле, стакло, носаче и анкере) димензионисати у складу са статичким таблицама произвођача.

Конструкција унутрашњих врата: Унутрашња врата од алуминијумских профила без термопрекида типа Alumil Comfort M9400. Конструктивна дубина конструкције (ширина штока) 45мм, дубина крила 52мм. Ниски праг од 20мм. Врата могу имати испуну од стакла или испуну од панела. Профил је заштићен процесом пластификације у боји по избору инвеститора и пројектанта. Квалитет пластификације доказати Qualicoat Seaside. Окови тестирани у систему профила, са отварањем према датој шеми, видни делови окова у боји по избору пројектанта и инвеститора из стандардне каталошке понуде произвођача система.
Врата опремити цилиндричним троделним шаркама, одговарајућим бравама, ручицама и/или рукохватима, цилиндар розетнама, одговарајућим цилиндрима и аутоматима за самозатварање, уколико је то предвиђено. Тамо где је то предвиђено пројектом, врата опремити оковима за потребе евакуације (паник окови).
Уколико су врата од стаклене испуне, стаклену испуну предвидети од двослојног ламелираног сигурносног стакло пакета укупне дебљине до 24мм прелиминарне конфигурације: 33.2мм + 12 + 33.2мм.
Произвођач је дужан да дефинише начин уградње радионичким цртежима на које је обавезан да добије сагласност наручиоца, односно пројектанта. При изради и монтажи позиције поштовати све препоруке од стране произвођача профила. Извођач је дужан доставити атестну документацију усаглашену са EN стандардима.
Отварање: По приложеној скици.

НАПОМЕНА: Уградњу вршити у складу са радионичким детаљима које израђује извођач радова, на основу димензија позиција узетих на лицу места Детаљ конструкције и уградње, морају бити одобрени од стране надзорног органа.

	ЕТАЖА	КОМАДА		УКУПНО
		Лева	Десна	
Десна Лева	ПОДРУМ	-	-	1
	ПРИЗЕМЉЕ	-	-	-
	1.СПРАТ	-	-	-
	УКУПНО	-	-	1

РАЗМЕРА: 1:50	ПРОЈЕКАТ ЗА ИЗВОЂЕЊЕ	свеска	1
11.2023.		лист	05

Пројектант: „Studio A&D Architects“ д.о.о., Марулићева бр. 3, Београд	Објекат: Реконструкција, доградња и надградња, здравствене станице Котлујевац (део Д.З.Зајечар) ул. Сокобањска б.б.- Зајечар		Наручилац: Град Зајечар, ул. Трг особођења бр.1, Зајечар
зидарска мера 161/215	УНУТРАШЊА ДВОКРИЛНА ВРАТА	ПРОТИВПОЖАРНОСТ -	ОЗНАКА A6

ИЗГЛЕД

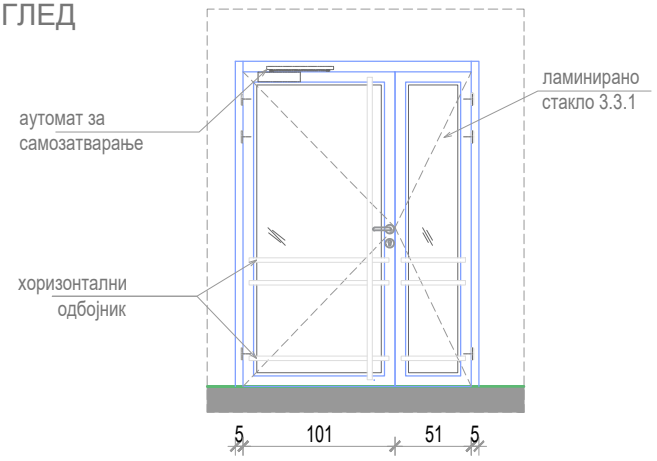

ПРЕСЕК

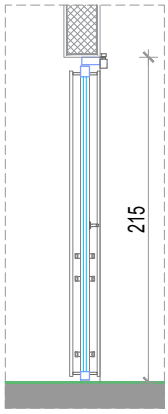

ОСНОВА

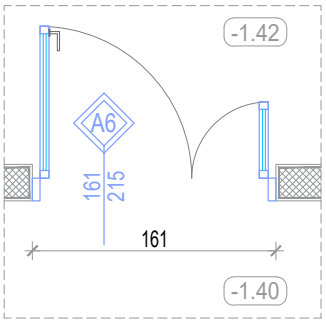

ОПИС : УНУТРАШЊА ДВОКРИЛНА ВРАТА

Општи услови: Све елементе конструкције (профиле, стакло, носаче и анкере) димензионисати у складу са статичким таблицама произвођача.

Конструкција унутрашњих врата: Унутрашња врата од алуминијумских профила без термопрекида типа Alumil Comfort M9400. Конструктивна дубина конструкције (ширина штока) 45мм, дубина крила 52мм. Ниски праг од 20мм. Врата могу имати испуну од стакла или испуну од панела. Профил је заштићен процесом пластификације у боји по избору инвеститора и пројектанта. Квалитет пластификације доказати Qualicoat Seaside. Окови тестирани у систему профила, са отварањем према датој шеми, видни делови окова у боји по избору пројектанта и инвеститора из стандардне каталошке понуде произвођача система.
Врата опремити цилиндричним троделним шаркама, одговарајућим бравама, ручицама и/или рукохватима, цилиндар розетнама, одговарајућим цилиндрима и аутоматима за самозатварање, уколико је то предвиђено. Тамо где је то предвиђено пројектом, врата опремити оковима за потребе евакуације (паник окови).
Уколико су врата од стаклене испуне, стаклену испуну предвидети од двослојног ламелираног сигурносног стакло пакета укупне дебљине до 24мм прелиминарне конфигурације: 33.2мм + 12 + 33.2мм.
Произвођач је дужан да дефинише начин уградње радионичким цртежима на које је обавезан да добије сагласност наручиоца, односно пројектанта. При изради и монтажи позиције поштовати све препоруке од стране произвођача профила. Извођач је дужан доставити атестну документацију усаглашену са EN стандардима.
Отварање: По приложеној скици.

НАПОМЕНА: Уградњу вршити у складу са радионичким детаљима које израђује извођач радова, на основу димензија позиција узетих на лицу места Детаљ конструкције и уградње, морају бити одобрени од стране надзорног органа.

Десна Лева	ЕТАЖА	КОМАДА		УКУПНО
		Лева	Десна	
	ПОДРУМ	-	-	2
	ПРИЗЕМЉЕ	-	-	-
	1.СПРАТ	-	-	-
	УКУПНО	-	-	2

РАЗМЕРА: 1:50	ПРОЈЕКАТ ЗА ИЗВОЂЕЊЕ	свеска	1
11.2023.		лист	06

Пројектант: „Studio A&D Architects“ д.о.о., Марулићева бр. 3, Београд	Објекат: Реконструкција, доградња и надградња, здравствене станице Котлујевац (део Д.З.Зајечар) ул. Сокобањска б.б.- Зајечар		Наручилац: Град Зајечар, ул. Трг особођења бр.1, Зајечар
зидарска мера 111/200	УНУТРАШЊА ЈЕДНОКРИЛНА ВРАТА	ПРОТИВПОЖАРНОСТ -	ОЗНАКА A7

ИЗГЛЕД

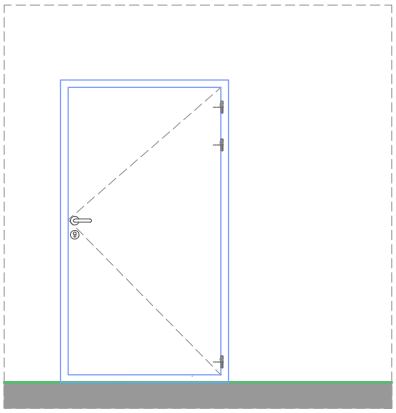

ПРЕСЕК

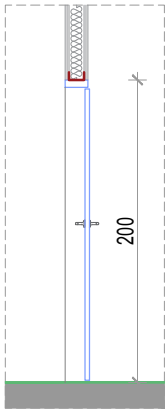

ОСНОВА

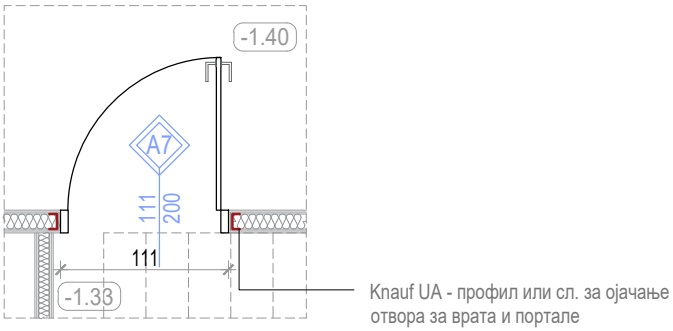

ОПИС : УНУТРАШЊА ЈЕДНОКРИЛНА ВРАТА

Врата типа ALUMIL INTERNO-LINEAR TWIN или одговарајућа, се израђују у комбинацији алуминијума и дрвета. Алуминијумски штокови се раде из профила ALUMIL INTERNO из серије LINEAR TWIN са равним ивицама и подесиви су за било коју дебљину зида. На оквиру формирати жљеб за постављање одговарајуће заптивне гуме.
Врата су опремљена системским оковом који је предвиђен за честу употребу и брава је магнетна.
Оков из серије окова предвиђених од произвођача у сагласности са захтевом пројектаната.
Профил је заштићен процесом пластификације у боји Рал 7016. Доставити сертификат “QUALICOAT“ или “GSB“ за процес пластификације.
Крило врата је израђено од медијапана (2*6мм) са испуном од картонског саћа. Обрада је HPL тракама у боји по избору пројектанта. Завршна обрада површина системом заштите за врата између просторија различитих влажности, са одговарајућим блокаторима, импрегнацијом, подлогом и финалним слојем за провидне полиуретанске системе.
Ивице крила врата су додатно ојачане тврдим дрветом и алиминијумским профилима
Квака је део додатне опреме и бира се уз сагласност пројектанта или инвеститора.
Браве су стандардне, од поцинкованог челика (завршна обрада видљивог дела треба да је иста као завршна обрада квака и шарки), са цилиндрима са три кључа. Шарке су хромиране, челичне. Кваке и украсне розетне за цилиндре су челичне, од нерђајућег челика или хромиране. Завршна обрада металних делова граничника за врата треба да је иста као и осталог окова. Врата опремити и аутоматима за самозатварање, уколико је то предвиђено.
Уграђивање у отвор у зиду је механичким везама, типловима и завртњима са поклопцима. Размак веза не може да буде већи од 60 цм, а на местима спојки и брава, обезбедити спој у непосредној близини. Спојница се по целој дужини попуњава ПУ пеном одговарајућег квалитета. Уграђена врата морају да буду у вертикалном положају.
Прелаз између подова, испод крила покрити одговарајућом прелазном лајсном од елоксираног алуминијума, тако да се осигура квалитетно отварање и заптивање крила врата.

Напомена: Уградњу вршити у складу са радионичким детаљима које израђује извођач радова, на основу димензија позиција узетих на лицу места, а све у складу са препорукама произвођача система. Уградња обавезно преко слепог штока, димензија према прорачуну извођача за сваки појединачни тип, а од кутијастих челичних профила, анкерисаних за постојећи зид на мин. 3 места по дужини система. Детаљи морају бити одобрени од стране одговорног пројектанта и надзорног органа. Извођач је дужан да достави атестну документацију усаглашену са ЕН стандардима.

	ЕТАЖА	КОМАДА		УКУПНО
		Лева	Десна	
Десна Лева	ПОДРУМ	1	1	2
	ПРИЗЕМЉЕ	-	-	-
	1.СПРАТ	-	-	-
	УКУПНО	1	1	2

РАЗМЕРА: 1:50	ПРОЈЕКАТ ЗА ИЗВОЂЕЊЕ	свеска	1
11.2023.		лист	07

Пројектант: „Studio A&D Architects“ д.о.о., Марулићева бр. 3, Београд	Објекат: Реконструкција, доградња и надградња, здравствене станице Котлујевац (део Д.З.Зајечар) ул. Сокобањска б.б.- Зајечар	Наручилац: Град Зајечар, ул. Трг особођења бр.1, Зајечар

зидарска мера	УНУТРАШЊА ЈЕДНОКРИЛНА ВРАТА	ПРОТИВПОЖАРНОСТ	ОЗНАКА A8
121/215		-	

ИЗГЛЕД

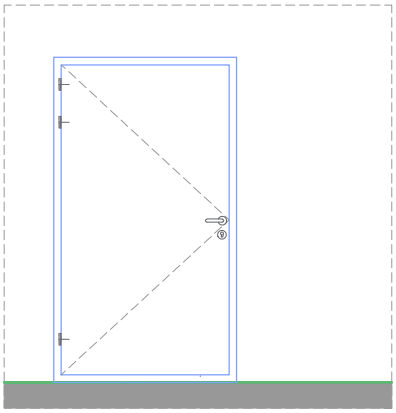

ПРЕСЕК

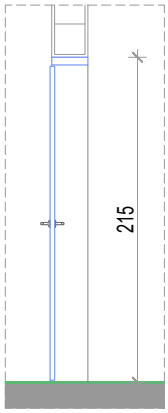

ОСНОВА

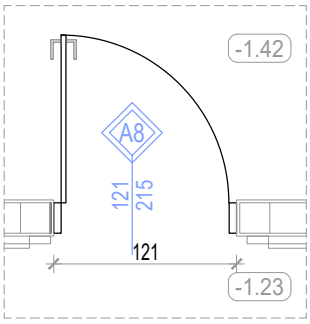

ОПИС : УНУТРАШЊА ЈЕДНОКРИЛНА ВРАТА

Врата типа ALUMIL INTERNO-LINEAR TWIN или одговарајућа, се израђују у комбинацији алуминијума и дрвета. Алуминијумски штокови се раде из профила ALUMIL INTERNO из серије LINEAR TWIN са равним ивицама и подесиви су за било коју дебљину зида. На оквиру формирати жљеб за постављање одговарајуће заптивне гуме.
Врата су опремљена системским оковом који је предвиђен за честу употребу и брава је магнетна.
Оков из серије окова предвиђених од произвођача у сагласности са захтевом пројектаната.
Профил је заштићен процесом пластификације у боји Рал 7016. Доставити сертификат “QUALICOAT“ или “GSB“ за процес пластификације.
Крило врата је израђено од медијапана (2*6мм) са испуном од картонског сећа. Обрада је HPL тракама у боји по избору пројектанта. Завршна обрада површина системом заштите за врата између просторија различитих влажности, са одговарајућим блокаторима, импрегнацијом, подлогом и финалним слојем за провидне полиуретанске системе.
Ивице крила врата су додатно ојачане тврдим дрветом и алиминијумским профилима
Квака је део додатне опреме и бира се уз сагласност пројектанта или инвеститора.
Браве су стандардне, од поцинкованог челика (завршна обрада видљивог дела треба да је иста као завршна обрада квака и шарки), са цилиндрима са три кључа. Шарке су хромиране, челичне. Кваке и украсне розетне за цилиндре су челичне, од нерђајућег челика или хромиране. Завршна обрада металних делова граничника за врата треба да је иста као и осталог окова. Врата опремити и аутоматима за самозатварање, уколико је то предвиђено.
Уграђивање у отвор у зиду је механичким везама, типловима и завртњима са поклопцима. Размак веза не може да буде већи од 60 цм, а на местима спојки и брава, обезбедити спој у непосредној близини. Спојница се по целој дужини попуњава ПУ пеном одговарајућег квалитета. Уграђена врата морају да буду у вертикалном положају.
Прелаз између подова, испод крила покрити одговарајућом прелазном лајсном од елоксираног алуминијума, тако да се осигура квалитетно отварање и заптивање крила врата.

Напомена: Уградњу вршити у складу са радионичким детаљима које израђује извођач радова, на основу димензија позиција узетих на лицу места, а све у складу са препорукама произвођача система. Уградња обавезно преко слепог штока, димензија према прорачуну извођача за сваки појединачни тип, а од кутијастих челичних профила, анкерисаних за постојећи зид на мин. 3 места по дужини система. Детаљи морају бити одобрени од стране одговорног пројектанта и надзорног органа. Извођач је дужан да достави атестну документацију усаглашену са ЕН стандардима.

ЕТАЖА	КОМАДА		УКУПНО
	Лева	Десна	
ПОДРУМ	-	1	1
ПРИЗЕМЉЕ	-	-	-
1.СПРАТ	-	-	-
УКУПНО	-	1	1

РАЗМЕРА: 1:50	ПРОЈЕКАТ ЗА ИЗВОЂЕЊЕ	свеска	1
11.2023.		лист	08

Пројектант: „Studio A&D Architects“ д.о.о., Марулићева бр. 3, Београд	Објекат: Реконструкција, доградња и надградња, здравствене станице Котлујевац (део Д.З.Зајечар) ул. Сокобањска б.б.- Зајечар	Наручилац: Град Зајечар, ул. Трг особођења бр.1, Зајечар

зидарска мера	УНУТРАШЊА ЈЕДНОКРИЛНА ВРАТА	ПРОТИВПОЖАРНОСТ	ОЗНАКА A9
101/200		-	

ИЗГЛЕД

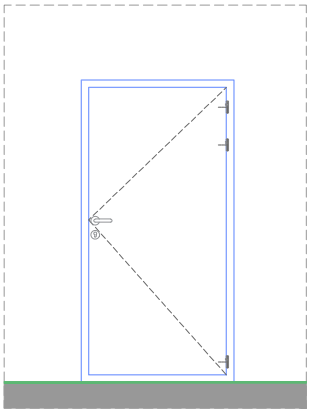

ПРЕСЕК

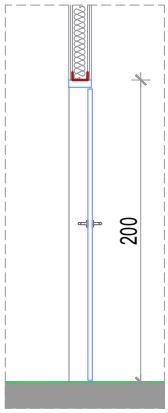

ОСНОВА

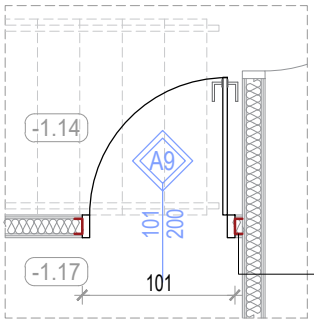

Knauf UA - профил или сл. за ојачање отвора за врата и портале

ОПИС : УНУТРАШЊА ЈЕДНОКРИЛНА ВРАТА

Врата типа ALUMIL INTERNO-LINEAR TWIN или одговарајућа, се израђују у комбинацији алуминијума и дрвета. Алуминијумски штокови се раде из профила ALUMIL INTERNO из серије LINEAR TWIN са равним ивицама и подесиви су за било коју дебљину зида. На оквиру формирати жљеб за постављање одговарајуће заптивне гуме.
Врата су опремљена системским оковом који је предвиђен за честу употребу и брава је магнетна.
Оков из серије окова предвиђених од произвођача у сагласности са захтевом пројектаната.
Профил је заштићен процесом пластификације у боји Рал 7016. Доставити сертификат “QUALICOAT“ или “GSB“ за процес пластификације.
Крило врата је израђено од медијапана (2*6мм) са испуном од картонског саћа. Обрада је HPL тракама у боји по избору пројектанта. Завршна обрада површина системом заштите за врата између просторија различитих влажности, са одговарајућим блокаторима, импрегнацијом, подлогом и финалним слојем за провидне полиуретанске системе.
Ивице крила врата су додатно ојачане тврдим дрветом и алиминијумским профилима
Квака је део додатне опреме и бира се уз сагласност пројектанта или инвеститора.
Браве су стандардне, од поцинкованог челика (завршна обрада видљивог дела треба да је иста као завршна обрада квака и шарки), са цилиндрима са три кључа. Шарке су хромиране, челичне. Кваке и украсне розетне за цилиндре су челичне, од нерђајућег челика или хромиране. Завршна обрада металних делова граничника за врата треба да је иста као и осталог окова. Врата опремити и аутоматима за самозатварање, уколико је то предвиђено.
Уграђивање у отвор у зиду је механичким везама, типловима и завртњима са поклопцима. Размак веза не може да буде већи од 60 цм, а на местима спојки и брава, обезбедити спој у непосредној близини. Спојница се по целој дужини попуњава ПУ пеном одговарајућег квалитета. Уграђена врата морају да буду у вертикалном положају.
Прелаз између подова, испод крила покрити одговарајућом прелазном лајсном од елоксираног алуминијума, тако да се осигура квалитетно отварање и заптивање крила врата.

Напомена: Уградњу вршити у складу са радионичким детаљима које израђује извођач радова, на основу димензија позиција узетих на лицу места, а све у складу са препорукама произвођача система. Уградња обавезно преко слепог штока, димензија према прорачуну извођача за сваки појединачни тип, а од кутијастих челичних профила, анкерисаних за постојећи зид на мин. 3 места по дужини система. Детаљи морају бити одобрени од стране одговорног пројектанта и надзорног органа. Извођач је дужан да достави атестну документацију усаглашену са ЕН стандардима.

ЕТАЖА	КОМАДА		УКУПНО
	Лева	Десна	
ПОДРУМ	1	1	2
ПРИЗЕМЉЕ	-	-	-
1.СПРАТ	-	-	-
УКУПНО	1	1	2

РАЗМЕРА: 1:50	ПРОЈЕКАТ ЗА ИЗВОЂЕЊЕ	свеска	1
ДАТУМ: 11.2023.		лист	09

Пројектант: „Studio A&D Architects“ д.о.о., Марулићева бр. 3, Београд	Објекат: Реконструкција, доградња и надградња, здравствене станице Котлујевац (део Д.З.Зајечар) ул. Сокобањска б.б.- Зајечар	Наручилац: Град Зајечар, ул. Трг особођења бр.1, Зајечар

зидарска мера	УНУТРАШЊИ ПОРТАЛ	ПРОТИВПОЖАРНОСТ	ОЗНАКА A10
220+150/215		-	

ИЗГЛЕД

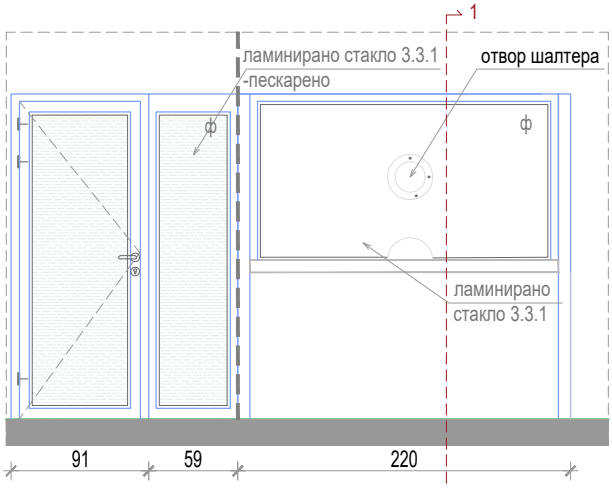

ПРЕСЕК 1-1

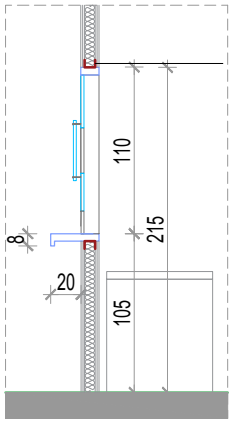

ОСНОВА

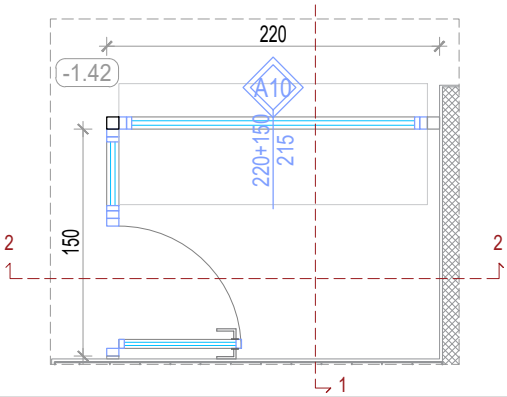

ОПИС : УНУТРАШЊИ ПОРТАЛ

Набавка, израда, транспорт и уградња унутрашње алуминарије од алуминијумских профила домаћег произвођача са скривеним оковом без термопрекида типа ALUMIL SMARTIA P100 или одговарајућа. Профил је равних и танких линија, конструктивне ширине 70 мм.
Профил је заштићен процесом пластификације у боји по избору инвеститора. Доставити сертификат “QUALICOAT“ или “GSB“ за процес пластификације.Уградњу вршити преко челичних држача. Прах коришћен за пластификацију треба да буде у класи 2 Interpron.
Приликом уградње избећи директан додир челика и алуминијума. Сви челични елементи, као и материјал за термичку и хидро-изолацију по ободу отвора су саставни део позиције.
Монтажу вршити према “РАЛ“ систему монтаже уз обавезну примену свих елемената који су предвиђени истом.
Оков системски, са отварањем према шеми произвођача алуминијумских профила са одговарајућим сертификатом и атестом за захтевану носивост, облик и боја по избору пројектанта, гаранцијом од 5 година.
Стаклена испуна 4.4.1, панелна испуна 2x12.5 мм. **Врата су од пескираног памплекс стакла 4.4.1.**
Наведена позиција мора да задовољи санитарне и здравствене пропише за тип, позицију и намену уградње.
Обавеза испоручиоца и извођача да изради радионичке детаље за тип према намени објекта, и достави на сагласност пројектанту или инвеститору.
Могућност комбиновања преграда под различитим угловима и различитих висина за отворене пословне просторе. Позиција садржи посебан доњи профил за провођење каблова и електро инаталација.
Редукција звука до 38 dB. Лака и брза монтажа.
Браве су стандардне, од поцинкованог челика (завршна обрада видљивог дела треба да је иста као завршна обрада квака и шарки), са цилиндрима са три кључа. Шарке су хромиране, челичне. Кваке и украсне розетне за цилиндре су челичне, од нерђајућег челика или хромиране. Завршна обрада металних делова граничника за врата треба да је иста као и осталог окова.
Уграђивање у отвор у зиду је механичким везама, типловима и завртњима са поклопцима. Размак веза не може да буде већи од 60 цм, а на местима спојки и брава, обезбедити спој у непосредној близини. Спојница се по целој дужини попуњава ПУ пеном одговарајућег квалитета. Уграђена врата морају да буду у вертикалном положају. Прелаз између подова, испод крила покрити одговарајућом прелазном лајсном од елоксираног алуминијума, тако да се осигура квалитетно отварање и заптивање крила врата.
Могућност система контроле приступа, у колико је то предвиђено пројектом телекомуникационих и сигналних инсталација. У случају да јесте предвиђено, дати систем извести у свему према наведеном пројекту.
Напомена: Уградњу вршити у складу са радионичким детаљима које израђује ивођач радова, на основу димензија позиција узетих на лицу места, а све у складу са препорукама произвођача система. Уградња обавезно преко слепог штока, димензија према прорачуну извођача за сваки појединачни тип, а од кутијастих челичних профила, анкерисаних за постојећи зид на мин. 3 места по дужини система. Детаљи морају бити одобрени од стране одговорног пројектанта и надзорног органа.
Извођач је дужан да достави атестну документацију усаглашену са ЕН стандардима.

	ЕТАЖА	КОМАДА		УКУПНО
		Лева	Десна	
Десна Лева	ПОДРУМ	-	-	1
	ПРИЗЕМЉЕ	-	-	-
	1.СПРАТ	-	-	-
	УКУПНО	-	-	1

РАЗМЕРА: 1:50	ПРОЈЕКАТ ЗА ИЗВОЂЕЊЕ	свеска	1
11.2023.		лист	10

Пројектант: „Studio A&D Architects“ д.о.о., Марулићева бр. 3, Београд	Објекат: Реконструкција, доградња и надградња, здравствене станице Котлујевац (део Д.З.Зајечар) ул. Сокобањска б.б.- Зајечар	Наручилац: Град Зајечар, ул. Трг особођења бр.1, Зајечар

зидарска мера	УНУТРАШЊИ ПОРТАЛ	ПРОТИВПОЖАРНОСТ	ОЗНАКА A10
220+150/215		-	

ИЗГЛЕД

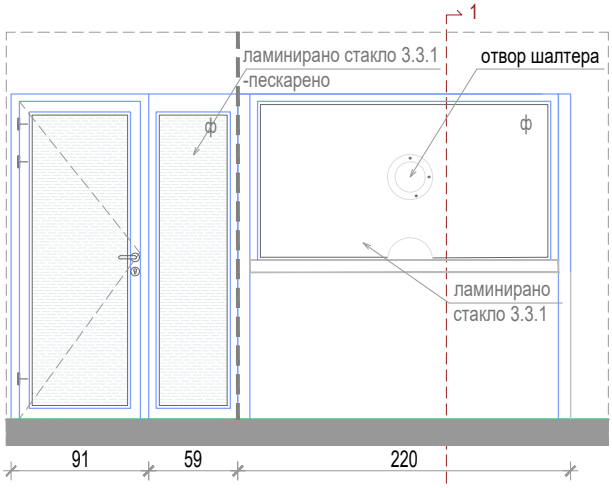

ПРЕСЕК 2-2

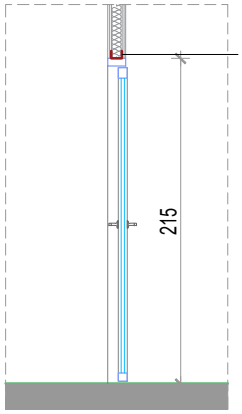

ОСНОВА

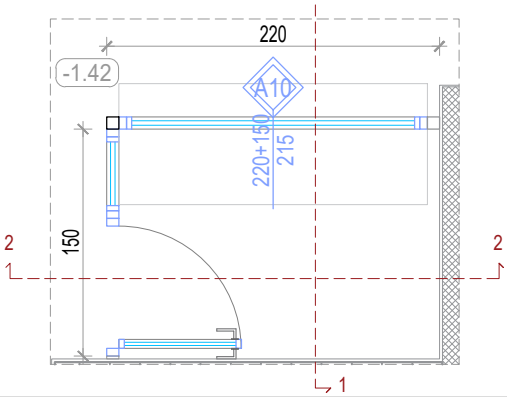

ОПИС : УНУТРАШЊИ ПОРТАЛ

Набавка, израда, транспорт и уградња унутрашње алуминарије од алуминијумских профила домаћег произвођача са скривеним оковом без термопрекида типа ALUMIL SMARTIA P100 или одговарајућа. Профил је равних и танких линија, конструктивне ширине 70 мм.
Профил је заштићен процесом пластификације у боји по избору инвеститора. Доставити сертификат “QUALICOAT“ или “GSB“ за процес пластификације.Уградњу вршити преко челичних држача. Прах коришћен за пластификацију треба да буде у класи 2 Interpron.
Приликом уградње избећи директан додир челика и алуминијума. Сви челични елементи, као и материјал за термичку и хидро-изолацију по ободу отвора су саставни део позиције.
Монтажу вршити према “РАЛ“ систему монтаже уз обавезну примену свих елемената који су предвиђени истом.
Оков системски, са отварањем према шеми произвођача алуминијумских профила са одговарајућим сертификатом и атестом за захтевану носивост, облик и боја по избору пројектанта, гаранцијом од 5 година.
Стаклена испуна 4.4.1, панелна испуна 2x12.5 мм. **Врата су од пескираног памплекс стакла 4.4.1.**
Наведена позиција мора да задовољи санитарне и здравствене пропише за тип, позицију и намену уградње.
Обавеза испоручиоца и извођача да изради радионичке детаље за тип према намени објекта, и достави на сагласност пројектанту или инвеститору.
Могућност комбиновања преграда под различитим угловима и различитих висина за отворене пословне просторе. Позиција садржи посебан доњи профил за провођење каблова и електро инаталација.
Редукција звука до 38 dB. Лака и брза монтажа.
Браве су стандардне, од поцинкованог челика (завршна обрада видљивог дела треба да је иста као завршна обрада квака и шарки), са цилиндрима са три кључа. Шарке су хромиране, челичне. Кваке и украсне розетне за цилиндре су челичне, од нерђајућег челика или хромиране. Завршна обрада металних делова граничника за врата треба да је иста као и осталог окова.
Уграђивање у отвор у зиду је механичким везама, типловима и завртњима са поклопцима. Размак веза не може да буде већи од 60 цм, а на местима спојки и брава, обезбедити спој у непосредној близини. Спојница се по целој дужини попуњава ПУ пеном одговарајућег квалитета. Уграђена врата морају да буду у вертикалном положају. Прелаз између подова, испод крила покрити одговарајућом прелазном лајсном од елоксираног алуминијума, тако да се осигура квалитетно отварање и заптивање крила врата.
Могућност система контроле приступа, у колико је то предвиђено пројектом телекомуникационих и сигналних инсталација. У случају да јесте предвиђено, дати систем извести у свему према наведеном пројекту.
Напомена: Уградњу вршити у складу са радионичким детаљима које израђује ивођач радова, на основу димензија позиција узетих на лицу места, а све у складу са препорукама произвођача система. Уградња обавезно преко слепог штока, димензија према прорачуну извођача за сваки појединачни тип, а од кутијастих челичних профила, анкерисаних за постојећи зид на мин. 3 места по дужини система. Детаљи морају бити одобрени од стране одговорног пројектанта и надзорног органа.
Извођач је дужан да достави атестну документацију усаглашену са ЕН стандардима.

ЕТАЖА	КОМАДА		УКУПНО
	Лева	Десна	
ПОДРУМ	-	-	1
ПРИЗЕМЉЕ	-	-	-
1.СПРАТ	-	-	-
УКУПНО	-	-	1

РАЗМЕРА: 1:50	ПРОЈЕКАТ ЗА ИЗВОЂЕЊЕ	свеска	1
11.2023.		лист	10'

Пројектант: „Studio A&D Architects“ д.о.о., Марулићева бр. 3, Београд	Објекат: Реконструкција, доградња и надградња, здравствене станице Котлујевац (део Д.З.Зајечар) ул. Сокобањска б.б.- Зајечар	Наручилац: Град Зајечар, ул. Трг особођења бр.1, Зајечар

зидарска мера	УНУТРАШЊИ ПОРТАЛ	ПРОТИВПОЖАРНОСТ	ОЗНАКА A11
315/280		-	

ИЗГЛЕД

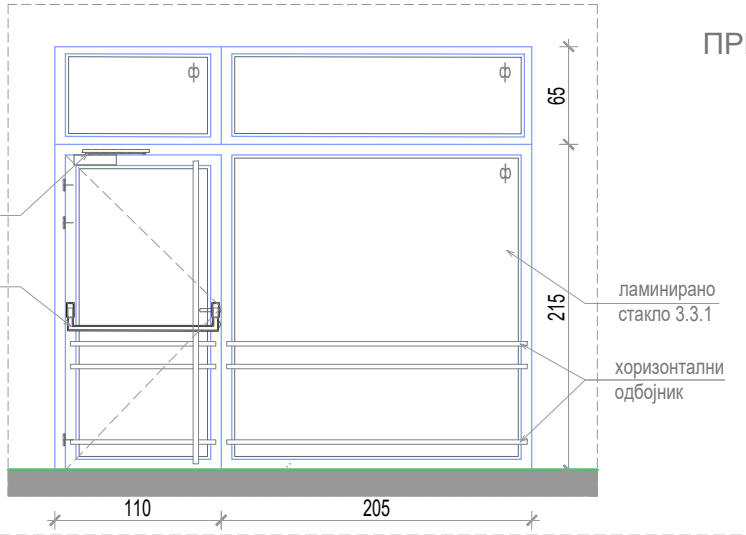

ПРЕСЕК

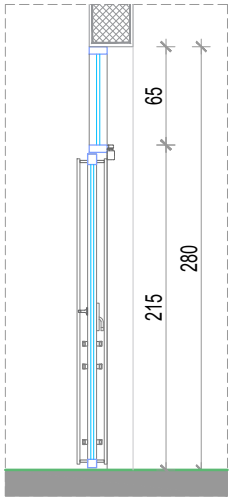

ОСНОВА

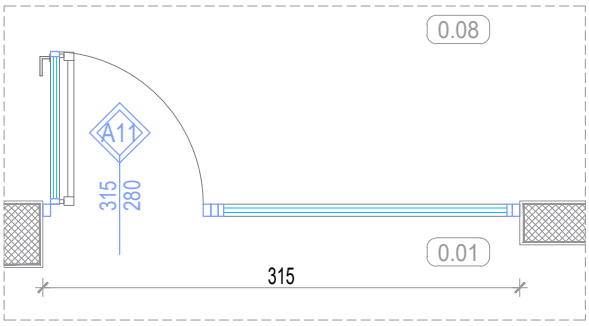

ОПИС : УНУТРАШЊИ ПОРТАЛ

Општи услови: Све елементе конструкције (профиле, стакло, носаче и анкере) димензионисати у складу са статичким таблицама произвођача.

Конструкција унутрашњих врата: Унутрашња врата од алуминијумских профила без термопрекида типа Alumil Comfort M9400. Конструктивна дубина конструкције (ширина штока) 45мм, дубина крила 52мм. Ниски праг од 20мм. Врата могу имати испуну од стакла или испуну од панела. Профил је заштићен процесом пластификације у боји по избору инвеститора и пројектанта. Квалитет пластификације доказати Qualicoat Seaside. Окови тестирани у систему профила, са отварањем према датој шеми, видни делови окова у боји по избору пројектанта и инвеститора из стандардне каталошке понуде произвођача система.
Врата опремити цилиндричним троделним шаркама, одговарајућим бравама, ручицама и/или рукохватима, цилиндар розетнама, одговарајућим цилиндрима и аутоматима за самозатварање, уколико је то предвиђено. Тамо где је то предвиђено пројектом, врата опремити оковима за потребе евакуације (паник окови).
Уколико су врата од стаклене испуне, стаклену испуну предвидети од двослојног ламелираног сигурносног стакло пакета укупне дебљине до 24мм прелиминарне конфигурације: 33.2мм + 12 + 33.2мм.
Произвођач је дужан да дефинише начин уградње радионичким цртежима на које је обавезан да добије сагласност наручиоца, односно пројектанта.
При изради и монтажи позиције поштовати све препоруке од стране произвођача профила. Извођач је дужан доставити атестну документацију усаглашену са EN стандардима.
Отварање: По приложеној скици.

НАПОМЕНА: Уградњу вршити у складу са радионичким детаљима које израђује извођач радова, на основу димензија позиција узетих на лицу места
Детаљ конструкције и уградње, морају бити одобрени од стране надзорног органа.

	ЕТАЖА	КОМАДА		УКУПНО
		Лева	Десна	
Десна Лева	ПОДРУМ	-	-	-
	ПРИЗЕМЉЕ	-	-	1
	1.СПРАТ	-	-	-
	УКУПНО	-	-	1

РАЗМЕРА: 1:50	ПРОЈЕКАТ ЗА ИЗВОЂЕЊЕ	свеска	1
11.2023.		лист	11

Пројектант: „Studio A&D Architects“ д.о.о., Марулићева бр. 3, Београд	Објекат: Реконструкција, доградња и надградња, здравствене станице Котлујевац (део Д.З.Зајечар) ул. Сокобањска б.б.- Зајечар		Наручилац: Град Зајечар, ул. Трг особођења бр.1, Зајечар
зидарска мера 370+101/215/105	УНУТРАШЊИ ПОРТАЛ	ПРОТИВПОЖАРНОСТ -	ОЗНАКА A12

ИЗГЛЕД

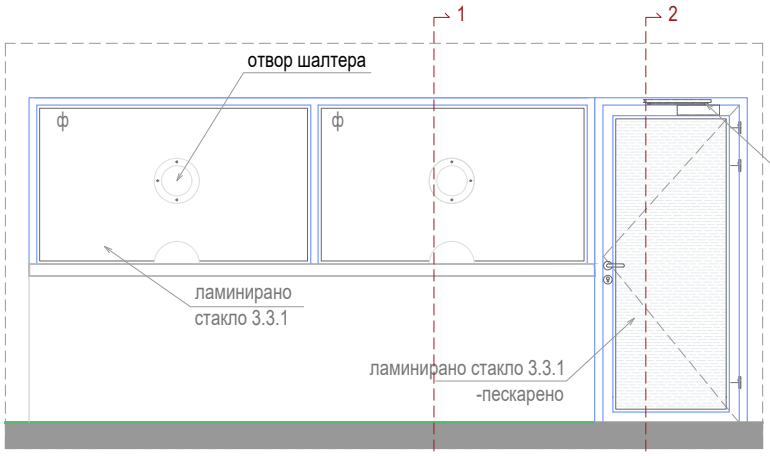

ПРЕСЕК 1-1

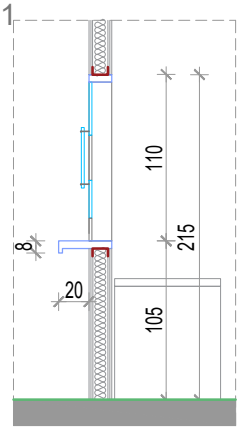

ОСНОВА

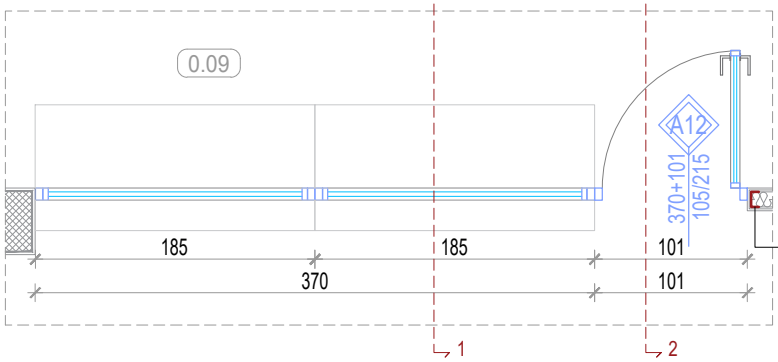

ОПИС : УНУТРАШЊИ ПОРТАЛ

Набавка, израда, транспорт и уградња унутрашње алуминарије од алуминијумских профила домаћег произвођача са скривеним оковом без термопрекида типа ALUMIL SMARTIA P100 или одговарајућа. Профил је равних и танких линија, конструктивне ширине 70 мм.
Профил је заштићен процесом пластификације у боји по избору инвеститора. Доставити сертификат “QUALICOAT“ или “GSB“ за процес пластификације.Уградњу вршити преко челичних држача. Прах коришћен за пластификацију треба да буде у класи 2 Interpron.
Приликом уградње избећи директан додир челика и алуминијума. Сви челични елементи, као и материјал за термичку и хидро-изолацију по ободу отвора су саставни део позиције.
Монтажу вршити према “РАЛ“ систему монтаже уз обавезну примену свих елемената који су предвиђени истом.
Оков системски, са отварањем према шеми произвођача алуминијумских профила са одговарајућим сертификатом и атестом за захтевану носивост, облик и боја по избору пројектанта, гаранцијом од 5 година.
Стаклена испуна 4.4.1, панелна испуна 2x12.5 мм. **Врата су од пескираног памплекс стакла 4.4.1.**
Наведена позиција мора да задовољи санитарне и здравствене прописе за тип, позицију и намену уградње.
Обавеза испоручиоца и извођача да изради радионичке детаље за тип према намени објекта, и достави на сагласност пројектанту или инвеститору.
Могућност комбиновања преграда под различитим угловима и различитих висина за отворене пословне просторе. Позиција садржи посебан доњи профил за провођење каблова и електро инаталација.
Редукција звука до 38 dB. Лака и брза монтажа.
Браве су стандардне, од поцинкованог челика (завршна обрада видљивог дела треба да је иста као завршна обрада квака и шарки), са цилиндрима са три кључа. Шарке су хромиране, челичне. Кваке и украсне розетне за цилиндре су челичне, од нерђајућег челика или хромиране. Завршна обрада металних делова граничника за врата треба да је иста као и осталог окова.
Уграђивање у отвор у зиду је механичким везама, типловима и завртњима са поклопцима. Размак веза не може да буде већи од 60 цм, а на местима спојки и брава, обезбедити спој у непосредној близини. Спојница се по целој дужини попуњава ПУ пеном одговарајућег квалитета. Уграђена врата морају да буду у вертикалном положају. Прелаз између подова, испод крила покрити одговарајућом прелазном лајсном од елоксираног алуминијума, тако да се осигура квалитетно отварање и заптивање крила врата.
Могућност система контроле приступа, у колико је то предвиђено пројектом телекомуникационих и сигналних инсталација. У случају да јесте предвиђено, дати систем извести у свему према наведеном пројекту.
Напомена: Уградњу вршити у складу са радионичким детаљима које израђује ивођач радова, на основу димензија позиција узетих на лицу места, а све у складу са препорукама произвођача система. Уградња обавезно преко слепог штока, димензија према прорачуну извођача за сваки појединачни тип, а од кутијастих челичних профила, анкерисаних за постојећи зид на мин. 3 места по дужини система. Детаљи морају бити одобрени од стране одговорног пројектанта и надзорног органа.
Извођач је дужан да достави атестну документацију усаглашену са ЕН стандардима.

	ЕТАЖА	КОМАДА		УКУПНО
		Лева	Десна	
Десна Лева	ПОДРУМ	-	-	-
	ПРИЗЕМЉЕ	-	-	1
	1.СПРАТ	-	-	-
	УКУПНО	-	-	1

РАЗМЕРА: 1:50	ПРОЈЕКАТ ЗА ИЗВОЂЕЊЕ	свеска	1
11.2023.		лист	12

Пројектант: „Studio A&D Architects“ д.о.о., Марулићева бр. 3, Београд	Објекат: Реконструкција, доградња и надградња, здравствене станице Котлујевац (део Д.З.Зајечар) ул. Сокобањска б.б.- Зајечар		Наручилац: Град Зајечар, ул. Трг особођења бр.1, Зајечар
зидарска мера 370+101/215/105	УНУТРАШЊИ ПОРТАЛ	ПРОТИВПОЖАРНОСТ -	ОЗНАКА A12

ИЗГЛЕД

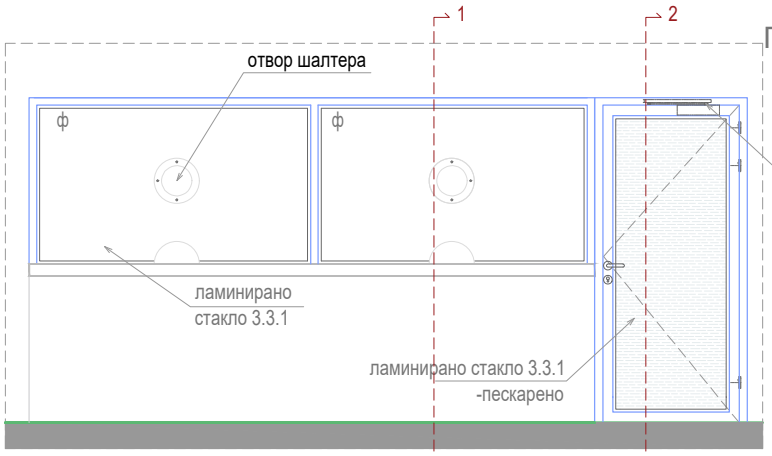

ПРЕСЕК 2-2

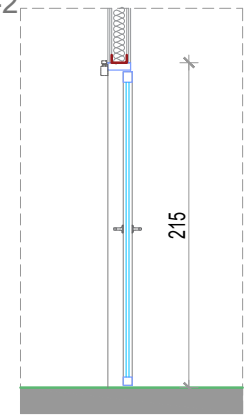

ОСНОВА

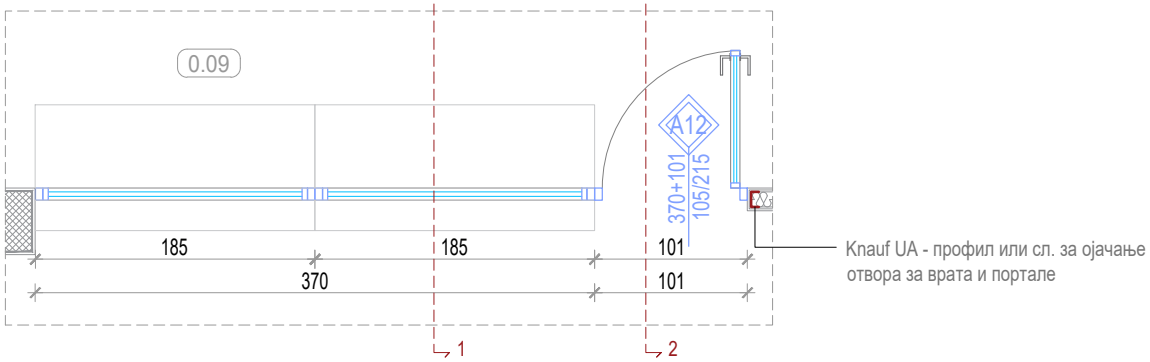

ОПИС : УНУТРАШЊИ ПОРТАЛ

Набавка, израда, транспорт и уградња унутрашње алуминарије од алуминијумских профила домаћег произвођача са скривеним оковом без термопрекида типа ALUMIL SMARTIA P100 или одговарајућа. Профил је равних и танких линија, конструктивне ширине 70 мм.
Профил је заштићен процесом пластификације у боји по избору инвеститора. Доставити сертификат “QUALICOAT“ или “GSB“ за процес пластификације.Уградњу вршити преко челичних држача. Прах коришћен за пластификацију треба да буде у класи 2 Interpron.
Приликом уградње избећи директан додир челика и алуминијума. Сви челични елементи, као и материјал за термичку и хидро-изолацију по ободу отвора су саставни део позиције.
Монтажу вршити према “РАЛ“ систему монтаже уз обавезну примену свих елемената који су предвиђени истом.
Оков системски, са отварањем према шеми произвођача алуминијумских профила са одговарајућим сертификатом и атестом за захтевану носивост, облик и боја по избору пројектанта, гаранцијом од 5 година.
Стаклена испуна 4.4.1, панелна испуна 2x12.5 мм. **Врата су од пескираног памплекс стакла 4.4.1.**
Наведена позиција мора да задовољи санитарне и здравствене прописе за тип, позицију и намену уградње.
Обавеза испоручиоца и извођача да изради радионичке детаље за тип према намени објекта, и достави на сагласност пројектанту или инвеститору.
Могућност комбиновања преграда под различитим угловима и различитих висина за отворене пословне просторе. Позиција садржи посебан доњи профил за провођење каблова и електро инаталација.
Редукција звука до 38 dB. Лака и брза монтажа.
Браве су стандардне, од поцинкованог челика (завршна обрада видљивог дела треба да је иста као завршна обрада квака и шарки), са цилиндрима са три кључа. Шарке су хромиране, челичне. Кваке и украсне розетне за цилиндре су челичне, од нерђајућег челика или хромиране. Завршна обрада металних делова граничника за врата треба да је иста као и осталог окова.
Уграђивање у отвор у зиду је механичким везама, типловима и завртњима са поклопцима. Размак веза не може да буде већи од 60 цм, а на местима спојки и брава, обезбедити спој у непосредној близини. Спојница се по целој дужини попуњава ПУ пеном одговарајућег квалитета. Уграђена врата морају да буду у вертикалном положају. Прелаз између подова, испод крила покрити одговарајућом прелазном лајсном од елоксираног алуминијума, тако да се осигура квалитетно отварање и заптивање крила врата.
Могућност система контроле приступа, у колико је то предвиђено пројектом телекомуникационих и сигналних инсталација. У случају да јесте предвиђено, дати систем извести у свему према наведеном пројекту.
Напомена: Уградњу вршити у складу са радионичким детаљима које израђује ивођач радова, на основу димензија позиција узетих на лицу места, а све у складу са препорукама произвођача система. Уградња обавезно преко слепог штока, димензија према прорачуну извођача за сваки појединачни тип, а од кутијастих челичних профила, анкерисаних за постојећи зид на мин. 3 места по дужини система. Детаљи морају бити одобрени од стране одговорног пројектанта и надзорног органа.
Извођач је дужан да достави атестну документацију усаглашену са ЕН стандардима.

Десна Лева

ЕТАЖА	КОМАДА		УКУПНО
	Лева	Десна	
ПОДРУМ	-	-	-
ПРИЗЕМЉЕ	-	-	1
1.СПРАТ	-	-	-
УКУПНО	-	-	1

РАЗМЕРА: 1:50	ПРОЈЕКАТ ЗА ИЗВОЂЕЊЕ	свеска	1
11.2023.		лист	12'

Пројектант: „Studio A&D Architects“ д.о.о., Марулићева бр. 3, Београд	Објекат: Реконструкција, доградња и надградња, здравствене станице Котлујевац (део Д.З.Зајечар) ул. Сокобањска б.б.- Зајечар		Наручилац: Град Зајечар, ул. Трг особођења бр.1, Зајечар
зидарска мера 101/215	УНУТРАШЊА ЈЕДНОКРИЛНА ВРАТА	ПРОТИВПОЖАРНОСТ -	ОЗНАКА A13

ИЗГЛЕД

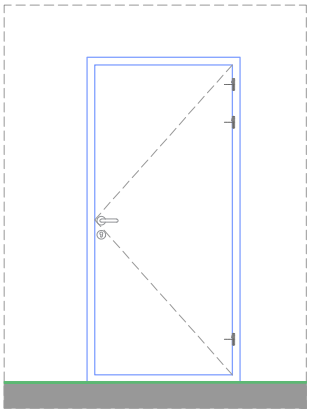

ПРЕСЕК

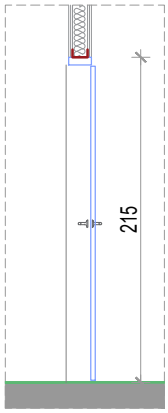

ОСНОВА

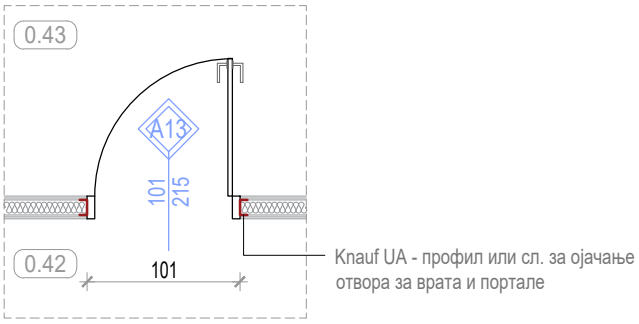

ОПИС : УНУТРАШЊА ЈЕДНОКРИЛНА ВРАТА

Врата типа ALUMIL INTERNO-LINEAR TWIN или одговарајућа, се израђују у комбинацији алуминијума и дрвета. Алуминијумски штокови се раде из профила ALUMIL INTERNO из серије LINEAR TWIN са равним ивицама и подесиви су за било коју дебљину зида. На оквиру формирати жљеб за постављање одговарајуће заптивне гуме.
Врата су опремљена системским оковом који је предвиђен за честу употребу и брава је магнетна.
Оков из серије окова предвиђених од произвођача у сагласности са захтевом пројектаната.
Профил је заштићен процесом пластификације у боји Рал 7016. Доставити сертификат “QUALICOAT“ или “GSB“ за процес пластификације.
Крило врата је израђено од медијапана (2*6мм) са испуном од картонског саћа. Обрада је HPL тракама у боји по избору пројектанта. Завршна обрада површина системом заштите за врата између просторија различитих влажности, са одговарајућим блокаторима, импрегнацијом, подлогом и финалним слојем за провидне полиуретанске системе.
Ивице крила врата су додатно ојачане тврдим дрветом и алиминијумским профилима
Квака је део додатне опреме и бира се уз сагласност пројектанта или инвеститора.
Браве су стандардне, од поцинкованог челика (завршна обрада видљивог дела треба да је иста као завршна обрада квака и шарки), са цилиндрима са три кључа. Шарке су хромиране, челичне. Кваке и украсне розетне за цилиндре су челичне, од нерђајућег челика или хромиране. Завршна обрада металних делова граничника за врата треба да је иста као и осталог окова. Врата опремити и аутоматима за самозатварање, уколико је то предвиђено.
Уграђивање у отвор у зиду је механичким везама, типловима и завртњима са поклопцима. Размак веза не може да буде већи од 60 цм, а на местима спојки и брава, обезбедити спој у непосредној близини. Спојница се по целој дужини попуњава ПУ пеном одговарајућег квалитета. Уграђена врата морају да буду у вертикалном положају.
Прелаз између подова, испод крила покрити одговарајућом прелазном лајсном од елоксираног алуминијума, тако да се осигура квалитетно отварање и заптивање крила врата.

Напомена: Уградњу вршити у складу са радионичким детаљима које израђује извођач радова, на основу димензија позиција узетих на лицу места, а све у складу са препорукама произвођача система. Уградња обавезно преко слепог штока, димензија према прорачуну извођача за сваки појединачни тип, а од кутијастих челичних профила, анкерисаних за постојећи зид на мин. 3 места по дужини система. Детаљи морају бити одобрени од стране одговорног пројектанта и надзорног органа. Извођач је дужан да достави атестну документацију усаглашену са ЕН стандардима.

ЕТАЖА	КОМАДА		УКУПНО
	Лева	Десна	
ПОДРУМ	-	-	-
ПРИЗЕМЉЕ	5	6	11
1.СПРАТ	4	4	8
УКУПНО	9	10	19

РАЗМЕРА: 1:50	**ПРОЈЕКАТ ЗА ИЗВОЂЕЊЕ**	свеска	1
ДАТУМ: 11.2023.		лист	13

Пројектант: „Studio A&D Architects“ д.о.о., Марулићева бр. 3, Београд	Објекат: Реконструкција, доградња и надградња, здравствене станице Котлујевац (део Д.З.Зајечар) ул. Сокобањска б.б.- Зајечар	Наручилац: Град Зајечар, ул. Трг особођења бр.1, Зајечар

зидарска мера	УНУТРАШЊА ЈЕДНОКРИЛНА ВРАТА	ПРОТИВПОЖАРНОСТ	ОЗНАКА A14
71/215		-	

ИЗГЛЕД

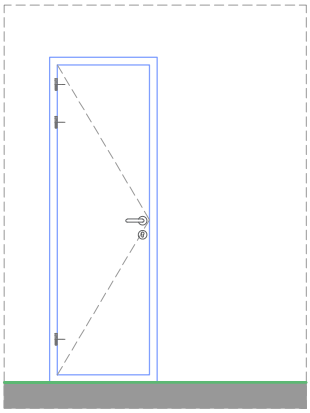

ПРЕСЕК

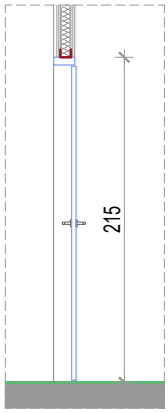

ОСНОВА

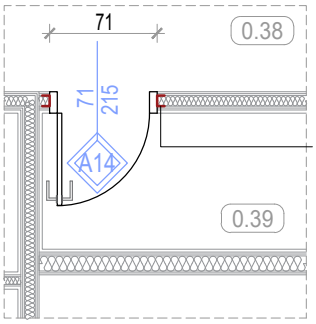

Knauf UA - профил или сл. за ојачање отвора за врата и портале

ОПИС : УНУТРАШЊА ЈЕДНОКРИЛНА ВРАТА

Врата типа ALUMIL INTERNO-LINEAR TWIN или одговарајућа, се израђују у комбинацији алуминијума и дрвета. Алуминијумски штокови се раде из профила ALUMIL INTERNO из серије LINEAR TWIN са равним ивицама и подесиви су за било коју дебљину зида. На оквиру формирати жљеб за постављање одговарајуће заптивне гуме.
Врата су опремљена системским оковом који је предвиђен за честу употребу и брава је магнетна.
Оков из серије окова предвиђених од произвођача у сагласности са захтевом пројектаната.
Профил је заштићен процесом пластификације у боји Рал 7016. Доставити сертификат “QUALICOAT“ или “GSB“ за процес пластификације.
Крило врата је израђено од медијапана (2*6мм) са испуном од картонског саћа. Обрада је HPL тракама у боји по избору пројектанта. Завршна обрада површина системом заштите за врата између просторија различитих влажности, са одговарајућим блокаторима, импрегнацијом, подлогом и финалним слојем за провидне полиуретанске системе.
Ивице крила врата су додатно ојачане тврдим дрветом и алиминијумским профилима
Квака је део додатне опреме и бира се уз сагласност пројектанта или инвеститора.
Браве су стандардне, од поцинкованог челика (завршна обрада видљивог дела треба да је иста као завршна обрада квака и шарки), са цилиндрима са три кључа. Шарке су хромиране, челичне. Кваке и украсне розетне за цилиндре су челичне, од нерђајућег челика или хромиране. Завршна обрада металних делова граничника за врата треба да је иста као и осталог окова. Врата опремити и аутоматима за самозатварање, уколико је то предвиђено.
Уграђивање у отвор у зиду је механичким везама, типловима и завртњима са поклопцима. Размак веза не може да буде већи од 60 цм, а на местима спојки и брава, обезбедити спој у непосредној близини. Спојница се по целој дужини попуњава ПУ пеном одговарајућег квалитета. Уграђена врата морају да буду у вертикалном положају.
Прелаз између подова, испод крила покрити одговарајућом прелазном лајсном од елоксираног алуминијума, тако да се осигура квалитетно отварање и заптивање крила врата.

Напомена: Уградњу вршити у складу са радионичким детаљима које израђује извођач радова, на основу димензија позиција узетих на лицу места, а све у складу са препорукама произвођача система. Уградња обавезно преко слепог штока, димензија према прорачуну извођача за сваки појединачни тип, а од кутијастих челичних профила, анкерисаних за постојећи зид на мин. 3 места по дужини система. Детаљи морају бити одобрени од стране одговорног пројектанта и надзорног органа. Извођач је дужан да достави атестну документацију усаглашену са ЕН стандардима.

ЕТАЖА	КОМАДА		УКУПНО
	Лева	Десна	
ПОДРУМ	2	1	3
ПРИЗЕМЉЕ	4	7	11
1.СПРАТ	6	8	14
УКУПНО	12	16	28

РАЗМЕРА: 1:50	ПРОЈЕКАТ ЗА ИЗВОЂЕЊЕ	свеска	1
11.2023.		лист	14

Пројектант: „Studio A&D Architects“ д.о.о., Марулићева бр. 3, Београд	Објекат: Реконструкција, доградња и надградња, здравствене станице Котлујевац (део Д.З.Зајечар) ул. Сокобањска б.б.- Зајечар		Наручилац: Град Зајечар, ул. Трг особођења бр.1, Зајечар
зидарска мера 161+175/215	УНУТРАШЊИ ПОРТАЛ	ПРОТИВПОЖАРНОСТ -	ОЗНАКА A15

ИЗГЛЕД

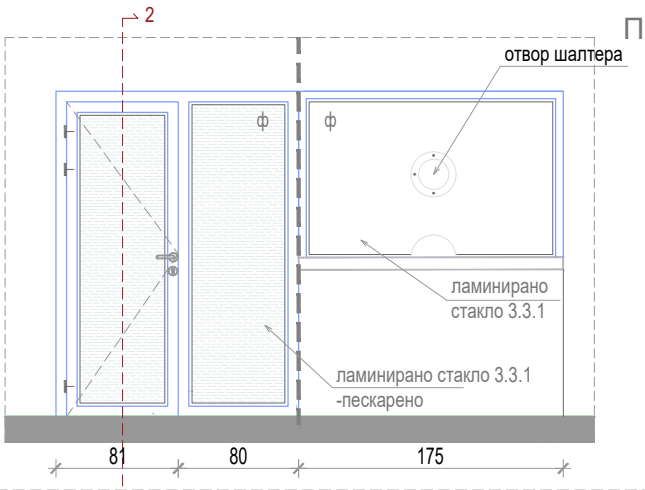

ПРЕСЕК 1-1

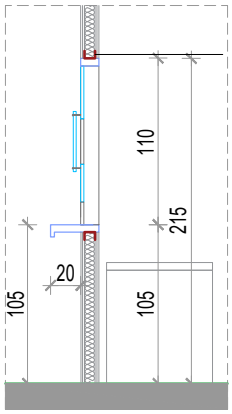

ОСНОВА

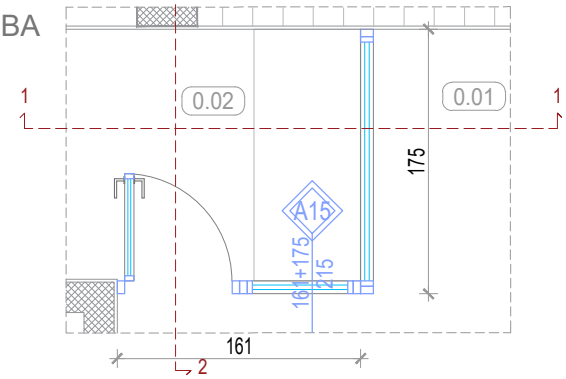

ОПИС : УНУТРАШЊИ ПОРТАЛ

Набавка, израда, транспорт и уградња унутрашње алуминарије од алуминијумских профила домаћег произвођача са скривеним оковом без термопрекида типа ALUMIL SMARTIA P100 или одговарајућа. Профил је равних и танких линија, конструктивне ширине 70 мм.
Профил је заштићен процесом пластификације у боји по избору инвеститора. Доставити сертификат “QUALICOAT“ или “GSB“ за процес пластификације.Уградњу вршити преко челичних држача. Прах коришћен за пластификацију треба да буде у класи 2 Interpron.
Приликом уградње избећи директан додир челика и алуминијума. Сви челични елементи, као и материјал за термичку и хидро-изолацију по ободу отвора су саставни део позиције.
Монтажу вршити према “РАЛ“ систему монтаже уз обавезну примену свих елемената који су предвиђени истом.
Оков системски, са отварањем према шеми произвођача алуминијумских профила са одговарајућим сертификатом и атестом за захтевану носивост, облик и боја по избору пројектанта, гаранцијом од 5 година.
Стаклена испуна 4.4.1, панелна испуна 2x12.5 мм. **Врата су од пескираног памплекс стакла 4.4.1.**
Наведена позиција мора да задовољи санитарне и здравствене прописе за тип, позицију и намену уградње.
Обавеза испоручиоца и извођача да изради радионичке детаље за тип према намени објекта, и достави на сагласност пројектанту или инвеститору.
Могућност комбиновања преграда под различитим угловима и различитих висина за отворене пословне просторе. Позиција садржи посебан доњи профил за провођење каблова и електро инаталација.
Редукција звука до 38 dB. Лака и брза монтажа.
Браве су стандардне, од поцинкованог челика (завршна обрада видљивог дела треба да је иста као завршна обрада квака и шарки), са цилиндрима са три кључа. Шарке су хромиране, челичне. Кваке и украсне розетне за цилиндре су челичне, од нерђајућег челика или хромиране. Завршна обрада металних делова граничника за врата треба да је иста као и осталог окова.
Уграђивање у отвор у зиду је механичким везама, типловима и завртњима са поклопцима. Размак веза не може да буде већи од 60 цм, а на местима спојки и брава, обезбедити спој у непосредној близини. Спојница се по целој дужини попуњава ПУ пеном одговарајућег квалитета. Уграђена врата морају да буду у вертикалном положају. Прелаз између подова, испод крила покрити одговарајућом прелазном лајсном од елоксираног алуминијума, тако да се осигура квалитетно отварање и заптивање крила врата.
Могућност система контроле приступа, у колико је то предвиђено пројектом телекомуникационих и сигналних инсталација. У случају да јесте предвиђено, дати систем извести у свему према наведеном пројекту.
Напомена: Уградњу вршити у складу са радионичким детаљима које израђује ивођач радова, на основу димензија позиција узетих на лицу места, а све у складу са препорукама произвођача система. Уградња обавезно преко слепог штока, димензија према прорачуну извођача за сваки појединачни тип, а од кутијастих челичних профила, анкерисаних за постојећи зид на мин. 3 места по дужини система. Детаљи морају бити одобрени од стране одговорног пројектанта и надзорног органа.
Извођач је дужан да достави атестну документацију усаглашену са ЕН стандардима.

	ЕТАЖА	КОМАДА		УКУПНО
		Лева	Десна	
Десна Лева	ПОДРУМ	-	-	-
	ПРИЗЕМЉЕ	-	-	1
	1.СПРАТ	-	-	-
	УКУПНО	-	-	1

РАЗМЕРА: 1:50	ПРОЈЕКАТ ЗА ИЗВОЂЕЊЕ	свеска	1
11.2023.		лист	15

Пројектант: „Studio A&D Architects“ д.о.о., Марулићева бр. 3, Београд	Објекат: Реконструкција, доградња и надградња, здравствене станице Котлујевац (део Д.З.Зајечар) ул. Сокобањска б.б.- Зајечар	Наручилац: Град Зајечар, ул. Трг особођења бр.1, Зајечар

зидарска мера	УНУТРАШЊИ ПОРТАЛ	ПРОТИВПОЖАРНОСТ	ОЗНАКА A15
161+175/215		-	

ИЗГЛЕД

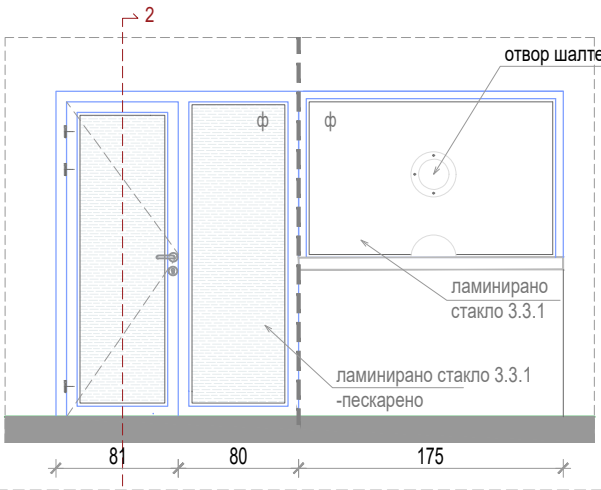

ПРЕСЕК 2-2

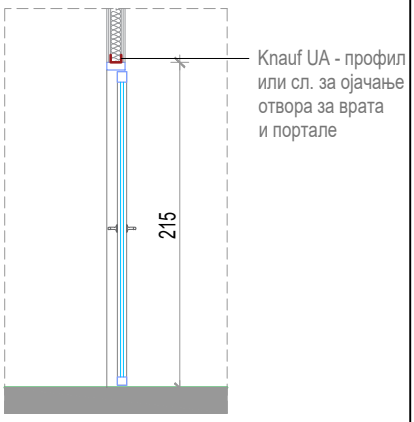

ОСНОВА

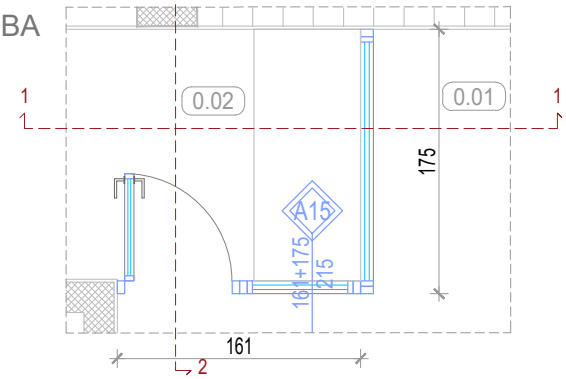

ОПИС : УНУТРАШЊИ ПОРТАЛ

Набавка, израда, транспорт и уградња унутрашње алуминарије од алуминијумских профила домаћег произвођача са скривеним оковом без термопрекида типа ALUMIL SMARTIA P100 или одговарајућа. Профил је равних и танких линија, конструктивне ширине 70 мм.
Профил је заштићен процесом пластификације у боји по избору инвеститора. Доставити сертификат “QUALICOAT“ или “GSB“ за процес пластификације.Уградњу вршити преко челичних држача. Прах коришћен за пластификацију треба да буде у класи 2 Interpron.
Приликом уградње избећи директан додир челика и алуминијума. Сви челични елементи, као и материјал за термичку и хидро-изолацију по ободу отвора су саставни део позиције.
Монтажу вршити према “РАЛ“ систему монтаже уз обавезну примену свих елемената који су предвиђени истом.
Оков системски, са отварањем према шеми произвођача алуминијумских профила са одговарајућим сертификатом и атестом за захтевану носивост, облик и боја по избору пројектанта, гаранцијом од 5 година.
Стаклена испуна 4.4.1, панелна испуна 2x12.5 мм. **Врата су од пескираног памплекс стакла 4.4.1.**
Наведена позиција мора да задовољи санитарне и здравствене пропише за тип, позицију и намену уградње.
Обавеза испоручиоца и извођача да изради радионичке детаље за тип према намени објекта, и достави на сагласност пројектанту или инвеститору.
Могућност комбиновања преграда под различитим угловима и различитих висина за отворене пословне просторе. Позиција садржи посебан доњи профил за провођење каблова и електро инаталација.
Редукција звука до 38 dB. Лака и брза монтажа.
Браве су стандардне, од поцинкованог челика (завршна обрада видљивог дела треба да је иста као завршна обрада квака и шарки), са цилиндрима са три кључа. Шарке су хромиране, челичне. Кваке и украсне розетне за цилиндре су челичне, од нерђајућег челика или хромиране. Завршна обрада металних делова граничника за врата треба да је иста као и осталог окова.
Уграђивање у отвор у зиду је механичким везама, типловима и завртњима са поклопцима. Размак веза не може да буде већи од 60 цм, а на местима спојки и брава, обезбедити спој у непосредној близини. Спојница се по целој дужини попуњава ПУ пеном одговарајућег квалитета. Уграђена врата морају да буду у вертикалном положају. Прелаз између подова, испод крила покрити одговарајућом прелазном лајсном од елоксираног алуминијума, тако да се осигура квалитетно отварање и заптивање крила врата.
Могућност система контроле приступа, у колико је то предвиђено пројектом телекомуникационих и сигналних инсталација. У случају да јесте предвиђено, дати систем извести у свему према наведеном пројекту.
Напомена: Уградњу вршити у складу са радионичким детаљима које израђује ивођач радова, на основу димензија позиција узетих на лицу места, а све у складу са препорукама произвођача система. Уградња обавезно преко слепог штока, димензија према прорачуну извођача за сваки појединачни тип, а од кутијастих челичних профила, анкерисаних за постојећи зид на мин. 3 места по дужини система. Детаљи морају бити одобрени од стране одговорног пројектанта и надзорног органа.
Извођач је дужан да достави атестну документацију усаглашену са ЕН стандардима.

	ЕТАЖА	КОМАДА		УКУПНО
		Лева	Десна	
Десна Лева	ПОДРУМ	-	-	-
	ПРИЗЕМЉЕ	-	-	1
	1.СПРАТ	-	-	-
	УКУПНО	-	-	1

РАЗМЕРА: 1:50	ПРОЈЕКАТ ЗА ИЗВОЂЕЊЕ	свеска	1
11.2023.		лист	15'

Пројектант: „Studio A&D Architects“ д.о.о., Марулићева бр. 3, Београд	Објекат: Реконструкција, доградња и надградња, здравствене станице Котлујевац (део Д.З.Зајечар) ул. Сокобањска б.б.- Зајечар	Наручилац: Град Зајечар, ул. Трг особођења бр.1, Зајечар

зидарска мера	УНУТРАШЊИ ПОРТАЛ	ПРОТИВПОЖАРНОСТ	ОЗНАКА A16
155+80/215		-	

ИЗГЛЕД

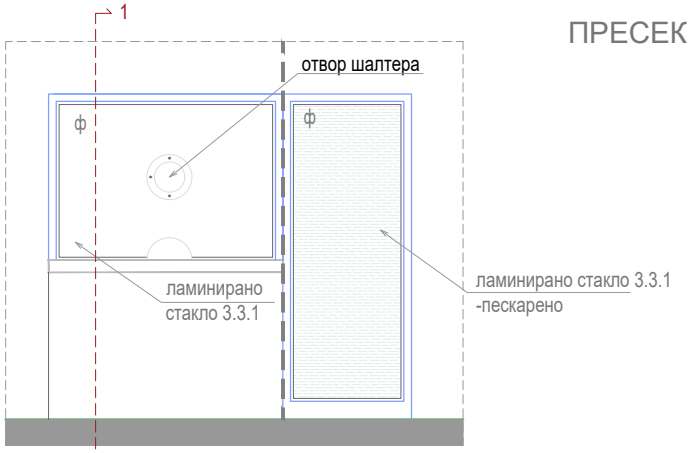

ПРЕСЕК 1-1

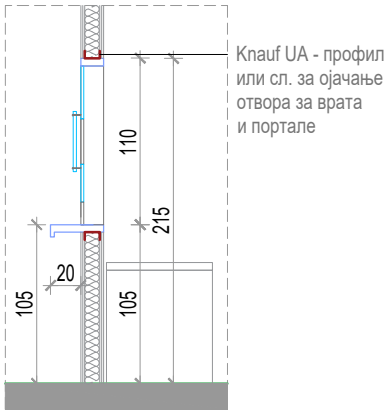

ОСНОВА

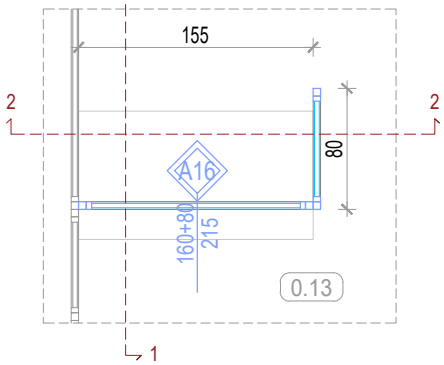

ОПИС : УНУТРАШЊИ ПОРТАЛ

Набавка, израда, транспорт и уградња унутрашње алуминарије од алуминијумских профила домаћег произвођача са скривеним оковом без термопрекида типа ALUMIL SMARTIA P100 или одговарајућа. Профил је равних и танких линија, конструктивне ширине 70 мм.
Профил је заштићен процесом пластификације у боји по избору инвеститора. Доставити сертификат “QUALICOAT“ или “GSB“ за процес пластификације.Уградњу вршити преко челичних држача. Прах коришћен за пластификацију треба да буде у класи 2 Interpron.
Приликом уградње избећи директан додир челика и алуминијума. Сви челични елементи, као и материјал за термичку и хидро-изолацију по ободу отвора су саставни део позиције.
Монтажу вршити према “РАЛ“ систему монтаже уз обавезну примену свих елемената који су предвиђени истом.
Оков системски, са отварањем према шеми произвођача алуминијумских профила са одговарајућим сертификатом и атестом за захтевану носивост, облик и боја по избору пројектанта, гаранцијом од 5 година.
Стаклена испуна 4.4.1, панелна испуна 2x12.5 мм. **Врата су од пескираног памплекс стакла 4.4.1.**
Наведена позиција мора да задовољи санитарне и здравствене прописе за тип, позицију и намену уградње.
Обавеза испоручиоца и извођача да изради радионичке детаље за тип према намени објекта, и достави на сагласност пројектанту или инвеститору.
Могућност комбиновања преграда под различитим угловима и различитих висина за отворене пословне просторе. Позиција садржи посебан доњи профил за провођење каблова и електро инаталација.
Редукција звука до 38 dB. Лака и брза монтажа.
Браве су стандардне, од поцинкованог челика (завршна обрада видљивог дела треба да је иста као завршна обрада квака и шарки), са цилиндрима са три кључа. Шарке су хромиране, челичне. Кваке и украсне розетне за цилиндре су челичне, од нерђајућег челика или хромиране. Завршна обрада металних делова граничника за врата треба да је иста као и осталог окова.
Уграђивање у отвор у зиду је механичким везама, типловима и завртњима са поклопцима. Размак веза не може да буде већи од 60 цм, а на местима спојки и брава, обезбедити спој у непосредној близини. Спојница се по целој дужини попуњава ПУ пеном одговарајућег квалитета. Уграђена врата морају да буду у вертикалном положају. Прелаз између подова, испод крила покрити одговарајућом прелазном лајсном од елоксираног алуминијума, тако да се осигура квалитетно отварање и заптивање крила врата.
Могућност система контроле приступа, у колико је то предвиђено пројектом телекомуникационих и сигналних инсталација. У случају да јесте предвиђено, дати систем извести у свему према наведеном пројекту.
Напомена: Уградњу вршити у складу са радионичким детаљима које израђује ивођач радова, на основу димензија позиција узетих на лицу места, а све у складу са препорукама произвођача система. Уградња обавезно преко слепог штока, димензија према прорачуну извођача за сваки појединачни тип, а од кутијастих челичних профила, анкерисаних за постојећи зид на мин. 3 места по дужини система. Детаљи морају бити одобрени од стране одговорног пројектанта и надзорног органа.
Извођач је дужан да достави атестну документацију усаглашену са ЕН стандардима.

	ЕТАЖА	КОМАДА		УКУПНО
		Лева	Десна	
Десна Лева	ПОДРУМ	-	-	-
	ПРИЗЕМЉЕ	-	-	2
	1.СПРАТ	-	-	-
	УКУПНО	-	-	2

РАЗМЕРА: 1:50	ПРОЈЕКАТ ЗА ИЗВОЂЕЊЕ	свеска	1
11.2023.		лист	16

Пројектант: „Studio A&D Architects“ д.о.о., Марулићева бр. 3, Београд	Објекат: Реконструкција, доградња и надградња, здравствене станице Котлујевац (део Д.З.Зајечар) ул. Сокобањска б.б.- Зајечар	Наручилац: Град Зајечар, ул. Трг особођења бр.1, Зајечар

зидарска мера		ПРОТИВПОЖАРНОСТ	ОЗНАКА A16
155+80/215		-	

ИЗГЛЕД

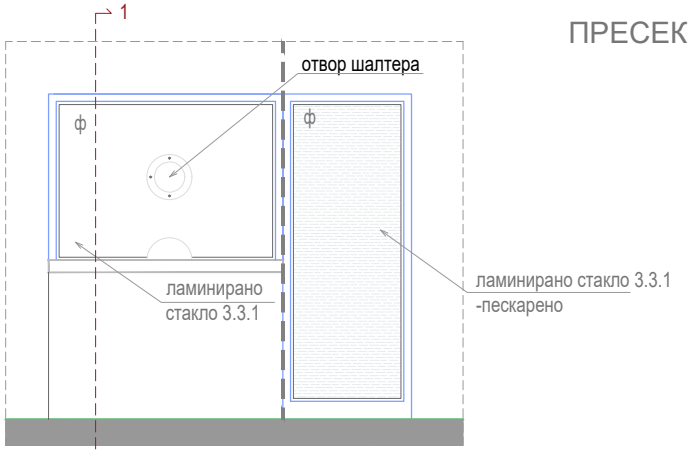

ПРЕСЕК 2-2

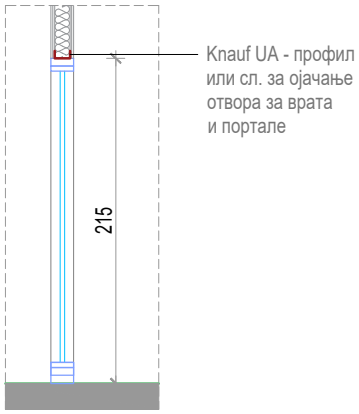

ОСНОВА

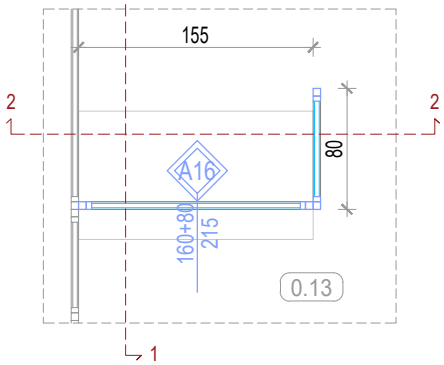

ОПИС : УНУТРАШЊИ ПОРТАЛ

Набавка, израда, транспорт и уградња унутрашње алуминарије од алуминијумских профила домаћег произвођача са скривеним оковом без термопрекида типа ALUMIL SMARTIA P100 или одговарајућа. Профил је равних и танких линија, конструктивне ширине 70 мм.
Профил је заштићен процесом пластификације у боји по избору инвеститора. Доставити сертификат “QUALICOAT“ или “GSB“ за процес пластификације.Уградњу вршити преко челичних држача. Прах коришћен за пластификацију треба да буде у класи 2 Interpron.
Приликом уградње избећи директан додир челика и алуминијума. Сви челични елементи, као и материјал за термичку и хидро-изолацију по ободу отвора су саставни део позиције.
Монтажу вршити према “РАЛ“ систему монтаже уз обавезну примену свих елемената који су предвиђени истом.
Оков системски, са отварањем према шеми произвођача алуминијумских профила са одговарајућим сертификатом и атестом за захтевану носивост, облик и боја по избору пројектанта, гаранцијом од 5 година.
Стаклена испуна 4.4.1, панелна испуна 2x12.5 мм. **Врата су од пескираног памплекс стакла 4.4.1.**
Наведена позиција мора да задовољи санитарне и здравствене прописе за тип, позицију и намену уградње.
Обавеза испоручиоца и извођача да изради радионичке детаље за тип према намени објекта, и достави на сагласност пројектанту или инвеститору.
Могућност комбиновања преграда под различитим угловима и различитих висина за отворене пословне просторе. Позиција садржи посебан доњи профил за провођење каблова и електро инаталација.
Редукција звука до 38 dB. Лака и брза монтажа.
Браве су стандардне, од поцинкованог челика (завршна обрада видљивог дела треба да је иста као завршна обрада квака и шарки), са цилиндрима са три кључа. Шарке су хромиране, челичне. Кваке и украсне розетне за цилиндре су челичне, од нерђајућег челика или хромиране. Завршна обрада металних делова граничника за врата треба да је иста као и осталог окова.
Уграђивање у отвор у зиду је механичким везама, типловима и завртњима са поклопцима. Размак веза не може да буде већи од 60 цм, а на местима спојки и брава, обезбедити спој у непосредној близини. Спојница се по целој дужини попуњава ПУ пеном одговарајућег квалитета. Уграђена врата морају да буду у вертикалном положају. Прелаз између подова, испод крила покрити одговарајућом прелазном лајсном од елоксираног алуминијума, тако да се осигура квалитетно отварање и заптивање крила врата.
Могућност система контроле приступа, у колико је то предвиђено пројектом телекомуникационих и сигналних инсталација. У случају да јесте предвиђено, дати систем извести у свему према наведеном пројекту.
Напомена: Уградњу вршити у складу са радионичким детаљима које израђује ивођач радова, на основу димензија позиција узетих на лицу места, а све у складу са препорукама произвођача система. Уградња обавезно преко слепог штока, димензија према прорачуну извођача за сваки појединачни тип, а од кутијастих челичних профила, анкерисаних за постојећи зид на мин. 3 места по дужини система. Детаљи морају бити одобрени од стране одговорног пројектанта и надзорног органа.
Извођач је дужан да достави атестну документацију усаглашену са ЕН стандардима.

	ЕТАЖА	КОМАДА		УКУПНО
		Лева	Десна	
Десна Лева	ПОДРУМ	-	-	-
	ПРИЗЕМЉЕ	-	-	2
	1.СПРАТ	-	-	-
	УКУПНО	-	-	2

РАЗМЕРА: 1:50	ПРОЈЕКАТ ЗА ИЗВОЂЕЊЕ	свеска	1
11.2023.		лист	16'

Пројектант: „Studio A&D Architects“ д.о.о., Марулићева бр. 3, Београд	Објекат: Реконструкција, доградња и надградња, здравствене станице Котлујевац (део Д.З.Зајечар) ул. Сокобањска б.б.- Зајечар	Наручилац: Град Зајечар, ул. Трг особођења бр.1, Зајечар

зидарска мера	УНУТРАШЊИ ПОРТАЛ	ПРОТИВПОЖАРНОСТ	ОЗНАКА A17
389/280		-	

ИЗГЛЕД

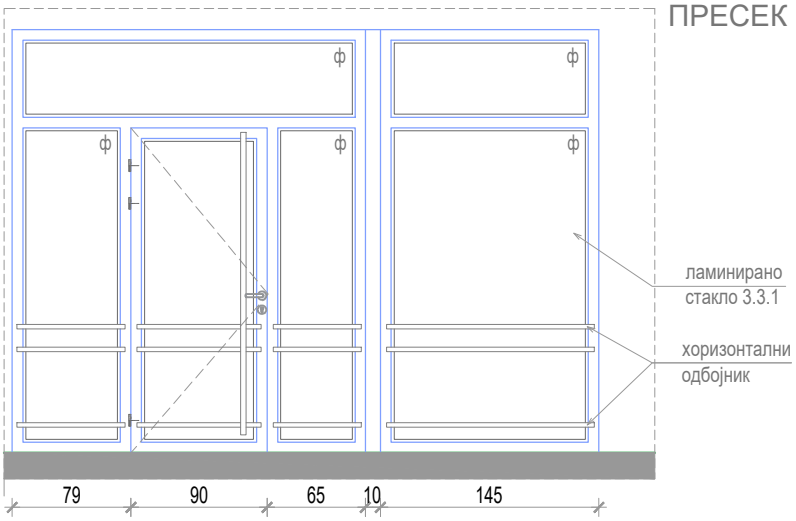

ПРЕСЕК

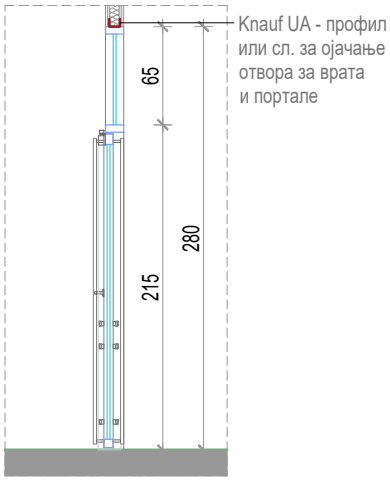

ОСНОВА

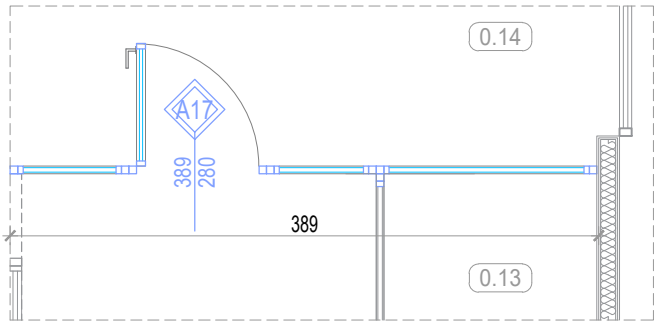

ОПИС : УНУТРАШЊИ ПОРТАЛ

Општи услови: Све елементе конструкције (профиле, стакло, носаче и анкере) димензионисати у складу са статичким таблицама произвођача.

Конструкција унутрашњих врата: Унутрашња врата од алуминијумских профила без термопрекида типа Alumil Comfort M9400. Конструктивна дубина конструкције (ширина штока) 45мм, дубина крила 52мм. Ниски праг од 20мм. Врата могу имати испуну од стакла или испуну од панела. Профил је заштићен процесом пластификације у боји по избору инвеститора и пројектанта. Квалитет пластификације доказати Qualicoat Seaside. Окови тестирани у систему профила, са отварањем према датој шеми, видни делови окова у боји по избору пројектанта и инвеститора из стандардне каталошке понуде произвођача система.
Врата опремити цилиндричним троделним шаркама, одговарајућим бравама, ручицама и/или рукохватима, цилиндар розетнама, одговарајућим цилиндрима и аутоматима за самозатварање, уколико је то предвиђено. Тамо где је то предвиђено пројектом, врата опремити оковима за потребе евакуације (паник окови).
Уколико су врата од стаклене испуне, стаклену испуну предвидети од двослојног ламелираног сигурносног стакло пакета укупне дебљине до 24мм прелиминарне конфигурације: 33.2мм + 12 + 33.2мм.
Произвођач је дужан да дефинише начин уградње радионичким цртежима на које је обавезан да добије сагласност наручиоца, односно пројектанта. При изради и монтажи позиције поштовати све препоруке од стране произвођача профила. Извођач је дужан доставити атестну документацију усаглашену са EN стандардима.
Отварање: По приложеној скици.

НАПОМЕНА: Уградњу вршити у складу са радионичким детаљима које израђује извођач радова, на основу димензија позиција узетих на лицу места Детаљ конструкције и уградње, морају бити одобрени од стране надзорног органа.

	ЕТАЖА	КОМАДА		УКУПНО
		Лева	Десна	
Десна Лева	ПОДРУМ	-	-	-
	ПРИЗЕМЉЕ	-	-	2
	1.СПРАТ	-	-	-
	УКУПНО	-	-	2

РАЗМЕРА: 1:50	ПРОЈЕКАТ ЗА ИЗВОЂЕЊЕ	свеска	1
11.2023.		лист	17

Пројектант: „Studio A&D Architects“ д.о.о., Марулићева бр. 3, Београд	Објекат: Реконструкција, доградња и надградња, здравствене станице Котлујевац (део Д.З.Зајечар) ул. Сокобањска б.б.- Зајечар	Наручилац: Град Зајечар, ул. Трг особођења бр.1, Зајечар

зидарска мера	УНУТРАШЊА КЛИЗНА ВРАТА	ПРОТИВПОЖАРНОСТ	ОЗНАКА A18
121/215		-	

ИЗГЛЕД

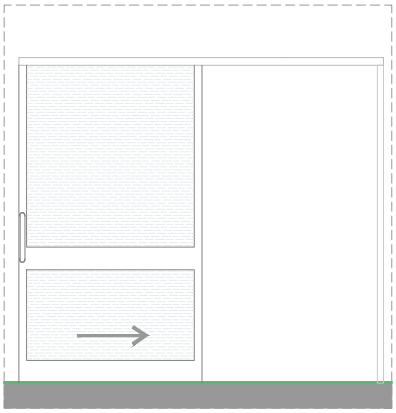

ПРЕСЕК

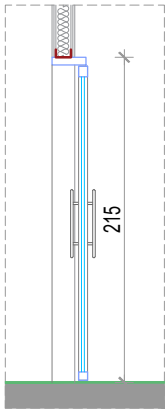

ОСНОВА

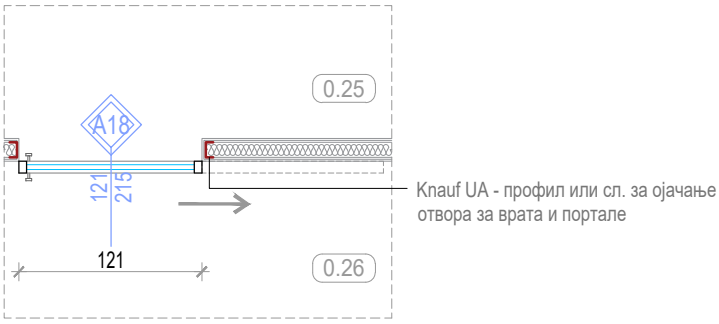

ОПИС : УНУТРАШЊА ЈЕДНОКРИЛНА КЛИЗНА ВРАТА

Општи услови: Све елементе конструкције (профиле, стакло, носаче и анкере) димензионисати у складу са статичким таблицама произвођача.

Конструкција унутрашњих врата: Клизна врата од алуминијумских профила без термо прекида типа Alumil M14600. Конструктивна висина конструкције (висина штока) 31.5/40мм, дубина крила 67/79мм. Средњи вертикални профил доступан регуларне ширине 68.5/80.5мм и узак ширине 23мм. Типологије отварања са једном, две или три шине. Џепна варијанта - клизање у зид.
Основна дебљина система је 35мм. Одличне статистичке карактеристике, изузетна отпорност на ударе ветра. Могућа је опција са ниским прагом.
Профил је заштићен процесом пластификације у боји по избору пројектанта и инвеститора. Квалитет доказати сертификатима Qualicoat Seaside.
Окови тестирани у систему профила, са отварањем према датој шеми. Боја окова и ручица по избору пројектанта и инвеститора из стандардне каталошке понуде произвођача система. Максимална тежина крила до 180кг. Окови морају имати гаранцију од минимум 5 година.
Позиција је застакљена термоизолаионим стаклом типа 6мм + 6 + 6мм. Потребну дебљину стакла димензионисати у зависности од величине отвора и изложености утицајима. Максимална дебљна стакла 26мм.
Уградњу вршити преко слепог рама и челичних држача. Слепи рам је обавезан у доњој зони. Приликом уградње избећи директан додир челика и алуминијума.Сви челични елементи и остали елементи за фиксирање позиције,опшивни елементи,као и материјал за термичку и хидро изолацију по ободу отвора су саставни део позиције.Монтажу вршити према "РАЛ" систему монтаже уз обавезну примену свих елемената који су предвиђени истом.
Произвођач је дужан да дефинише начин уградње радионичким цртежима на које је обавезан да добије сагласност наручиоца,односно пројектанта.При изради и монтажи позиције поштовати све препоруке од стране произвођача профила.Извођач је дужан доставити атестну документацију усаглашену са ЕН стандардима.
Отварање: По приложеној скици.

НАПОМЕНА: Уградњу вршити у складу са радионичким детаљима које израђује извођач радова, на основу димензија позиција узетих на лицу места Детаљ конструкције и уградње, морају бити одобрени од стране надзорног органа.

	ЕТАЖА	КОМАДА		УКУПНО
		Лева	Десна	
Десна Лева	ПОДРУМ	-	-	-
	ПРИЗЕМЉЕ	3	2	5
	1.СПРАТ	1	-	1
	УКУПНО	4	2	6

РАЗМЕРА: 1:50	ПРОЈЕКАТ ЗА ИЗВОЂЕЊЕ	свеска	1
11.2023.		лист	18

Пројектант: „Studio A&D Architects“ д.о.о., Марулићева бр. 3, Београд	Објекат: Реконструкција, доградња и надградња, здравствене станице Котлујевац (део Д.З.Зајечар) ул. Сокобањска б.б.- Зајечар	Наручилац: Град Зајечар, ул. Трг особођења бр.1, Зајечар

зидарска мера	УНУТРАШЊА ЈЕДНОКРИЛНА ВРАТА	ПРОТИВПОЖАРНОСТ	ОЗНАКА A19
81/215		-	

ИЗГЛЕД

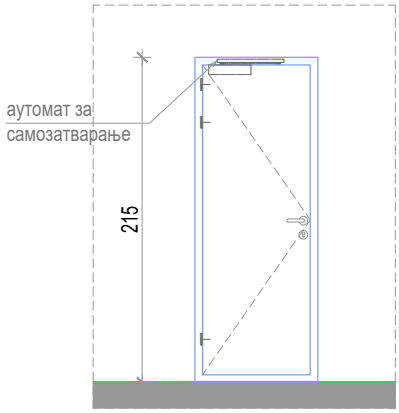

ПРЕСЕК

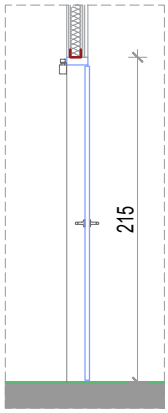

ОСНОВА

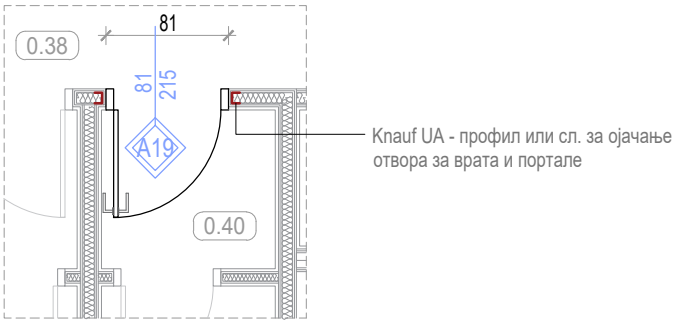

ОПИС : УНУТРАШЊА ЈЕДНОКРИЛНА ВРАТА

Врата типа ALUMIL INTERNO-LINEAR TWIN или одговарајућа, се израђују у комбинацији алуминијума и дрвета. Алуминијумски штокови се раде из профила ALUMIL INTERNO из серије LINEAR TWIN са равним ивицама и подесиви су за било коју дебљину зида. На оквиру формирати жљеб за постављање одговарајуће заптивне гуме.
Врата су опремљена системским оковом који је предвиђен за честу употребу и брава је магнетна.
Оков из серије окова предвиђених од произвођача у сагласности са захтевом пројектаната.
Профил је заштићен процесом пластификације у боји Рал 7016. Доставити сертификат “QUALICOAT“ или “GSB“ за процес пластификације.
Крило врата је израђено од медијапана (2*6мм) са испуном од картонског саћа. Обрада је HPL тракама у боји по избору пројектанта. Завршна обрада површина системом заштите за врата између просторија различитих влажности, са одговарајућим блокаторима, импрегнацијом, подлогом и финалним слојем за провидне полиуретанске системе.
Ивице крила врата су додатно ојачане тврдим дрветом и алиминијумским профилима
Квака је део додатне опреме и бира се уз сагласност пројектанта или инвеститора.
Браве су стандардне, од поцинкованог челика (завршна обрада видљивог дела треба да је иста као завршна обрада квака и шарки), са цилиндрима са три кључа. Шарке су хромиране, челичне. Кваке и украсне розетне за цилиндре су челичне, од нерђајућег челика или хромиране. Завршна обрада металних делова граничника за врата треба да је иста као и осталог окова. Врата опремити и аутоматима за самозатварање, уколико је то предвиђено.
Уграђивање у отвор у зиду је механичким везама, типловима и завртњима са поклопцима. Размак веза не може да буде већи од 60 цм, а на местима спојки и брава, обезбедити спој у непосредној близини. Спојница се по целој дужини попуњава ПУ пеном одговарајућег квалитета. Уграђена врата морају да буду у вертикалном положају.
Прелаз између подова, испод крила покрити одговарајућом прелазном лајсном од елоксираног алуминијума, тако да се осигура квалитетно отварање и заптивање крила врата.

Напомена: Уградњу вршити у складу са радионичким детаљима које израђује извођач радова, на основу димензија позиција узетих на лицу места, а све у складу са препорукама произвођача система. Уградња обавезно преко слепог штока, димензија према прорачуну извођача за сваки појединачни тип, а од кутијастих челичних профила, анкерисаних за постојећи зид на мин. 3 места по дужини система. Детаљи морају бити одобрени од стране одговорног пројектанта и надзорног органа. Извођач је дужан да достави атестну документацију усаглашену са ЕН стандардима.

ЕТАЖА	КОМАДА		УКУПНО
	Лева	Десна	
ПОДРУМ	-	-	-
ПРИЗЕМЉЕ	1	1	2
1.СПРАТ	1	-	1
УКУПНО	2	1	3

РАЗМЕРА: 1:50	ПРОЈЕКАТ ЗА ИЗВОЂЕЊЕ	свеска	1
11.2023.		лист	19

Пројектант: „Studio A&D Architects“ д.о.о., Марулићева бр. 3, Београд	Објекат: Реконструкција, доградња и надградња, здравствене станице Котлујевац (део Д.З.Зајечар) ул. Сокобањска б.б.- Зајечар	Наручилац: Град Зајечар, ул. Трг особођења бр.1, Зајечар

зидарска мера	УНУТРАШЊА ЈЕДНОКРИЛНА ВРАТА	ПРОТИВПОЖАРНОСТ	ОЗНАКА A20
131/215		-	

ИЗГЛЕД

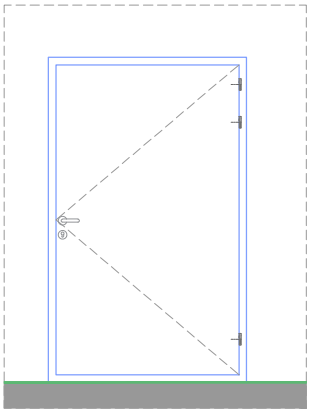

ПРЕСЕК

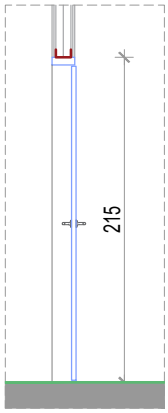

ОСНОВА

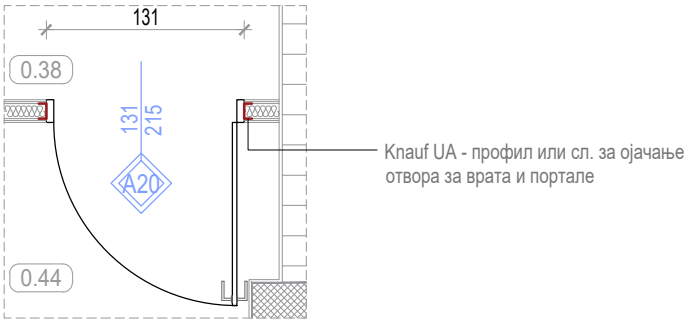

ОПИС : УНУТРАШЊА ЈЕДНОКРИЛНА ВРАТА

Врата типа ALUMIL INTERNO-LINEAR TWIN или одговарајућа, се израђују у комбинацији алуминијума и дрвета. Алуминијумски штокови се раде из профила ALUMIL INTERNO из серије LINEAR TWIN са равним ивицама и подесиви су за било коју дебљину зида. На оквиру формирати жљеб за постављање одговарајуће заптивне гуме.
Врата су опремљена системским оковом који је предвиђен за честу употребу и брава је магнетна.
Оков из серије окова предвиђених од произвођача у сагласности са захтевом пројектаната.
Профил је заштићен процесом пластификације у боји Рал 7016. Доставити сертификат “QUALICOAT“ или “GSB“ за процес пластификације.
Крило врата је израђено од медијапана (2*6мм) са испуном од картонског саћа. Обрада је HPL тракама у боји по избору пројектанта. Завршна обрада површина системом заштите за врата између просторија различитих влажности, са одговарајућим блокаторима, импрегнацијом, подлогом и финалним слојем за провидне полиуретанске системе.
Ивице крила врата су додатно ојачане тврдим дрветом и алиминијумским профилима
Квака је део додатне опреме и бира се уз сагласност пројектанта или инвеститора.
Браве су стандардне, од поцинкованог челика (завршна обрада видљивог дела треба да је иста као завршна обрада квака и шарки), са цилиндрима са три кључа. Шарке су хромиране, челичне. Кваке и украсне розетне за цилиндре су челичне, од нерђајућег челика или хромиране. Завршна обрада металних делова граничника за врата треба да је иста као и осталог окова. Врата опремити и аутоматима за самозатварање, уколико је то предвиђено.
Уграђивање у отвор у зиду је механичким везама, типловима и завртњима са поклопцима. Размак веза не може да буде већи од 60 цм, а на местима спојки и брава, обезбедити спој у непосредној близини. Спојница се по целој дужини попуњава ПУ пеном одговарајућег квалитета. Уграђена врата морају да буду у вертикалном положају.
Прелаз између подова, испод крила покрити одговарајућом прелазном лајсном од елоксираног алуминијума, тако да се осигура квалитетно отварање и заптивање крила врата.

Напомена: Уградњу вршити у складу са радионичким детаљима које израђује извођач радова, на основу димензија позиција узетих на лицу места, а све у складу са препорукама произвођача система. Уградња обавезно преко слепог штока, димензија према прорачуну извођача за сваки појединачни тип, а од кутијастих челичних профила, анкерисаних за постојећи зид на мин. 3 места по дужини система. Детаљи морају бити одобрени од стране одговорног пројектанта и надзорног органа. Извођач је дужан да достави атестну документацију усаглашену са ЕН стандардима.

ЕТАЖА	КОМАДА		УКУПНО
	Лева	Десна	
ПОДРУМ	-	-	-
ПРИЗЕМЉЕ	2	-	2
1.СПРАТ	-	-	-
УКУПНО	2	-	2

РАЗМЕРА: 1:50	ПРОЈЕКАТ ЗА ИЗВОЂЕЊЕ	свеска	1
11.2023.		лист	20

Пројектант: „Studio A&D Architects“ д.о.о., Марулићева бр. 3, Београд	Објекат: Реконструкција, доградња и надградња, здравствене станице Котлујевац (део Д.З.Зајечар) ул. Сокобањска б.б.- Зајечар		Наручилац: Град Зајечар, ул. Трг особођења бр.1, Зајечар
зидарска мера 145+80/215	УНУТРАШЊИ ПОРТАЛ	ПРОТИВПОЖАРНОСТ -	ОЗНАКА A21

ИЗГЛЕД

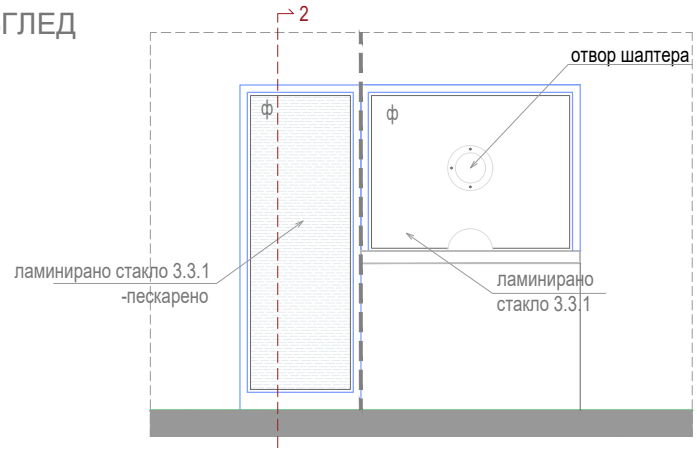

ПРЕСЕК1-1

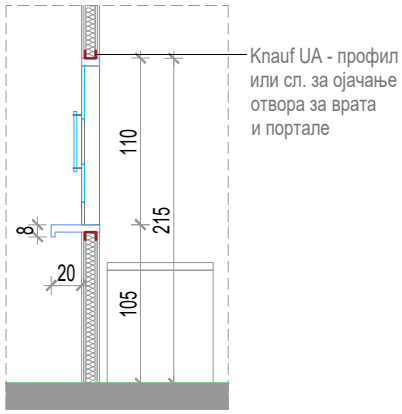

ОСНОВА

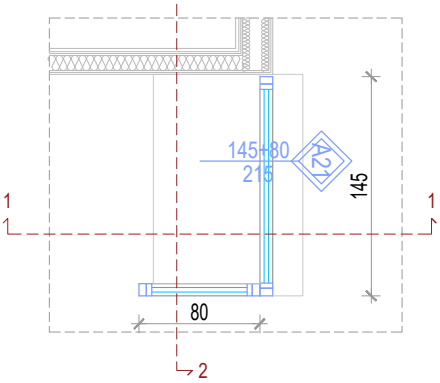

ОПИС : УНУТРАШЊИ ПОРТАЛ

Набавка, израда, транспорт и уградња унутрашње алуминарије од алуминијумских профила домаћег произвођача са скривеним оковом без термопрекида типа ALUMIL SMARTIA P100 или одговарајућа. Профил је равних и танких линија, конструктивне ширине 70 мм.
Профил је заштићен процесом пластификације у боји по избору инвеститора. Доставити сертификат “QUALICOAT“ или “GSB“ за процес пластификације.Уградњу вршити преко челичних држача. Прах коришћен за пластификацију треба да буде у класи 2 Interpron.
Приликом уградње избећи директан додир челика и алуминијума. Сви челични елементи, као и материјал за термичку и хидро-изолацију по ободу отвора су саставни део позиције.
Монтажу вршити према “РАЛ“ систему монтаже уз обавезну примену свих елемената који су предвиђени истом.
Оков системски, са отварањем према шеми произвођача алуминијумских профила са одговарајућим сертификатом и атестом за захтевану носивост, облик и боја по избору пројектанта, гаранцијом од 5 година.
Стаклена испуна 4.4.1, панелна испуна 2x12.5 мм. **Врата су од пескираног памплекс стакла 4.4.1.**
Наведена позиција мора да задовољи санитарне и здравствене прописе за тип, позицију и намену уградње.
Обавеза испоручиоца и извођача да изради радионичке детаље за тип према намени објекта, и достави на сагласност пројектанту или инвеститору.
Могућност комбиновања преграда под различитим угловима и различитих висина за отворене пословне просторе. Позиција садржи посебан доњи профил за провођење каблова и електро инаталација.
Редукција звука до 38 dB. Лака и брза монтажа.
Браве су стандардне, од поцинкованог челика (завршна обрада видљивог дела треба да је иста као завршна обрада квака и шарки), са цилиндрима са три кључа. Шарке су хромиране, челичне. Кваке и украсне розетне за цилиндре су челичне, од нерђајућег челика или хромиране. Завршна обрада металних делова граничника за врата треба да је иста као и осталог окова.
Уграђивање у отвор у зиду је механичким везама, типловима и завртњима са поклопцима. Размак веза не може да буде већи од 60 цм, а на местима спојки и брава, обезбедити спој у непосредној близини. Спојница се по целој дужини попуњава ПУ пеном одговарајућег квалитета. Уграђена врата морају да буду у вертикалном положају. Прелаз између подова, испод крила покрити одговарајућом прелазном лајсном од елоксираног алуминијума, тако да се осигура квалитетно отварање и заптивање крила врата.
Могућност система контроле приступа, у колико је то предвиђено пројектом телекомуникационих и сигналних инсталација. У случају да јесте предвиђено, дати систем извести у свему према наведеном пројекту.
Напомена: Уградњу вршити у складу са радионичким детаљима које израђује ивођач радова, на основу димензија позиција узетих на лицу места, а све у складу са препорукама произвођача система. Уградња обавезно преко слепог штока, димензија према прорачуну извођача за сваки појединачни тип, а од кутијастих челичних профила, анкерисаних за постојећи зид на мин. 3 места по дужини система. Детаљи морају бити одобрени од стране одговорног пројектанта и надзорног органа.
Извођач је дужан да достави атестну документацију усаглашену са ЕН стандардима.

	ЕТАЖА	КОМАДА		УКУПНО
		Лева	Десна	
Десна Лева	ПОДРУМ	-	-	-
	ПРИЗЕМЉЕ	-	-	1
	1.СПРАТ	-	-	-
	УКУПНО	-	-	1

РАЗМЕРА: 1:50	ПРОЈЕКАТ ЗА ИЗВОЂЕЊЕ	свеска	1
11.2023.		лист	21

Пројектант: „Studio A&D Architects“ д.о.о., Марулићева бр. 3, Београд	Објекат: Реконструкција, доградња и надградња, здравствене станице Котлујевац (део Д.З.Зајечар) ул. Сокобањска б.б.- Зајечар		Наручилац: Град Зајечар, ул. Трг особођења бр.1, Зајечар
зидарска мера 145+80/215	УНУТРАШЊИ ПОРТАЛ	ПРОТИВПОЖАРНОСТ -	ОЗНАКА A21

ИЗГЛЕД

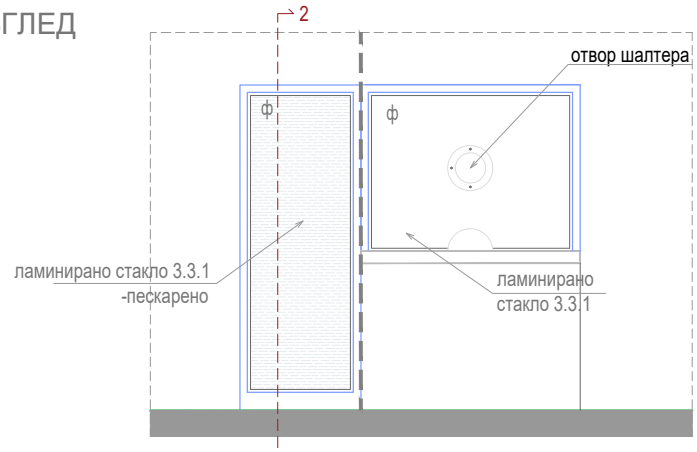

ПРЕСЕК 2-2

ОСНОВА

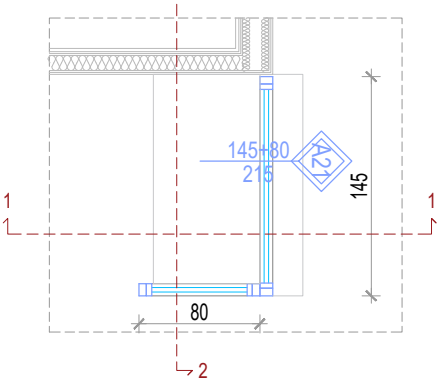

ОПИС : УНУТРАШЊИ ПОРТАЛ

Набавка, израда, транспорт и уградња унутрашње алуминарије од алуминијумских профила домаћег произвођача са скривеним оковом без термопрекида типа ALUMIL SMARTIA P100 или одговарајућа. Профил је равних и танких линија, конструктивне ширине 70 мм.
Профил је заштићен процесом пластификације у боји по избору инвеститора. Доставити сертификат “QUALICOAT“ или “GSB“ за процес пластификације.Уградњу вршити преко челичних држача. Прах коришћен за пластификацију треба да буде у класи 2 Interpron.
Приликом уградње избећи директан додир челика и алуминијума. Сви челични елементи, као и материјал за термичку и хидро-изолацију по ободу отвора су саставни део позиције.
Монтажу вршити према “РАЛ“ систему монтаже уз обавезну примену свих елемената који су предвиђени истом.
Оков системски, са отварањем према шеми произвођача алуминијумских профила са одговарајућим сертификатом и атестом за захтевану носивост, облик и боја по избору пројектанта, гаранцијом од 5 година.
Стаклена испуна 4.4.1, панелна испуна 2x12.5 мм. **Врата су од пескираног памплекс стакла 4.4.1.**
Наведена позиција мора да задовољи санитарне и здравствене прописе за тип, позицију и намену уградње.
Обавеза испоручиоца и извођача да изради радионичке детаље за тип према намени објекта, и достави на сагласност пројектанту или инвеститору.
Могућност комбиновања преграда под различитим угловима и различитих висина за отворене пословне просторе. Позиција садржи посебан доњи профил за провођење каблова и електро инаталација.
Редукција звука до 38 dB. Лака и брза монтажа.
Браве су стандардне, од поцинкованог челика (завршна обрада видљивог дела треба да је иста као завршна обрада квака и шарки), са цилиндрима са три кључа. Шарке су хромиране, челичне. Кваке и украсне розетне за цилиндре су челичне, од нерђајућег челика или хромиране. Завршна обрада металних делова граничника за врата треба да је иста као и осталог окова.
Уграђивање у отвор у зиду је механичким везама, типловима и завртњима са поклопцима. Размак веза не може да буде већи од 60 цм, а на местима спојки и брава, обезбедити спој у непосредној близини. Спојница се по целој дужини попуњава ПУ пеном одговарајућег квалитета. Уграђена врата морају да буду у вертикалном положају. Прелаз између подова, испод крила покрити одговарајућом прелазном лајсном од елоксираног алуминијума, тако да се осигура квалитетно отварање и заптивање крила врата.
Могућност система контроле приступа, у колико је то предвиђено пројектом телекомуникационих и сигналних инсталација. У случају да јесте предвиђено, дати систем извести у свему према наведеном пројекту.
Напомена: Уградњу вршити у складу са радионичким детаљима које израђује ивођач радова, на основу димензија позиција узетих на лицу места, а све у складу са препорукама произвођача система. Уградња обавезно преко слепог штока, димензија према прорачуну извођача за сваки појединачни тип, а од кутијастих челичних профила, анкерисаних за постојећи зид на мин. 3 места по дужини система. Детаљи морају бити одобрени од стране одговорног пројектанта и надзорног органа.
Извођач је дужан да достави атестну документацију усаглашену са ЕН стандардима.

	ЕТАЖА	КОМАДА		УКУПНО
		Лева	Десна	
Десна Лева	ПОДРУМ	-	-	-
	ПРИЗЕМЉЕ	-	-	1
	1.СПРАТ	-	-	-
	УКУПНО	-	-	1

РАЗМЕРА: 1:50	**ПРОЈЕКАТ ЗА ИЗВОЂЕЊЕ**	свеска	1
11.2023.		лист	21'

Пројектант: „Studio A&D Architects“ д.о.о., Марулићева бр. 3, Београд	Објекат: Реконструкција, доградња и надградња, здравствене станице Котлујевац (део Д.З.Зајечар) ул. Сокобањска б.б.- Зајечар	Наручилац: Град Зајечар, ул. Трг особођења бр.1, Зајечар

зидарска мера	УНУТРАШЊИ ПОРТАЛ	ПРОТИВПОЖАРНОСТ	ОЗНАКА A22
181/215		-	

ИЗГЛЕД

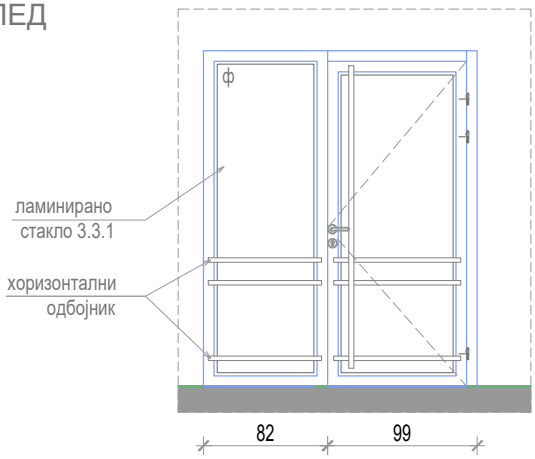

ПРЕСЕК

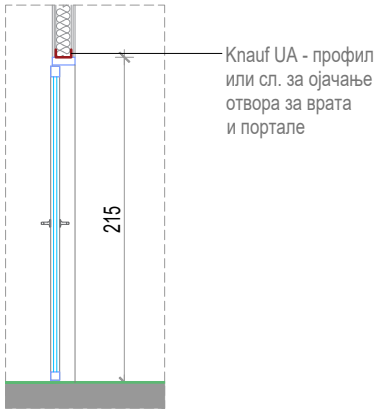

ОСНОВА

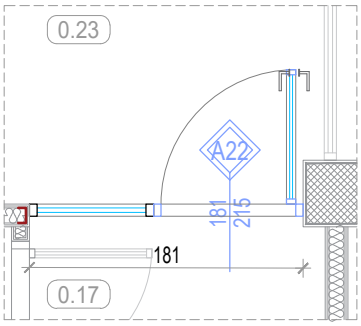

ОПИС : УНУТРАШЊИ ПОРТАЛ

Општи услови: Све елементе конструкције (профиле, стакло, носаче и анкере) димензионисати у складу са статичким таблицама произвођача.

Конструкција унутрашњих врата: Унутрашња врата од алуминијумских профила без термопрекида типа Alumil Comfort M9400. Конструктивна дубина конструкције (ширина штока) 45мм, дубина крила 52мм. Ниски праг од 20мм. Врата могу имати испуну од стакла или испуну од панела. Профил је заштићен процесом пластификације у боји по избору инвеститора и пројектанта. Квалитет пластификације доказати Qualicoat Seaside. Окови тестирани у систему профила, са отварањем према датој шеми, видни делови окова у боји по избору пројектанта и инвеститора из стандардне каталошке понуде произвођача система.

Врата опремити цилиндричним троделним шаркама, одговарајућим бравама, ручицама и/или рукохватима, цилиндар розетнама, одговарајућим цилиндрима и аутоматима за самозатварање, уколико је то предвиђено. Тамо где је то предвиђено пројектом, врата опремити оковима за потребе евакуације (паник окови).

Уколико су врата од стаклене испуне, стаклену испуну предвидети од двослојног ламелираног сигурносног стакло пакета укупне дебљине до 24мм прелиминарне конфигурације: 33.2мм + 12 + 33.2мм.

Произвођач је дужан да дефинише начин уградње радионичким цртежима на које је обавезан да добије сагласност наручиоца, односно пројектанта. При изради и монтажи позиције поштовати све препоруке од стране произвођача профила. Извођач је дужан доставити атестну документацију усаглашену са EN стандардима.

Отварање: По приложеној скици.

НАПОМЕНА: Уградњу вршити у складу са радионичким детаљима које израђује извођач радова, на основу димензија позиција узетих на лицу места Детаљ конструкције и уградње, морају бити одобрени од стране надзорног органа.

	ЕТАЖА	КОМАДА		УКУПНО
		Лева	Десна	
Десна Лева	ПОДРУМ	-	-	-
	ПРИЗЕМЉЕ	-	-	2
	1.СПРАТ	-	-	-
	УКУПНО	-	-	2

РАЗМЕРА: 1:50	ПРОЈЕКАТ ЗА ИЗВОЂЕЊЕ	свеска	1
11.2023.		лист	22

Пројектант: „Studio A&D Architects“ д.о.о., Марулићева бр. 3, Београд	Објекат: Реконструкција, доградња и надградња, здравствене станице Котлујевац (део Д.З.Зајечар) ул. Сокобањска б.б.- Зајечар		Наручилац: Град Зајечар, ул. Трг особођења бр.1, Зајечар
зидарска мера 211/215+120	УНУТРАШЊИ ПОРТАЛ	ПРОТИВПОЖАРНОСТ -	ОЗНАКА A23

ИЗГЛЕД

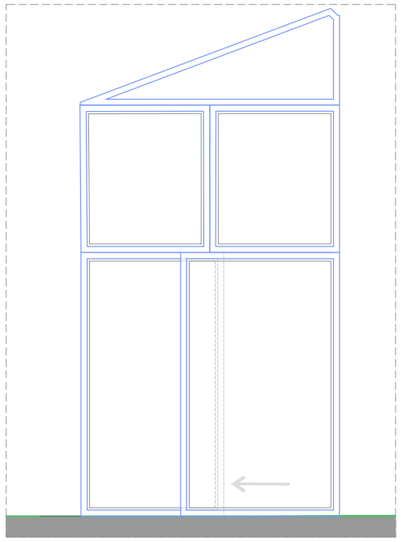

ПРЕСЕК

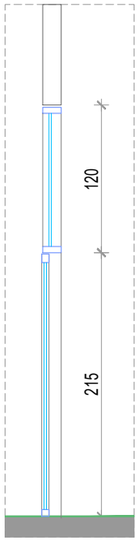

ОСНОВА

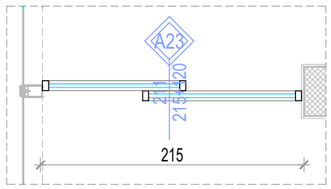

ОПИС : УНУТРАШЊИ ПОРТАЛ СА КЛИЗНИМ ВРАТИМА КОМБИНАЦИЈА АЛУМИЛ M9400 + M14600 ИЛИ СЛ.

Општи услови: Све елементе конструкције (профиле, стакло, носаче и анкере) димензионисати у складу са статичким таблицама произвођача.

Конструкција унутрашњих врата: Унутрашња врата од алуминијумских профила без термопрекида типа Alumil Comfort M9400. Конструктивна дубина конструкције (ширина штока) 45мм, дубина крила 52мм. Ниски праг од 20мм. Врата могу имати испуну од стакла или испуну од панела. Профил је заштићен процесом пластификације у боји по избору инвеститора и пројектанта. Квалитет пластификације доказати Qualicoat Seaside. Окови тестирани у систему профила, са отварањем према датој шеми, видни делови окова у боји по избору пројектанта и инвеститора из стандардне каталошке понуде произвођача система.
Врата опремити цилиндричним троделним шаркама, одговарајућим бравама, ручицама и/или рукохватима, цилиндар розетнама, одговарајућим цилиндрима и аутоматима за самозатварање, уколико је то предвиђено. Тамо где је то предвиђено пројектом, врата опремити оковима за потребе евакуације (паник окови).
Уколико су врата од стаклене испуне, стаклену испуну предвидети од двослојног ламелираног сигурносног стакло пакета укупне дебљине до 24мм прелиминарне конфигурације: 33.2мм + 12 + 33.2мм.
Произвођач је дужан да дефинише начин уградње радионичким цртежима на које је обавезан да добије сагласност наручиоца, односно пројектанта. При изради и монтажи позиције поштовати све препоруке од стране произвођача профила. Извођач је дужан доставити атестну документацију усаглашену са EN стандардима.
Отварање: По приложеној скици.

Конструкција унутрашњих врата: Клизна врата од алуминијумских профила без термо прекида типа Alumil M14600. Конструктивна висина конструкције (висина штока) 31.5/40мм, дубина крила 67/79мм. Средњи вертикални профил доступан регуларне ширине 68.5/80.5мм и узак ширине 23мм. Типологије отварања са једном, две или три шине. Џепна варијанта - клизање у зид.
Основна дебљина система је 35мм. Одличне статистичке карактеристике, изузетна отпорност на ударе ветра. Могућа је опција са ниским прагом.
Профил је заштићен процесом пластификације у боји по избору пројектанта и инвеститора. Квалитет доказати сертификатима Qualicoat Seaside.
Окови тестирани у систему профила, са отварањем према датој шеми. Боја окова и ручица по избору пројектанта и инвеститора из стандардне каталошке понуде произвођача система. Максимална тежина крила до 180кг. Окови морају имати гаранцију од минимум 5 година.
Позиција је застакљена термоизолаионим стаклом типа 6мм + 6 + 6мм. Потребну дебљину стакла димензионисати у зависности од величине отвора и изложености утицајима. Максимална дебљна стакла 26мм.
Уградњу вршити преко слепог рама и челичних држача. Слепи рам је обавезан у доњој зони. Приликом уградње избећи директан додир челика и алуминијума.Сви челични елементи и остали елементи за фиксирање позиције,опшивни елементи,као и материјал за термичку и хидро изолацију по ободу отвора су саставни део позиције.Монтажу вршити према "РАЛ" систему монтаже уз обавезну примену свих елемената који су предвиђени истом.
Произвођач је дужан да дефинише начин уградње радионичким цртежима на које је обавезан да добије сагласност наручиоца,односно пројектанта.При изради и монтажи позиције поштовати све препоруке од стране произвођача профила.Извођач је дужан доставити атестну документацију усаглашену са ЕН стандардима.
Отварање: По приложеној скици.

НАПОМЕНА: Уградњу вршити у складу са радионичким детаљима које израђује извођач радова, на основу димензија позиција узетих на лицу места Детаљ конструкције и уградње, морају бити одобрени од стране надзорног органа.

ЕТАЖА	КОМАДА		УКУПНО
	Лева	Десна	
ПОДРУМ	-	-	-
ПРИЗЕМЉЕ	-	-	1
1.СПРАТ	-	-	-
УКУПНО	-	-	1

РАЗМЕРА: 1:50	ПРОЈЕКАТ ЗА ИЗВОЂЕЊЕ	свеска	1
11.2023.		лист	23

Пројектант: „Studio A&D Architects“ д.о.о., Марулићева бр. 3, Београд	Објекат: Реконструкција, доградња и надградња, здравствене станице Котлујевац (део Д.З.Зајечар) ул. Сокобањска б.б.- Зајечар	Наручилац: Град Зајечар, ул. Трг особођења бр.1, Зајечар

зидарска мера	УНУТРАШЊИ ПОРТАЛ	ПРОТИВПОЖАРНОСТ	ОЗНАКА A24
602/215		-	

ИЗГЛЕД

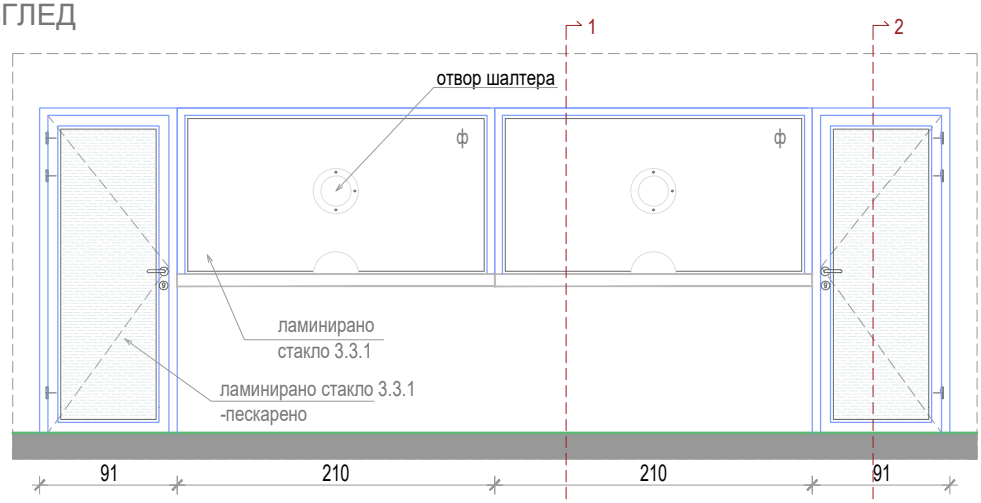

ПРЕСЕК 1-1

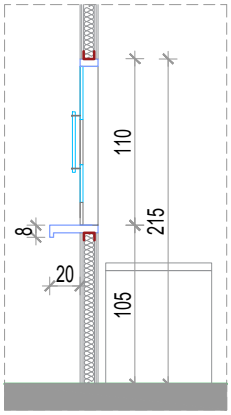

ОСНОВА

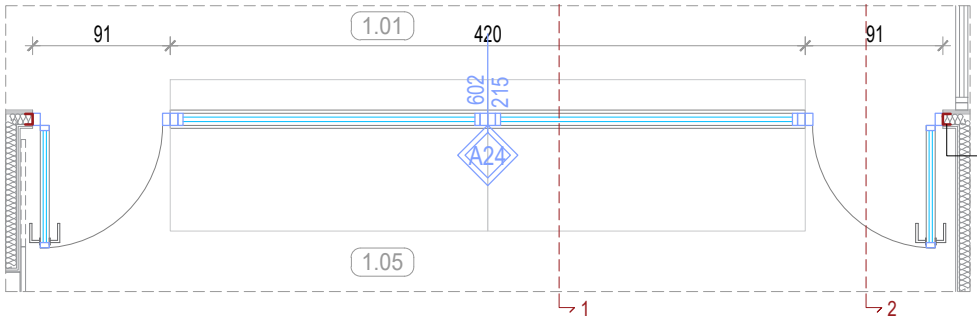

Knauf UA - профил или сл. за ојачање отвора за врата и портале

ОПИС : УНУТРАШЊИ ПОРТАЛ

Набавка, израда, транспорт и уградња унутрашње алуминарије од алуминијумских профила домаћег произвођача са скривеним оковом без термопрекида типа ALUMIL SMARTIA P100 или одговарајућа. Профил је равних и танких линија, конструктивне ширине 70 мм.
Профил је заштићен процесом пластификације у боји по избору инвеститора. Доставити сертификат “QUALICOAT“ или “GSB“ за процес пластификације.Уградњу вршити преко челичних држача. Прах коришћен за пластификацију треба да буде у класи 2 Interpron.
Приликом уградње избећи директан додир челика и алуминијума. Сви челични елементи, као и материјал за термичку и хидро-изолацију по ободу отвора су саставни део позиције.
Монтажу вршити према “РАЛ“ систему монтаже уз обавезну примену свих елемената који су предвиђени истом.
Оков системски, са отварањем према шеми произвођача алуминијумских профила са одговарајућим сертификатом и атестом за захтевану носивост, облик и боја по избору пројектанта, гаранцијом од 5 година.
Стаклена испуна 4.4.1, панелна испуна 2x12.5 мм. **Врата су од пескираног памплекс стакла 4.4.1.**
Наведена позиција мора да задовољи санитарне и здравствене прописе за тип, позицију и намену уградње.
Обавеза испоручиоца и извођача да изради радионичке детаље за тип према намени објекта, и достави на сагласност пројектанту или инвеститору.
Могућност комбиновања преграда под различитим угловима и различитих висина за отворене пословне просторе. Позиција садржи посебан доњи профил за провођење каблова и електро инаталација.
Редукција звука до 38 dB. Лака и брза монтажа.
Браве су стандардне, од поцинкованог челика (завршна обрада видљивог дела треба да је иста као завршна обрада квака и шарки), са цилиндрима са три кључа. Шарке су хромиране, челичне. Кваке и украсне розетне за цилиндре су челичне, од нерђајућег челика или хромиране. Завршна обрада металних делова граничника за врата треба да је иста као и осталог окова.
Уграђивање у отвор у зиду је механичким везама, типловима и завртњима са поклопцима. Размак веза не може да буде већи од 60 цм, а на местима спојки и брава, обезбедити спој у непосредној близини. Спојница се по целој дужини попуњава ПУ пеном одговарајућег квалитета. Уграђена врата морају да буду у вертикалном положају. Прелаз између подова, испод крила покрити одговарајућом прелазном лајсном од елоксираног алуминијума, тако да се осигура квалитетно отварање и заптивање крила врата.
Могућност система контроле приступа, у колико је то предвиђено пројектом телекомуникационих и сигналних инсталација. У случају да јесте предвиђено, дати систем извести у свему према наведеном пројекту.
Напомена: Уградњу вршити у складу са радионичким детаљима које израђује извођач радова, на основу димензија позиција узетих на лицу места, а све у складу са препорукама произвођача система. Уградња обавезно преко слепог штока, димензија према прорачуну извођача за сваки појединачни тип, а од кутијастих челичних профила, анкерисаних за постојећи зид на мин. 3 места по дужини система. Детаљи морају бити одобрени од стране одговорног пројектанта и надзорног органа.
Извођач је дужан да достави атестну документацију усаглашену са ЕН стандардима.

Десна Лева

ЕТАЖА	КОМАДА		УКУПНО
	Лева	Десна	
ПОДРУМ	-	-	-
ПРИЗЕМЉЕ	-	-	-
1.СПРАТ	-	-	1
УКУПНО	-	-	1

РАЗМЕРА: 1:50	ПРОЈЕКАТ ЗА ИЗВОЂЕЊЕ	свеска	1
11.2023.		лист	24

Пројектант: „Studio A&D Architects“ д.о.о., Марулићева бр. 3, Београд	Објекат: Реконструкција, доградња и надградња, здравствене станице Котлујевац (део Д.З.Зајечар) ул. Сокобањска б.б.- Зајечар	Наручилац: Град Зајечар, ул. Трг особођења бр.1, Зајечар

зидарска мера	УНУТРАШЊИ ПОРТАЛ	ПРОТИВПОЖАРНОСТ	ОЗНАКА A24
601/215		-	

ИЗГЛЕД

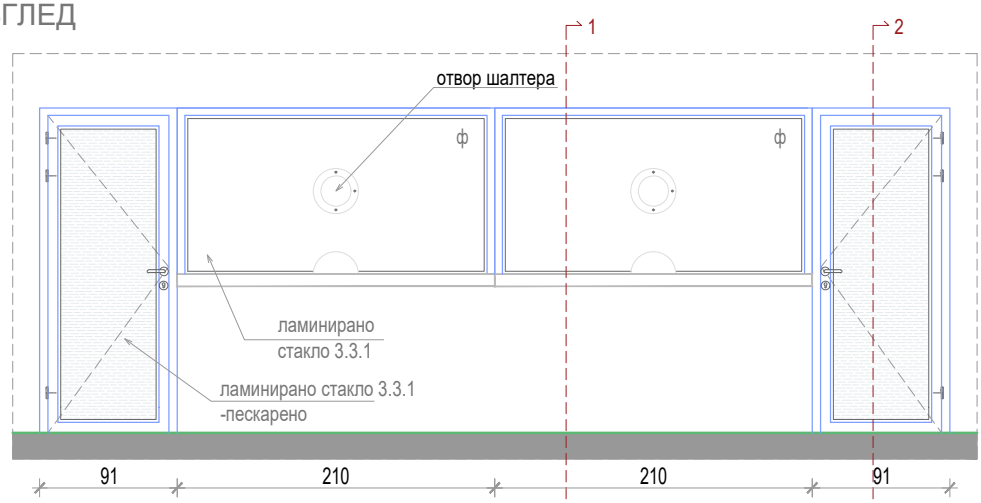

ПРЕСЕК 2-2

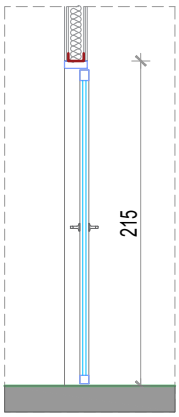

ОСНОВА

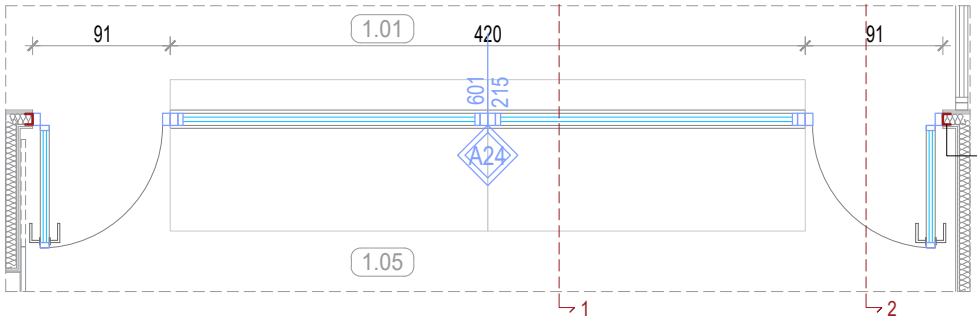

ОПИС : УНУТРАШЊИ ПОРТАЛ

Набавка, израда, транспорт и уградња унутрашње алуминарије од алуминијумских профила домаћег произвођача са скривеним оковом без термопрекида типа ALUMIL SMARTIA P100 или одговарајућа. Профил је равних и танких линија, конструктивне ширине 70 мм.
Профил је заштићен процесом пластификације у боји по избору инвеститора. Доставити сертификат “QUALICOAT“ или “GSB“ за процес пластификације.Уградњу вршити преко челичних држача. Прах коришћен за пластификацију треба да буде у класи 2 Interpron.
Приликом уградње избећи директан додир челика и алуминијума. Сви челични елементи, као и материјал за термичку и хидро-изолацију по ободу отвора су саставни део позиције.
Монтажу вршити према “РАЛ“ систему монтаже уз обавезну примену свих елемената који су предвиђени истом.
Оков системски, са отварањем према шеми произвођача алуминијумских профила са одговарајућим сертификатом и атестом за захтевану носивост, облик и боја по избору пројектанта, гаранцијом од 5 година.
Стаклена испуна 4.4.1, панелна испуна 2x12.5 мм. **Врата су од пескираног памплекс стакла 4.4.1.**
Наведена позиција мора да задовољи санитарне и здравствене прописе за тип, позицију и намену уградње.
Обавеза испоручиоца и извођача да изради радионичке детаље за тип према намени објекта, и достави на сагласност пројектанту или инвеститору.
Могућност комбиновања преграда под различитим угловима и различитих висина за отворене пословне просторе. Позиција садржи посебан доњи профил за провођење каблова и електро инаталација.
Редукција звука до 38 dB. Лака и брза монтажа.
Браве су стандардне, од поцинкованог челика (завршна обрада видљивог дела треба да је иста као завршна обрада квака и шарки), са цилиндрима са три кључа. Шарке су хромиране, челичне. Кваке и украсне розетне за цилиндре су челичне, од нерђајућег челика или хромиране. Завршна обрада металних делова граничника за врата треба да је иста као и осталог окова.
Уграђивање у отвор у зиду је механичким везама, типловима и завртњима са поклопцима. Размак веза не може да буде већи од 60 цм, а на местима спојки и брава, обезбедити спој у непосредној близини. Спојница се по целој дужини попуњава ПУ пеном одговарајућег квалитета. Уграђена врата морају да буду у вертикалном положају. Прелаз између подова, испод крила покрити одговарајућом прелазном лајсном од елоксираног алуминијума, тако да се осигура квалитетно отварање и заптивање крила врата.
Могућност система контроле приступа, у колико је то предвиђено пројектом телекомуникационих и сигналних инсталација. У случају да јесте предвиђено, дати систем извести у свему према наведеном пројекту.
Напомена: Уградњу вршити у складу са радионичким детаљима које израђује ивођач радова, на основу димензија позиција узетих на лицу места, а све у складу са препорукама произвођача система. Уградња обавезно преко слепог штока, димензија према прорачуну извођача за сваки појединачни тип, а од кутијастих челичних профила, анкерисаних за постојећи зид на мин. 3 места по дужини система. Детаљи морају бити одобрени од стране одговорног пројектанта и надзорног органа.
Извођач је дужан да достави атестну документацију усаглашену са ЕН стандардима.

Десна Лева

ЕТАЖА	КОМАДА		УКУПНО
	Лева	Десна	
ПОДРУМ	-	-	-
ПРИЗЕМЉЕ	-	-	-
1.СПРАТ	-	-	1
УКУПНО	-	-	1

РАЗМЕРА: 1:50	ПРОЈЕКАТ ЗА ИЗВОЂЕЊЕ	свеска	1
11.2023.		лист	24'

Пројектант: „Studio A&D Architects“ д.о.о., Марулићева бр. 3, Београд	Објекат: Реконструкција, доградња и надградња, здравствене станице Котлујевац (део Д.З.Зајечар) ул. Сокобањска б.б.- Зајечар	Наручилац: Град Зајечар, ул. Трг особођења бр.1, Зајечар

зидарска мера	УНУТРАШЊИ ПОРТАЛ	ПРОТИВПОЖАРНОСТ	ОЗНАКА A25
321/300		-	

ИЗГЛЕД

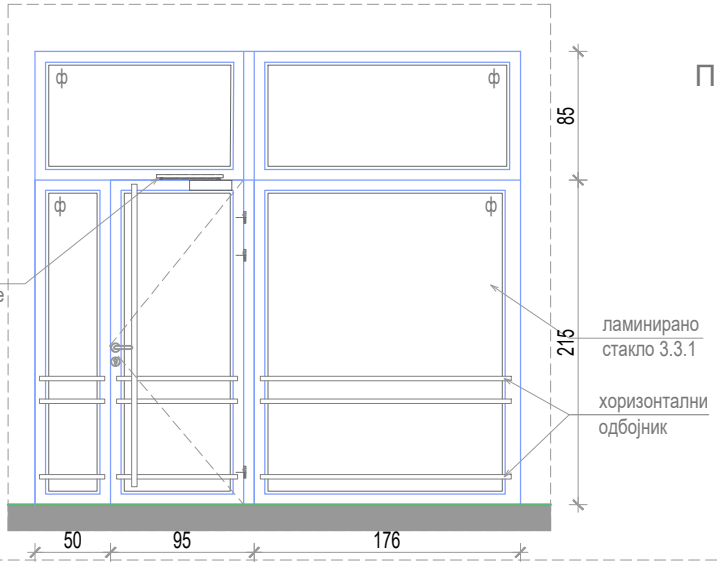

ПРЕСЕК

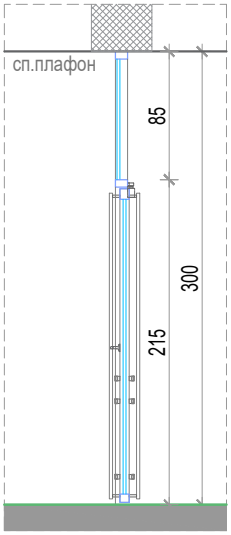

ОСНОВА

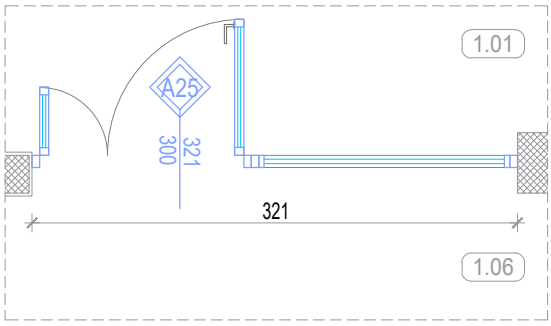

ОПИС : УНУТРАШЊИ ПОРТАЛ

Општи услови: Све елементе конструкције (профиле, стакло, носаче и анкере) димензионисати у складу са статичким таблицама произвођача.

Конструкција унутрашњих врата: Унутрашња врата од алуминијумских профила без термопрекида типа Alumil Comfort M9400. Конструктивна дубина конструкције (ширина штока) 45мм, дубина крила 52мм. Ниски праг од 20мм. Врата могу имати испуну од стакла или испуну од панела. Профил је заштићен процесом пластификације у боји по избору инвеститора и пројектанта. Квалитет пластификације доказати Qualicoat Seaside. Окови тестирани у систему профила, са отварањем према датој шеми, видни делови окова у боји по избору пројектанта и инвеститора из стандардне каталошке понуде произвођача система.

Врата опремити цилиндричним троделним шаркама, одговарајућим бравама, ручицама и/или рукохватима, цилиндар розетнама, одговарајућим цилиндрима и аутоматима за самозатварање, уколико је то предвиђено. Тамо где је то предвиђено пројектом, врата опремити оковима за потребе евакуације (паник окови).

Уколико су врата од стаклене испуне, стаклену испуну предвидети од двослојног ламелираног сигурносног стакло пакета укупне дебљине до 24мм прелиминарне конфигурације: 33.2мм + 12 + 33.2мм.

Произвођач је дужан да дефинише начин уградње радионичким цртежима на које је обавезан да добије сагласност наручиоца, односно пројектанта. При изради и монтажи позиције поштовати све препоруке од стране произвођача профила. Извођач је дужан доставити атестну документацију усаглашену са EN стандардима.

Отварање: По приложеној скици.

НАПОМЕНА: Уградњу вршити у складу са радионичким детаљима које израђује извођач радова, на основу димензија позиција узетих на лицу места Детаљ конструкције и уградње, морају бити одобрени од стране надзорног органа.

	ЕТАЖА	КОМАДА		УКУПНО
		Лева	Десна	
Десна Лева	ПОДРУМ	-	-	-
	ПРИЗЕМЉЕ	-	-	-
	1.СПРАТ	-	-	2
	УКУПНО	-	-	2

РАЗМЕРА: 1:50	ПРОЈЕКАТ ЗА ИЗВОЂЕЊЕ	свеска	1
11.2023.		лист	25

Пројектант: „Studio A&D Architects“ д.о.о., Марулићева бр. 3, Београд	Објекат: Реконструкција, доградња и надградња, здравствене станице Котлујевац (део Д.З.Зајечар) ул. Сокобањска б.б.- Зајечар	Наручилац: Град Зајечар, ул. Трг особођења бр.1, Зајечар

зидарска мера	УНУТРАШЊИ ПОРТАЛ	ПРОТИВПОЖАРНОСТ	ОЗНАКА A26
371/300		-	

ИЗГЛЕД

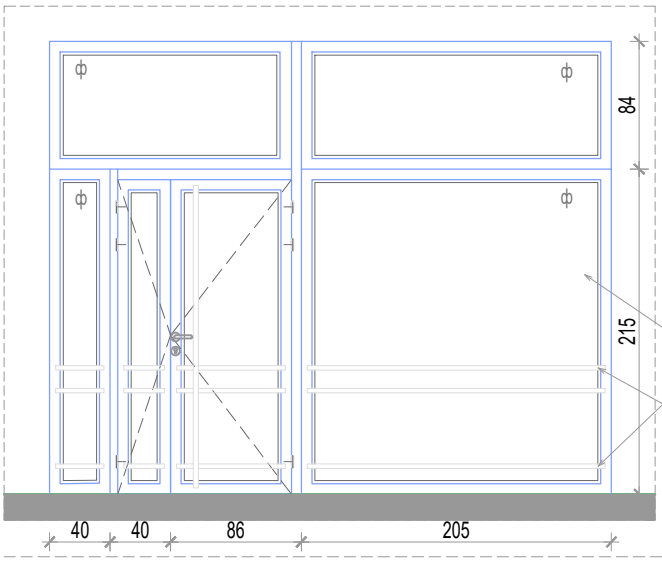

ПРЕСЕК

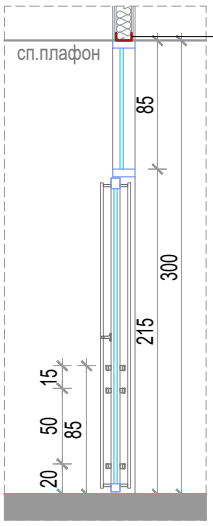

ОСНОВА

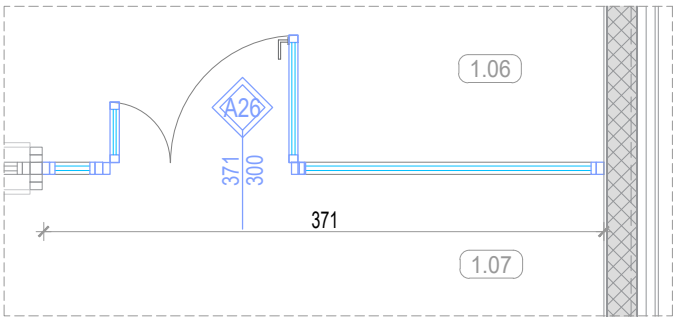

ОПИС : УНУТРАШЊИ ПОРТАЛ

Општи услови: Све елементе конструкције (профиле, стакло, носаче и анкере) димензионисати у складу са статичким таблицама произвођача.

Конструкција унутрашњих врата: Унутрашња врата од алуминијумских профила без термопрекида типа Alumil Comfort M9400. Конструктивна дубина конструкције (ширина штока) 45мм, дубина крила 52мм. Ниски праг од 20мм. Врата могу имати испуну од стакла или испуну од панела. Профил је заштићен процесом пластификације у боји по избору инвеститора и пројектанта. Квалитет пластификације доказати Qualicoat Seaside. Окови тестирани у систему профила, са отварањем према датој шеми, видни делови окова у боји по избору пројектанта и инвеститора из стандардне каталошке понуде произвођача система.

Врата опремити цилиндричним троделним шаркама, одговарајућим бравама, ручицама и/или рукохватима, цилиндар розетнама, одговарајућим цилиндрима и аутоматима за самозатварање, уколико је то предвиђено. Тамо где је то предвиђено пројектом, врата опремити оковима за потребе евакуације (паник окови).

Уколико су врата од стаклене испуне, стаклену испуну предвидети од двослојног ламелираног сигурносног стакло пакета укупне дебљине до 24мм прелиминарне конфигурације: 33.2мм + 12 + 33.2мм.

Произвођач је дужан да дефинише начин уградње радионичким цртежима на које је обавезан да добије сагласност наручиоца, односно пројектанта. При изради и монтажи позиције поштовати све препоруке од стране произвођача профила. Извођач је дужан доставити атестну документацију усаглашену са EN стандардима.

Отварање: По приложеној скици.

НАПОМЕНА: Уградњу вршити у складу са радионичким детаљима које израђује извођач радова, на основу димензија позиција узетих на лицу места Детаљ конструкције и уградње, морају бити одобрени од стране надзорног органа.

	ЕТАЖА	КОМАДА		УКУПНО
		Лева	Десна	
Десна Лева	ПОДРУМ	-	-	-
	ПРИЗЕМЉЕ	-	-	-
	1.СПРАТ	-	-	1
	УКУПНО	-	-	1

РАЗМЕРА: 1:50	ПРОЈЕКАТ ЗА ИЗВОЂЕЊЕ	свеска	1
11.2023.		лист	26

Пројектант: „Studio A&D Architects“ д.о.о., Марулићева бр. 3, Београд	Објекат: Реконструкција, доградња и надградња, здравствене станице Котлујевац (део Д.З.Зајечар) ул. Сокобањска б.б.- Зајечар	Наручилац: Град Зајечар, ул. Трг особођења бр.1, Зајечар

зидарска мера	УНУТРАШЊИ ПОРТАЛ	ПРОТИВПОЖАРНОСТ	ОЗНАКА A27
324/300		-	

ИЗГЛЕД

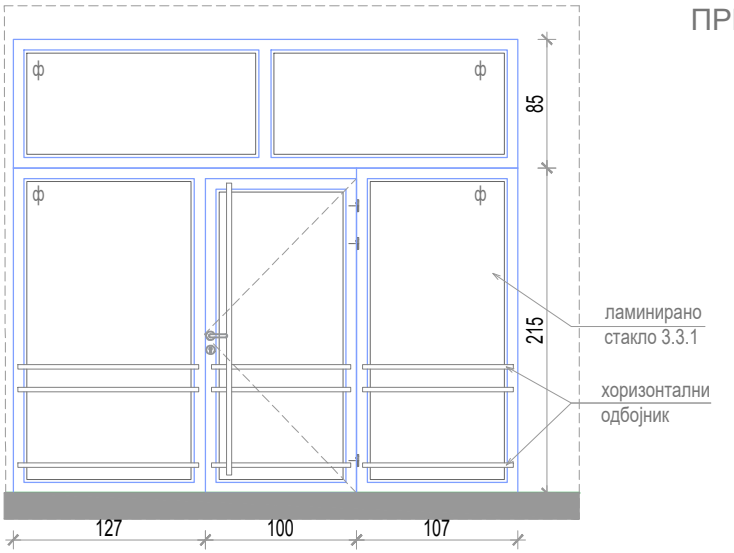

ПРЕСЕК

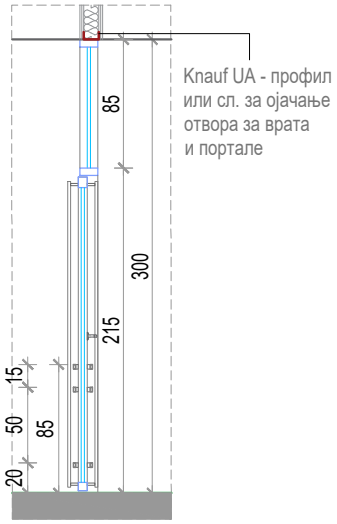

ОСНОВА

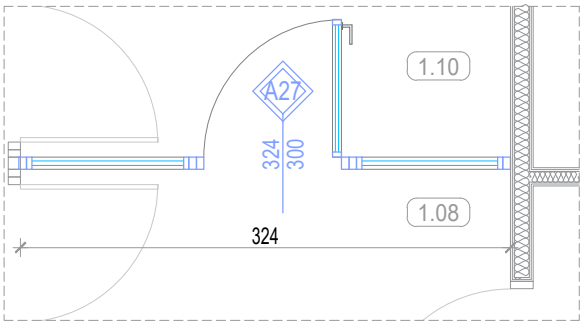

ОПИС : УНУТРАШЊИ ПОРТАЛ

Општи услови: Све елементе конструкције (профиле, стакло, носаче и анкере) димензионисати у складу са статичким таблицама произвођача.

Конструкција унутрашњих врата: Унутрашња врата од алуминијумских профила без термопрекида типа Alumil Comfort M9400. Конструктивна дубина конструкције (ширина штока) 45мм, дубина крила 52мм. Ниски праг од 20мм. Врата могу имати испуну од стакла или испуну од панела. Профил је заштићен процесом пластификације у боји по избору инвеститора и пројектанта. Квалитет пластификације доказати Qualicoat Seaside. Окови тестирани у систему профила, са отварањем према датој шеми, видни делови окова у боји по избору пројектанта и инвеститора из стандардне каталошке понуде произвођача система.

Врата опремити цилиндричним троделним шаркама, одговарајућим бравама, ручицама и/или рукохватима, цилиндар розетнама, одговарајућим цилиндрима и аутоматима за самозатварање, уколико је то предвиђено. Тамо где је то предвиђено пројектом, врата опремити оковима за потребе евакуације (паник окови).

Уколико су врата од стаклене испуне, стаклену испуну предвидети од двослојног ламелираног сигурносног стакло пакета укупне дебљине до 24мм прелиминарне конфигурације: 33.2мм + 12 + 33.2мм.

Произвођач је дужан да дефинише начин уградње радионичким цртежима на које је обавезан да добије сагласност наручиоца, односно пројектанта. При изради и монтажи позиције поштовати све препоруке од стране произвођача профила. Извођач је дужан доставити атестну документацију усаглашену са EN стандардима.

Отварање: По приложеној скици.

НАПОМЕНА: Уградњу вршити у складу са радионичким детаљима које израђује извођач радова, на основу димензија позиција узетих на лицу места Детаљ конструкције и уградње, морају бити одобрени од стране надзорног органа.

Десна / Лева	ЕТАЖА	КОМАДА		УКУПНО
		Лева	Десна	
	ПОДРУМ	-	-	-
	ПРИЗЕМЉЕ	-	-	-
	1.СПРАТ	-	-	1
	УКУПНО	-	-	1

РАЗМЕРА: 1:50	ПРОЈЕКАТ ЗА ИЗВОЂЕЊЕ	свеска	1
11.2023.		лист	27

Пројектант: „Studio A&D Architects“ д.о.о., Марулићева бр. 3, Београд	Објекат: Реконструкција, доградња и надградња, здравствене станице Котлујевац (део Д.З.Зајечар) ул. Сокобањска б.б.- Зајечар	Наручилац: Град Зајечар, ул. Трг особођења бр.1, Зајечар

зидарска мера	УНУТРАШЊА ЈЕДНОКРИЛНА ВРАТА	ПРОТИВПОЖАРНОСТ	ОЗНАКА A28
101/215		-	

ИЗГЛЕД

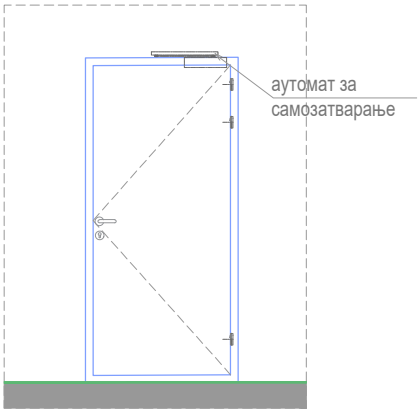

ПРЕСЕК

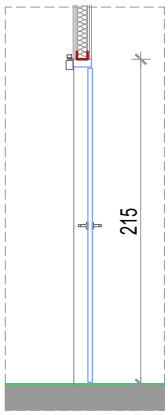

ОСНОВА

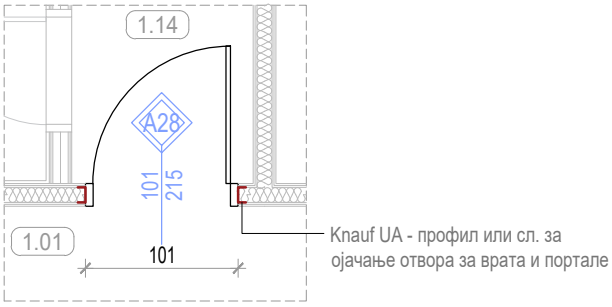

ОПИС : УНУТРАШЊА ЈЕДНОКРИЛНА ВРАТА

Врата типа ALUMIL INTERNO-LINEAR TWIN или одговарајућа, се израђују у комбинацији алуминијума и дрвета. Алуминијумски штокови се раде из профила ALUMIL INTERNO из серије LINEAR TWIN са равним ивицама и подесиви су за било коју дебљину зида. На оквиру формирати жљеб за постављање одговарајуће заптивне гуме.
Врата су опремљена системским оковом који је предвиђен за честу употребу и брава је магнетна.
Оков из серије окова предвиђених од произвођача у сагласности са захтевом пројектаната.
Профил је заштићен процесом пластификације у боји Рал 7016. Доставити сертификат “QUALICOAT“ или “GSB“ за процес пластификације.
Крило врата је израђено од медијапана (2*6мм) са испуном од картонског саћа. Обрада је HPL тракама у боји по избору пројектанта. Завршна обрада површина системом заштите за врата између просторија различитих влажности, са одговарајућим блокаторима, импрегнацијом, подлогом и финалним слојем за провидне полиуретанске системе.
Ивице крила врата су додатно ојачане тврдим дрветом и алиминијумским профилима
Квака је део додатне опреме и бира се уз сагласност пројектанта или инвеститора.
Браве су стандардне, од поцинкованог челика (завршна обрада видљивог дела треба да је иста као завршна обрада квака и шарки), са цилиндрима са три кључа. Шарке су хромиране, челичне. Кваке и украсне розетне за цилиндре су челичне, од нерђајућег челика или хромиране. Завршна обрада металних делова граничника за врата треба да је иста као и осталог окова. Врата опремити и аутоматима за самозатварање, уколико је то предвиђено.
Уграђивање у отвор у зиду је механичким везама, типловима и завртњима са поклопцима. Размак веза не може да буде већи од 60 цм, а на местима спојки и брава, обезбедити спој у непосредној близини. Спојница се по целој дужини попуњава ПУ пеном одговарајућег квалитета. Уграђена врата морају да буду у вертикалном положају.
Прелаз између подова, испод крила покрити одговарајућом прелазном лајсном од елоксираног алуминијума, тако да се осигура квалитетно отварање и заптивање крила врата.

Напомена: Уградњу вршити у складу са радионичким детаљима које израђује извођач радова, на основу димензија позиција узетих на лицу места, а све у складу са препорукама произвођача система. Уградња обавезно преко слепог штока, димензија према прорачуну извођача за сваки појединачни тип, а од кутијастих челичних профила, анкерисаних за постојећи зид на мин. 3 места по дужини система. Детаљи морају бити одобрени од стране одговорног пројектанта и надзорног органа. Извођач је дужан да достави атестну документацију усаглашену са ЕН стандардима.

ЕТАЖА	КОМАДА		УКУПНО
	Лева	Десна	
ПОДРУМ	-	-	-
ПРИЗЕМЉЕ	-	-	-
1.СПРАТ	2	-	2
УКУПНО	2	-	2

РАЗМЕРА: 1:50	ПРОЈЕКАТ ЗА ИЗВОЂЕЊЕ	свеска	1
ДАТУМ: 11.2023.		лист	28

Пројектант: „Studio A&D Architects“ д.о.о., Марулићева бр. 3, Београд	Објекат: Реконструкција, доградња и надградња, здравствене станице Котлујевац (део Д.З.Зајечар) ул. Сокобањска б.б.- Зајечар		Наручилац: Град Зајечар, ул. Трг особођења бр.1, Зајечар
зидарска мера 91/215	УНУТРАШЊА ЈЕДНОКРИЛНА ВРАТА	ПРОТИВПОЖАРНОСТ -	ОЗНАКА A29

ИЗГЛЕД

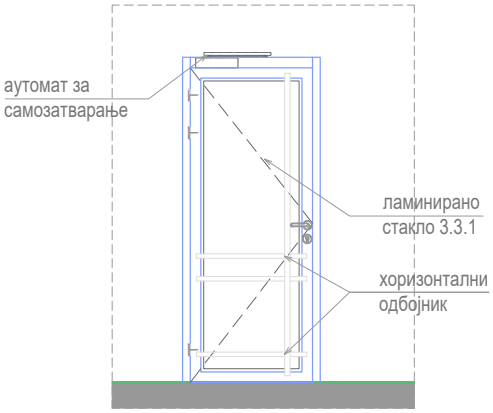

ПРЕСЕК

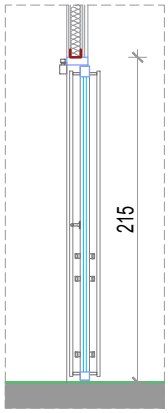

ОСНОВА

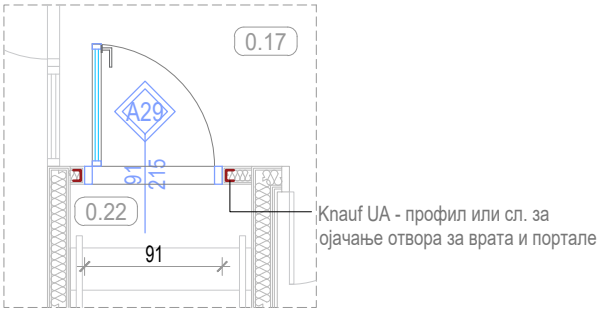

ОПИС : УНУТРАШЊА ЈЕДНОКРИЛНА ВРАТА

Општи услови: Све елементе конструкције (профиле, стакло, носаче и анкере) димензионисати у складу са статичким таблицама произвођача.

Конструкција унутрашњих врата: Унутрашња врата од алуминијумских профила без термопрекида типа Alumil Comfort M9400. Конструктивна дубина конструкције (ширина штока) 45мм, дубина крила 52мм. Ниски праг од 20мм. Врата могу имати испуну од стакла или испуну од панела. Профил је заштићен процесом пластификације у боји по избору инвеститора и пројектанта. Квалитет пластификације доказати Qualicoat Seaside. Окови тестирани у систему профила, са отварањем према датој шеми, видни делови окова у боји по избору пројектанта и инвеститора из стандардне каталошке понуде произвођача система.

Врата опремити цилиндричним троделним шаркама, одговарајућим бравама, ручицама и/или рукохватима, цилиндар розетнама, одговарајућим цилиндрима и аутоматима за самозатварање, уколико је то предвиђено. Тамо где је то предвиђено пројектом, врата опремити оковима за потребе евакуације (паник окови).

Уколико су врата од стаклене испуне, стаклену испуну предвидети од двослојног ламелираног сигурносног стакло пакета укупне дебљине до 24мм прелиминарне конфигурације: 33.2мм + 12 + 33.2мм.

Произвођач је дужан да дефинише начин уградње радионичким цртежима на које је обавезан да добије сагласност наручиоца, односно пројектанта. При изради и монтажи позиције поштовати све препоруке од стране произвођача профила. Извођач је дужан доставити атестну документацију усаглашену са EN стандардима.

Отварање: По приложеној скици.

НАПОМЕНА: Уградњу вршити у складу са радионичким детаљима које израђује извођач радова, на основу димензија позиција узетих на лицу места Детаљ конструкције и уградње, морају бити одобрени од стране надзорног органа.

	ЕТАЖА	КОМАДА		УКУПНО
		Лева	Десна	
Десна Лева	ПОДРУМ	-	-	-
	ПРИЗЕМЉЕ	1	1	2
	1.СПРАТ	-	-	-
	УКУПНО	1	1	2

РАЗМЕРА: 1:50	ПРОЈЕКАТ ЗА ИЗВОЂЕЊЕ	свеска	1
ДАТУМ: 11.2023.		лист	29

Пројектант: „Studio A&D Architects“ д.о.о., Марулићева бр. 3, Београд	Објекат: Реконструкција, доградња и надградња, здравствене станице Котлујевац (део Д.З.Зајечар) ул. Сокобањска б.б.- Зајечар		Наручилац: Град Зајечар, ул. Трг особођења бр.1, Зајечар
зидарска мера 101/215	УНУТРАШЊА КЛИЗНА ВРАТА	ПРОТИВПОЖАРНОСТ -	ОЗНАКА A30

ИЗГЛЕД

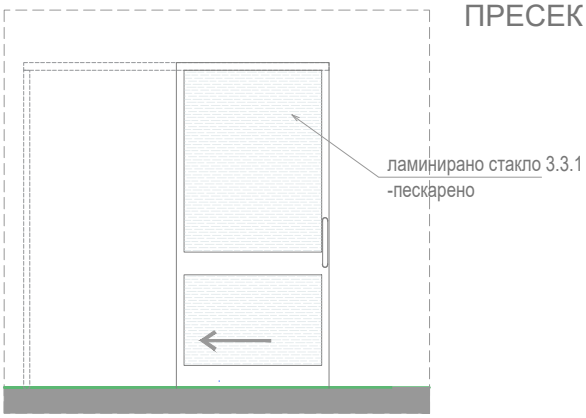

ПРЕСЕК

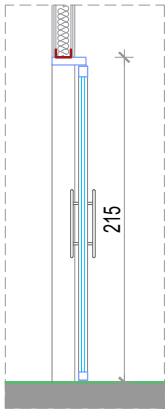

ОСНОВА

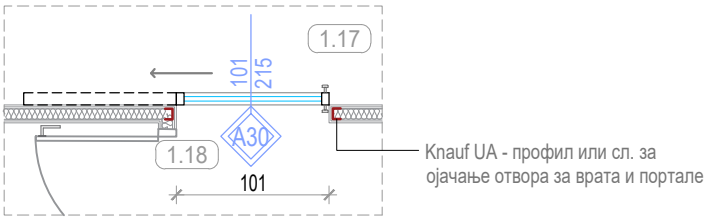

ОПИС : УНУТРАШЊА ЈЕДНОКРИЛНА КЛИЗНА ВРАТА

Општи услови: Све елементе конструкције (профиле, стакло, носаче и анкере) димензионисати у складу са статичким таблицама произвођача.

Конструкција унутрашњих врата: Клизна врата од алуминијумских профила без термо прекида типа Alumil M14600. Конструктивна висина конструкције (висина штока) 31.5/40мм, дубина крила 67/79мм. Средњи вертикални профил доступан регуларне ширине 68.5/80.5мм и узак ширине 23мм. Типологије отварања са једном, две или три шине. Џепна варијанта - клизање у зид.
Основна дебљина система је 35мм. Одличне статистичке карактеристике, изузетна отпорност на ударе ветра. Могућа је опција са ниским прагом.
Профил је заштићен процесом пластификације у боји по избору пројектанта и инвеститора. Квалитет доказати сертификатима Qualicoat Seaside.
Окови тестирани у систему профила, са отварањем према датој шеми. Боја окова и ручица по избору пројектанта и инвеститора из стандардне каталошке понуде произвођача система. Максимална тежина крила до 180кг. Окови морају имати гаранцију од минимум 5 година.
Позиција је застакљена термоизолаионим стаклом типа 6мм + 6 + 6мм. Потребну дебљину стакла димензионисати у зависности од величине отвора и изложености утицајима. Максимална дебљна стакла 26мм.
Уградњу вршити преко слепог рама и челичних држача. Слепи рам је обавезан у доњој зони. Приликом уградње избећи директан додир челика и алуминијума.Сви челични елементи и остали елементи за фиксирање позиције,опшивни елементи,као и материјал за термичку и хидро изолацију по ободу отвора су саставни део позиције.Монтажу вршити према "РАЛ" систему монтаже уз обавезну примену свих елемената који су предвиђени истом.
Произвођач је дужан да дефинише начин уградње радионичким цртежима на које је обавезан да добије сагласност наручиоца,односно пројектанта.При изради и монтажи позиције поштовати све препоруке од стране произвођача профила.Извођач је дужан доставити атестну документацију усаглашену са ЕН стандардима.
Отварање: По приложеној скици.

НАПОМЕНА: Уградњу вршити у складу са радионичким детаљима које израђује извођач радова, на основу димензија позиција узетих на лицу места Детаљ конструкције и уградње, морају бити одобрени од стране надзорног органа.

	ЕТАЖА	КОМАДА		УКУПНО
		Лева	Десна	
Десна Лева	ПОДРУМ	-	-	-
	ПРИЗЕМЉЕ	-	-	-
	1.СПРАТ	1	4	5
	УКУПНО	1	4	5

РАЗМЕРА: 1:50	ПРОЈЕКАТ ЗА ИЗВОЂЕЊЕ	свеска	1
ДАТУМ: 11.2023.		лист	30

Пројектант: „Studio A&D Architects“ д.о.о., Марулићева бр. 3, Београд	Објекат: Реконструкција, доградња и надградња, здравствене станице Котлујевац (део Д.З.Зајечар) ул. Сокобањска б.б.- Зајечар	Наручилац: Град Зајечар, ул. Трг особођења бр.1, Зајечар

зидарска мера	УНУТРАШЊИ ПОРТАЛ	ПРОТИВПОЖАРНОСТ	ОЗНАКА A31
310+95/215		-	

ИЗГЛЕД

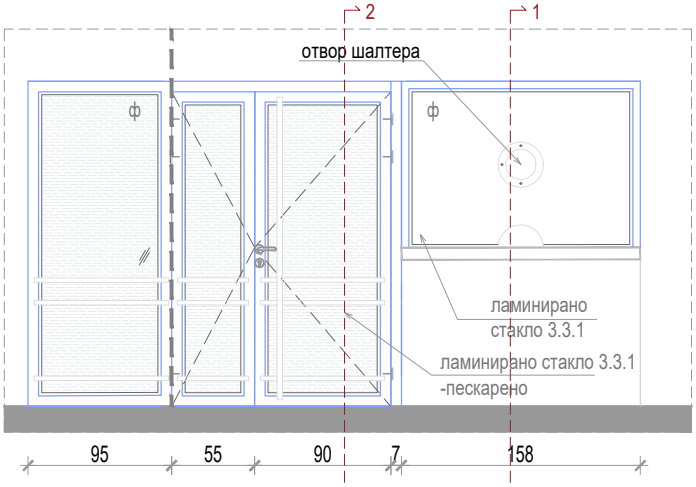

ПРЕСЕК 1-1

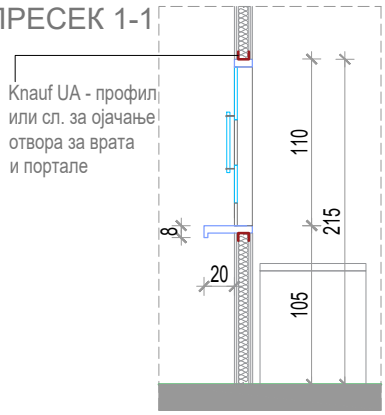

ОСНОВА

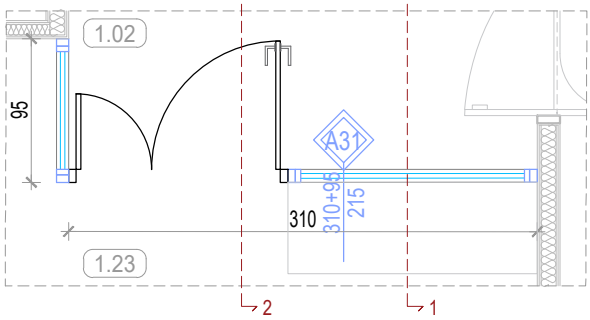

ОПИС : УНУТРАШЊИ ПОРТАЛ

Набавка, израда, транспорт и уградња унутрашње алуминарије од алуминијумских профила домаћег произвођача са скривеним оковом без термопрекида типа ALUMIL SMARTIA P100 или одговарајућа. Профил је равних и танких линија, конструктивне ширине 70 мм.
Профил је заштићен процесом пластификације у боји по избору инвеститора. Доставити сертификат “QUALICOAT“ или “GSB“ за процес пластификације.Уградњу вршити преко челичних држача. Прах коришћен за пластификацију треба да буде у класи 2 Interpron.
Приликом уградње избећи директан додир челика и алуминијума. Сви челични елементи, као и материјал за термичку и хидро-изолацију по ободу отвора су саставни део позиције.
Монтажу вршити према “РАЛ“ систему монтаже уз обавезну примену свих елемената који су предвиђени истом.
Оков системски, са отварањем према шеми произвођача алуминијумских профила са одговарајућим сертификатом и атестом за захтевану носивост, облик и боја по избору пројектанта, гаранцијом од 5 година.
Стаклена испуна 4.4.1, панелна испуна 2x12.5 мм. **Врата су од пескираног памплекс стакла 4.4.1.**
Наведена позиција мора да задовољи санитарне и здравствене прописе за тип, позицију и намену уградње.
Обавеза испоручиоца и извођача да изради радионичке детаље за тип према намени објекта, и достави на сагласност пројектанту или инвеститору.
Могућност комбиновања преграда под различитим угловима и различитих висина за отворене пословне просторе. Позиција садржи посебан доњи профил за провођење каблова и електро инаталација.
Редукција звука до 38 dB. Лака и брза монтажа.
Браве су стандардне, од поцинкованог челика (завршна обрада видљивог дела треба да је иста као завршна обрада квака и шарки), са цилиндрима са три кључа. Шарке су хромиране, челичне. Кваке и украсне розетне за цилиндре су челичне, од нерђајућег челика или хромиране. Завршна обрада металних делова граничника за врата треба да је иста као и осталог окова.
Уграђивање у отвор у зиду је механичким везама, типловима и завртњима са поклопцима. Размак веза не може да буде већи од 60 цм, а на местима спојки и брава, обезбедити спој у непосредној близини. Спојница се по целој дужини попуњава ПУ пеном одговарајућег квалитета. Уграђена врата морају да буду у вертикалном положају. Прелаз између подова, испод крила покрити одговарајућом прелазном лајсном од елоксираног алуминијума, тако да се осигура квалитетно отварање и заптивање крила врата.
Могућност система контроле приступа, у колико је то предвиђено пројектом телекомуникационих и сигналних инсталација. У случају да јесте предвиђено, дати систем извести у свему према наведеном пројекту.
Напомена: Уградњу вршити у складу са радионичким детаљима које израђује ивођач радова, на основу димензија позиција узетих на лицу места, а све у складу са препорукама произвођача система. Уградња обавезно преко слепог штока, димензија према прорачуну извођача за сваки појединачни тип, а од кутијастих челичних профила, анкерисаних за постојећи зид на мин. 3 места по дужини система. Детаљи морају бити одобрени од стране одговорног пројектанта и надзорног органа.
Извођач је дужан да достави атестну документацију усаглашену са ЕН стандардима.

	ЕТАЖА	КОМАДА		УКУПНО
		Лева	Десна	
Десна Лева	ПОДРУМ	-	-	-
	ПРИЗЕМЉЕ	-	-	-
	1.СПРАТ	-	-	1
	УКУПНО	-	-	1

РАЗМЕРА: 1:50	ПРОЈЕКАТ ЗА ИЗВОЂЕЊЕ	свеска	1
ДАТУМ: 11.2023.		лист	31

Пројектант: „Studio A&D Architects“ д.о.о., Марулићева бр. 3, Београд	Објекат: Реконструкција, доградња и надградња, здравствене станице Котлујевац (део Д.З.Зајечар) ул. Сокобањска б.б.- Зајечар	Наручилац: Град Зајечар, ул. Трг особођења бр.1, Зајечар

зидарска мера	УНУТРАШЊИ ПОРТАЛ	ПРОТИВПОЖАРНОСТ	ОЗНАКА A31
310+95/215		-	

ИЗГЛЕД

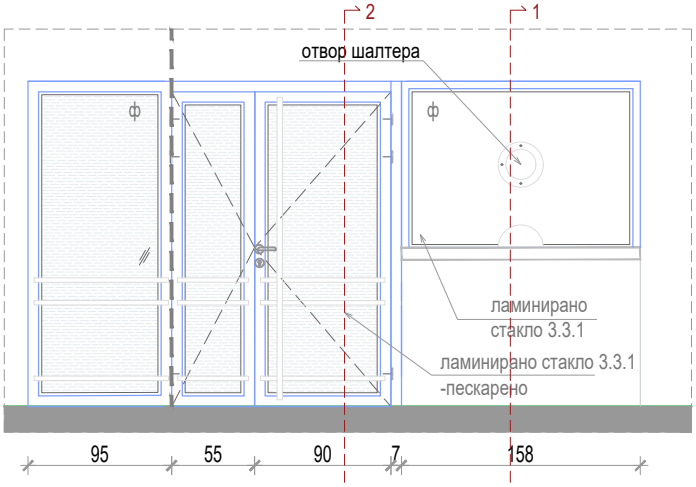

ПРЕСЕК 2-2

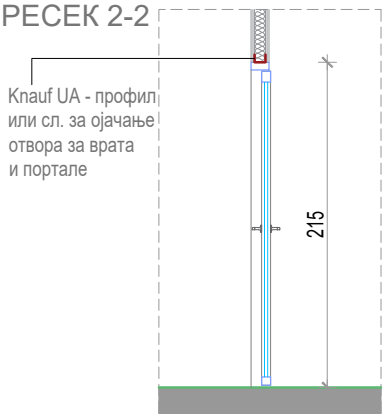

ОСНОВА

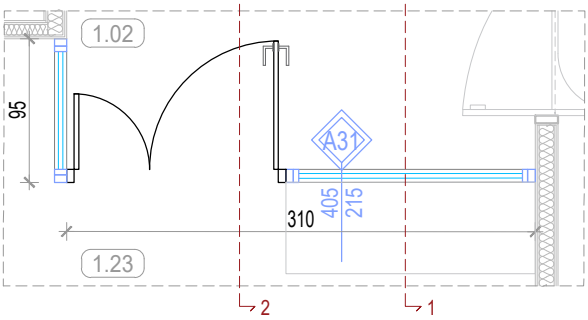

ОПИС : УНУТРАШЊИ ПОРТАЛ

Набавка, израда, транспорт и уградња унутрашње алуминарије од алуминијумских профила домаћег произвођача са скривеним оковом без термопрекида типа ALUMIL SMARTIA P100 или одговарајућа. Профил је равних и танких линија, конструктивне ширине 70 мм.
Профил је заштићен процесом пластификације у боји по избору инвеститора. Доставити сертификат “QUALICOAT“ или “GSB“ за процес пластификације.Уградњу вршити преко челичних држача. Прах коришћен за пластификацију треба да буде у класи 2 Interpron.
Приликом уградње избећи директан додир челика и алуминијума. Сви челични елементи, као и материјал за термичку и хидро-изолацију по ободу отвора су саставни део позиције.
Монтажу вршити према “РАЛ“ систему монтаже уз обавезну примену свих елемената који су предвиђени истом.
Оков системски, са отварањем према шеми произвођача алуминијумских профила са одговарајућим сертификатом и атестом за захтевану носивост, облик и боја по избору пројектанта, гаранцијом од 5 година.
Стаклена испуна 4.4.1, панелна испуна 2x12.5 мм. **Врата су од пескираног памплекс стакла 4.4.1.**
Наведена позиција мора да задовољи санитарне и здравствене пропише за тип, позицију и намену уградње.
Обавеза испоручиоца и извођача да изради радионичке детаље за тип према намени објекта, и достави на сагласност пројектанту или инвеститору.
Могућност комбиновања преграда под различитим угловима и различитих висина за отворене пословне просторе. Позиција садржи посебан доњи профил за провођење каблова и електро инаталација.
Редукција звука до 38 dB. Лака и брза монтажа.
Браве су стандардне, од поцинкованог челика (завршна обрада видљивог дела треба да је иста као завршна обрада квака и шарки), са цилиндрима са три кључа. Шарке су хромиране, челичне. Кваке и украсне розетне за цилиндре су челичне, од нерђајућег челика или хромиране. Завршна обрада металних делова граничника за врата треба да је иста као и осталог окова.
Уграђивање у отвор у зиду је механичким везама, типловима и завртњима са поклопцима. Размак веза не може да буде већи од 60 цм, а на местима спојки и брава, обезбедити спој у непосредној близини. Спојница се по целој дужини попуњава ПУ пеном одговарајућег квалитета. Уграђена врата морају да буду у вертикалном положају. Прелаз између подова, испод крила покрити одговарајућом прелазном лајсном од елоксираног алуминијума, тако да се осигура квалитетно отварање и заптивање крила врата.
Могућност система контроле приступа, у колико је то предвиђено пројектом телекомуникационих и сигналних инсталација. У случају да јесте предвиђено, дати систем извести у свему према наведеном пројекту.
Напомена: Уградњу вршити у складу са радионичким детаљима које израђује ивођач радова, на основу димензија позиција узетих на лицу места, а све у складу са препорукама произвођача система. Уградња обавезно преко слепог штока, димензија према прорачуну извођача за сваки појединачни тип, а од кутијастих челичних профила, анкерисаних за постојећи зид на мин. 3 места по дужини система. Детаљи морају бити одобрени од стране одговорног пројектанта и надзорног органа.
Извођач је дужан да достави атестну документацију усаглашену са ЕН стандардима.

ЕТАЖА	КОМАДА		УКУПНО
	Лева	Десна	
ПОДРУМ	-	-	-
ПРИЗЕМЉЕ	-	-	-
1.СПРАТ	-	-	1
УКУПНО	-	-	1

РАЗМЕРА: 1:50	ПРОЈЕКАТ ЗА ИЗВОЂЕЊЕ	свеска	1
ДАТУМ: 11.2023.		лист	31'

Пројектант: „Studio A&D Architects“ д.о.о., Марулићева бр. 3, Београд	Објекат: Реконструкција, доградња и надградња, здравствене станице Котлујевац (део Д.З.Зајечар) ул. Сокобањска б.б.- Зајечар		Наручилац: Град Зајечар, ул. Трг особођења бр.1, Зајечар
зидарска мера 111/215	УНУТРАШЊА ЈЕДНОКРИЛНА ВРАТА	ПРОТИВПОЖАРНОСТ -	ОЗНАКА A32

ИЗГЛЕД

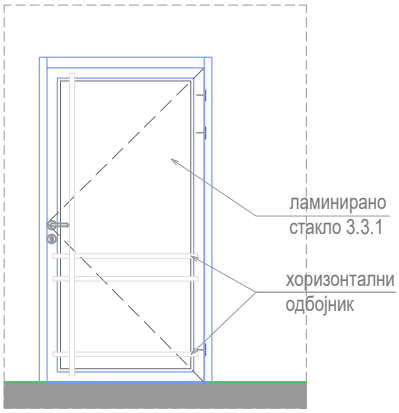

ПРЕСЕК

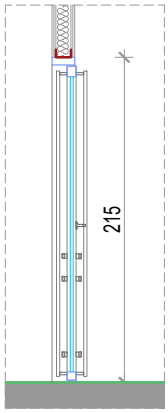

ОСНОВА

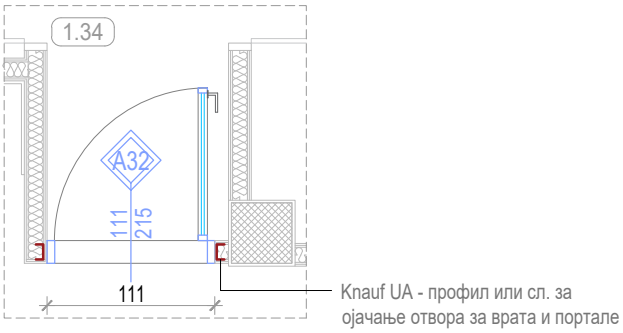

ОПИС : УНУТРАШЊА ЈЕДНОКРИЛНА ВРАТА

Општи услови: Све елементе конструкције (профиле, стакло, носаче и анкере) димензионисати у складу са статичким таблицама произвођача.

Конструкција унутрашњих врата: Унутрашња врата од алуминијумских профила без термопрекида типа Alumil Comfort M9400. Конструктивна дубина конструкције (ширина штока) 45мм, дубина крила 52мм. Ниски праг од 20мм. Врата могу имати испуну од стакла или испуну од панела. Профил је заштићен процесом пластификације у боји по избору инвеститора и пројектанта. Квалитет пластификације доказати Qualicoat Seaside. Окови тестирани у систему профила, са отварањем према датој шеми, видни делови окова у боји по избору пројектанта и инвеститора из стандардне каталошке понуде произвођача система.

Врата опремити цилиндричним троделним шаркама, одговарајућим бравама, ручицама и/или рукохватима, цилиндар розетнама, одговарајућим цилиндрима и аутоматима за самозатварање, уколико је то предвиђено. Тамо где је то предвиђено пројектом, врата опремити оковима за потребе евакуације (паник окови).

Уколико су врата од стаклене испуне, стаклену испуну предвидети од двослојног ламелираног сигурносног стакло пакета укупне дебљине до 24мм прелиминарне конфигурације: 33.2мм + 12 + 33.2мм.

Произвођач је дужан да дефинише начин уградње радионичким цртежима на које је обавезан да добије сагласност наручиоца, односно пројектанта. При изради и монтажи позиције поштовати све препоруке од стране произвођача профила. Извођач је дужан доставити атестну документацију усаглашену са EN стандардима.

Отварање: По приложеној скици.

НАПОМЕНА: Уградњу вршити у складу са радионичким детаљима које израђује извођач радова, на основу димензија позиција узетих на лицу места Детаљ конструкције и уградње, морају бити одобрени од стране надзорног органа.

	ЕТАЖА	КОМАДА		УКУПНО
		Лева	Десна	
Десна Лева	ПОДРУМ	-	-	-
	ПРИЗЕМЉЕ	-	-	-
	1.СПРАТ	1	-	1
	УКУПНО	1	-	1

РАЗМЕРА: 1:50	**ПРОЈЕКАТ ЗА ИЗВОЂЕЊЕ**	свеска	1
11.2023.		лист	32

Пројектант: „Studio A&D Architects“ д.о.о., Марулићева бр. 3, Београд	Објекат: Реконструкција, доградња и надградња, здравствене станице Котлујевац (део Д.З.Зајечар) ул. Сокобањска б.б.- Зајечар		Наручилац: Град Зајечар, ул. Трг особођења бр.1, Зајечар
зидарска мера 680/280	УНУТРАШЊИ ПОРТАЛ	ПРОТИВПОЖАРНОСТ	ОЗНАКА A33

ИЗГЛЕД

PRESEK

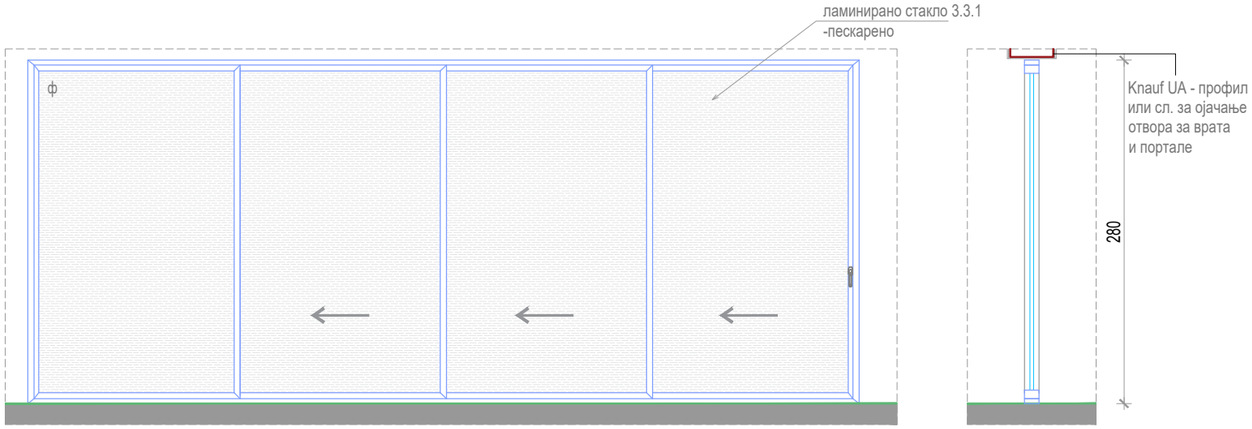

ОСНОВА

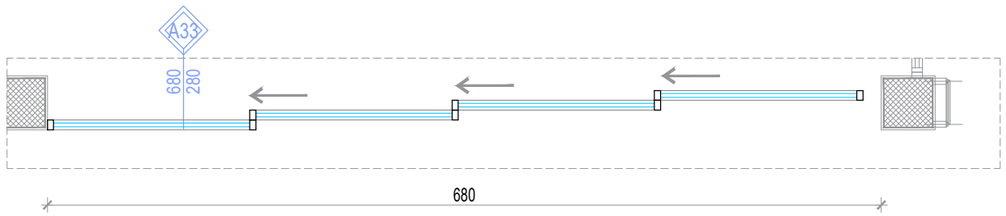

ОПИС : УНУТРАШЊИ ПОРТАЛ

КЛИЗНА ВРАТА од алуминијумских профила без термо прекида типа АЛУМИЛ М14600 или одговарајуће.

Конструктивна висина конструкције (висина штока) 31.5/40 мм, дубина крила 67/79 мм.

Средњи вертикални профил доступан регуларне ширине 68.5/80.5 мм и узак ширине 23 мм.

Типологије отварања са једном, две или три шине.

Џепна варијанта - клизање у зид.

Основна дебљина Система је 35мм.

Одличне статистичке карактеристике, изузетна отпопрност на ударе ветра.

Могућа је опција са ниским прагом.

Профил је заштићен процесом пластификације у боји по избору пројектанта и инвеститора.

Квалитет пластификације доказати сертификатима Qualicoat Seaside.

Окови тестирани у систему профила, са отварањем према датој шеми. Боја окова и ручица по избору пројектанта и инвеститора из стандардне каталошке понуде произвођача система.

Максимална тежина крила до 180 кг.

Окови морају имати гаранцију од минимум 5 година.

Позиција је застакљена термоизолационим стаклом типа 6 мм+6+6 мм.

Потребну дебљину стакла димензионисати у зависности од величине отвора и изложености утицајима.

Максимална дебљина стакла 26 мм.

Уградњу вршити преко слепог рама и челичних држача. Слепи рам је обавезан у доњој зони. Приликом уградње избећи директан додир челика и алуминијума.Сви челични елементи и остали елементи за фиксирање позиције,опшивни елементи,као и материјал за термичку и хидро изолацију по ободу отвора су саставни део позиције.Монтажу вршити према "РАЛ" систему монтаже уз обавезну примену свих елемената који су предвиђени истом.

Произвођач је дужан да дефинише начин уградње радионичким цртежима на које је обавезан да добије сагласност наручиоца,односно пројектанта.При изради и монтажи позиције поштовати све препоруке од стране произвођача профила.Извођач је дужан доставити атестну документацију усаглашену са ЕН стандардима

ЕТАЖА	КОМАДА		УКУПНО
	Лева	Десна	
ПОДРУМ	-	-	-
ПРИЗЕМЉЕ	-	-	1
1.СПРАТ	-	-	-
УКУПНО	-	-	1

РАЗМЕРА: 1:50	**ПРОЈЕКАТ ЗА ИЗВОЂЕЊЕ**	свеска	1
ДАТУМ: 11.2023.		лист	33

Пројектант: „Studio A&D Architects“ д.о.о., Марулићева бр. 3, Београд	Објекат: Реконструкција, доградња и надградња, здравствене станице Котлујевац (део Д.З.Зајечар) ул. Сокобањска б.б.- Зајечар	Наручилац: Град Зајечар, ул. Трг особођења бр.1, Зајечар

зидарска мера	УНУТРАШЊИ ПОРТАЛ	ПРОТИВПОЖАРНОСТ	ОЗНАКА
319/280		-	A34

ИЗГЛЕД

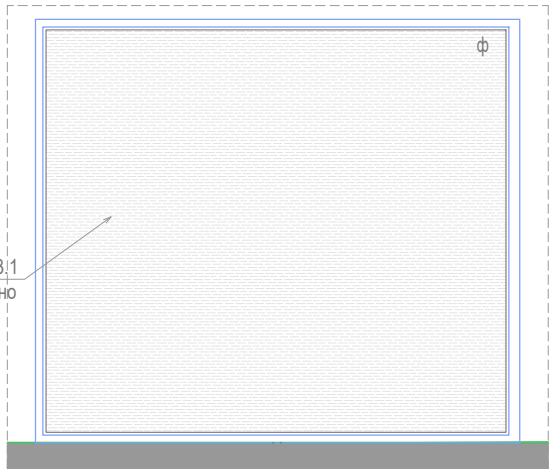

ПРЕСЕК

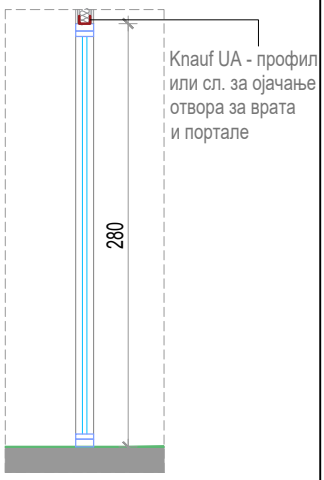

ОСНОВА

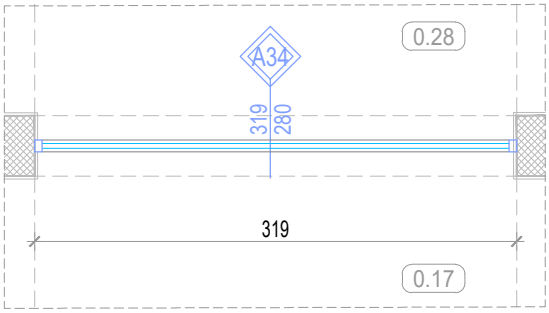

ОПИС : УНУТРАШЊИ ФИКСНИ ПОРТАЛ

Набавка, израда, транспорт и уградња унутрашње алуминарије од алуминијумских профила домаћег произвођача са скривеним оковом без термопрекида типа ALUMIL SMARTIA P100 или одговарајућа. Профил је равних и танких линија, конструктивне ширине 70 мм.
Профил је заштићен процесом пластификације у боји по избору инвеститора. Доставити сертификат “QUALICOAT“ или “GSB“ за процес пластификације.Уградњу вршити преко челичних држача. Прах коришћен за пластификацију треба да буде у класи 2 Interpron.
Приликом уградње избећи директан додир челика и алуминијума. Сви челични елементи, као и материјал за термичку и хидро-изолацију по ободу отвора су саставни део позиције.
Монтажу вршити према “РАЛ“ систему монтаже уз обавезну примену свих елемената који су предвиђени истом.
Оков системски, са отварањем према шеми произвођача алуминијумских профила са одговарајућим сертификатом и атестом за захтевану носивост, облик и боја по избору пројектанта, гаранцијом од 5 година.
Стаклена испуна 4.4.1, панелна испуна 2x12.5 мм.
Наведена позиција мора да задовољи санитарне и здравствене прописе за тип, позицију и намену уградње.
Обавеза испоручиоца и извођача да изради радионичке детаље за тип према намени објекта, и достави на сагласност пројектанту или инвеститору.
Могућност комбиновања преграда под различитим угловима и различитих висина за отворене пословне просторе. Позиција садржи посебан доњи профил за провођење каблова и електро инаталација.
Редукција звука до 38 dB. Лака и брза монтажа.

Напомена: Уградњу вршити у складу са радионичким детаљима које израђује ивођач радова, на основу димензија позиција узетих на лицу места, а све у складу са препорукама произвођача система. Уградња обавезно преко слепог штока, димензија према прорачуну извођача за сваки појединачни тип, а од кутијастих челичних профила, анкерисаних за постојећи зид на мин. 3 места по дужини система. Детаљи морају бити одобрени од стране одговорног пројектанта и надзорног органа.
Извођач је дужан да достави атестну документацију усаглашену са ЕН стандардима.

	ЕТАЖА	КОМАДА		УКУПНО
		Лева	Десна	
	ПОДРУМ	-	-	-
	ПРИЗЕМЉЕ	-	-	1
	1.СПРАТ	-	-	-
	УКУПНО	-	-	1

РАЗМЕРА: 1:50	ПРОЈЕКАТ ЗА ИЗВОЂЕЊЕ	свеска	1
11.2023.		лист	34

Пројектант: „Studio A&D Architects“ д.о.о., Марулићева бр. 3, Београд	Објекат: Реконструкција, доградња и надградња, здравствене станице Котлујевац (део Д.З.Зајечар) ул. Сокобањска б.б.- Зајечар		Наручилац: Град Зајечар, ул. Трг особођења бр.1, Зајечар
зидарска мера 71/211	УНУТРАШЊА ЈЕДНОКРИЛНА КЛИЗНА ВРАТА	ПРОТИВПОЖАРНОСТ	ОЗНАКА A35

ИЗГЛЕД

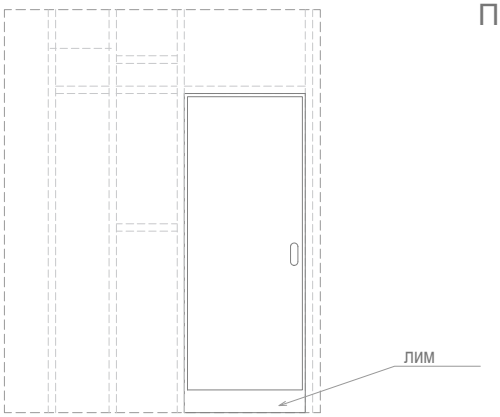

ПРЕСЕК

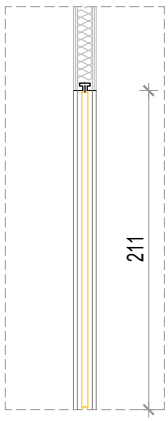

ОСНОВА

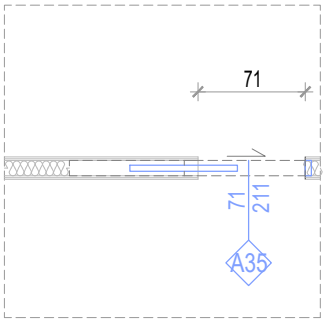

ОПИС: ЈЕДНОКРИЛНА КЛИЗНА ВРАТА У ГИПС-КАРТОНСКОМ ЗИДУ

Унутрашња клизна врата у гипс-картонском зиду, са Pocket Kit-KNAUF или одговарајућом системском потконструкцијом. Крило врата је од дрвене подконструкције (рам) обострано обложене медијапан плочама д=6мм, завршно обложена ХПЛ плочом д=1 мм у тону по избору инвеститора. Међупростор између плоча попунити екструдираном иверицом. Врата по ободу и у доњој зони врата обострано (парапетно) обложити челичним лимом висине 15цм. Завршна обрада челика фабричко грундирање прахом у тону по избору инвеститора. У доњој зони крила врата уградити алуминијумску вентилациону решетку димензија према пројекту термотехничких инсталација. Врата опремити укопавајућом ручицом и одговарајућим системом за закључавање. Крило врата се уграђује у стандардну Pocket Kit-KNAUF или одговарајућу системску потконструкцију са системским вођицама, клизачима са маском, металним точкићима и успоривачима - стоперима крила. Отварање у свему према шеми. Уградња у свему по детаљима и препоруци произвођача.

	ЕТАЖА	КОМАДА		УКУПНО
		Лева	Десна	
Десна Лева	ПОДРУМ	-	-	-
	ПРИЗЕМЉЕ	-	-	-
	1.СПРАТ	-	1	1
	УКУПНО	-	1	1

РАЗМЕРА: 1:50	**ПРОЈЕКАТ ЗА ИЗВОЂЕЊЕ**	свеска	1
ДАТУМ: 11.2023.		лист	35

Пројектант: „Studio A&D Architects“ д.о.о., Марулићева бр. 3, Београд	Објекат: Реконструкција, доградња и надградња, здравствене станице Котлујевац (део Д.З.Зајечар) ул. Сокобањска б.б.- Зајечар	Наручилац: Град Зајечар, ул. Трг особођења бр.1, Зајечар

зидарска мера	УНУТРАШЊА ЈЕДНОКРИЛНА ВРАТА	ПРОТИВПОЖАРНОСТ	ОЗНАКА A36
91/215		-	

ИЗГЛЕД

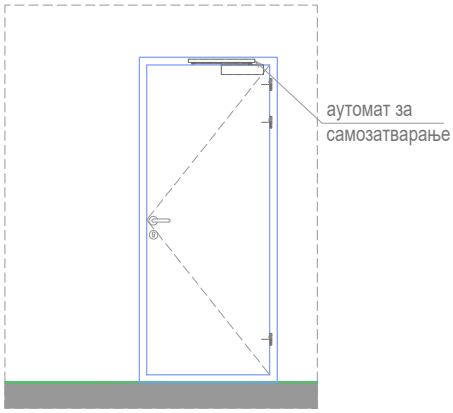

ПРЕСЕК

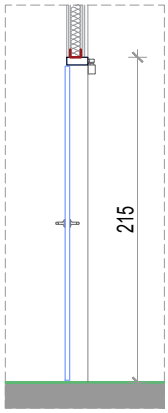

ОСНОВА

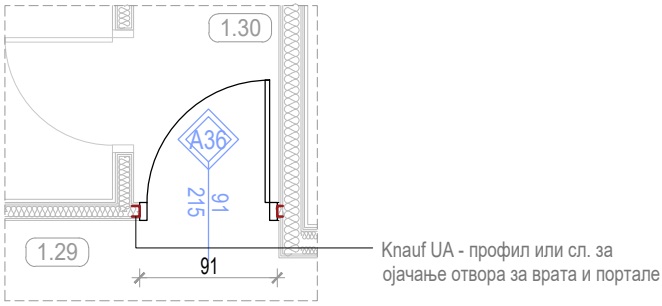

ОПИС : УНУТРАШЊА ЈЕДНОКРИЛНА ВРАТА

Врата типа ALUMIL INTERNO-LINEAR TWIN или одговарајућа, се израђују у комбинацији алуминијума и дрвета. Алуминијумски штокови се раде из профила ALUMIL INTERNO из серије LINEAR TWIN са равним ивицама и подесиви су за било коју дебљину зида. На оквиру формирати жљеб за постављање одговарајуће заптивне гуме.
Врата су опремљена системским оковом који је предвиђен за честу употребу и брава је магнетна.
Оков из серије окова предвиђених од произвођача у сагласности са захтевом пројектаната.
Профил је заштићен процесом пластификације у боји Рал 7016. Доставити сертификат “QUALICOAT“ или “GSB“ за процес пластификације.
Крило врата је израђено од медијапана (2*6мм) са испуном од картонског сећа. Обрада је HPL тракама у боји по избору пројектанта. Завршна обрада површина системом заштите за врата између просторија различитих влажности, са одговарајућим блокаторима, импрегнацијом, подлогом и финалним слојем за провидне полиуретанске системе.
Ивице крила врата су додатно ојачане тврдим дрветом и алиминијумским профилима
Квака је део додатне опреме и бира се уз сагласност пројектанта или инвеститора.
Браве су стандардне, од поцинкованог челика (завршна обрада видљивог дела треба да је иста као завршна обрада квака и шарки), са цилиндрима са три кључа. Шарке су хромиране, челичне. Кваке и украсне розетне за цилиндре су челичне, од нерђајућег челика или хромиране. Завршна обрада металних делова граничника за врата треба да је иста као и осталог окова. Врата опремити и аутоматима за самозатварање, уколико је то предвиђено.
Уграђивање у отвор у зиду је механичким везама, типловима и завртњима са поклопцима. Размак веза не може да буде већи од 60 цм, а на местима спојки и брава, обезбедити спој у непосредној близини. Спојница се по целој дужини попуњава ПУ пеном одговарајућег квалитета. Уграђена врата морају да буду у вертикалном положају.
Прелаз између подова, испод крила покрити одговарајућом прелазном лајсном од елоксираног алуминијума, тако да се осигура квалитетно отварање и заптивање крила врата.

Напомена: Уградњу вршити у складу са радионичким детаљима које израђује извођач радова, на основу димензија позиција узетих на лицу места, а све у складу са препорукама произвођача система. Уградња обавезно преко слепог штока, димензија према прорачуну извођача за сваки појединачни тип, а од кутијастих челичних профила, анкерисаних за постојећи зид на мин. 3 места по дужини система. Детаљи морају бити одобрени од стране одговорног пројектанта и надзорног органа. Извођач је дужан да достави атестну документацију усаглашену са ЕН стандардима.

ЕТАЖА	КОМАДА		УКУПНО
	Лева	Десна	
ПОДРУМ	-	-	-
ПРИЗЕМЉЕ	-	-	-
1.СПРАТ	1	-	1
УКУПНО	1	-	1

РАЗМЕРА: 1:50	ПРОЈЕКАТ ЗА ИЗВОЂЕЊЕ	свеска	1
11.2023.		лист	36

Пројектант: „Studio A&D Architects“ д.о.о., Марулићева бр. 3, Београд	Објекат: Реконструкција, доградња и надградња, здравствене станице Котлујевац (део Д.З.Зајечар) ул. Сокобањска б.б.- Зајечар		Наручилац: Град Зајечар, ул. Трг особођења бр.1, Зајечар
зидарска мера 103/215	УНУТРАШЊА МОНТАЖНА САНИТАРНА ПРЕГРАДА	ПРОТИВПОЖАРНОСТ -	ОЗНАКА A.a

ИЗГЛЕД

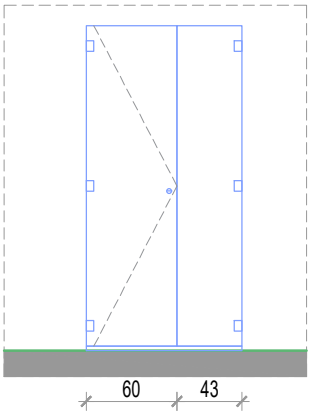

ПРЕСЕК

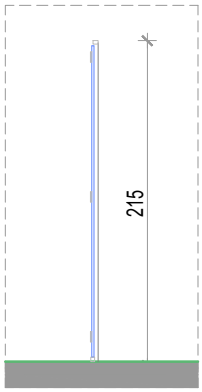

ОСНОВА

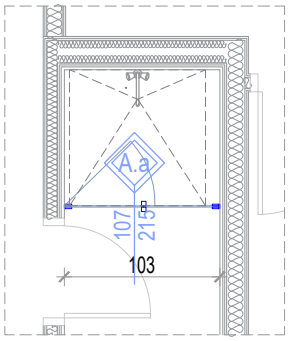

ОПИС :МОНТАЖНА САНИТАРНА ПРЕГРАДА У ТОАЛЕТИМА

Израда преграда у санитарним чворовима са фиксним и отварајућим деловима. Фиксни и отварајући делови дефинисани су у приложеним техничким цртежима. Преграда се израђује од каљеног стакла дебљине д=8мм, једноструког (сигурносног) стакла. Сав оков произвођача је израђен од инокса.

Напомена: Уградњу вршити у складу са радионичким детаљима које израђује ивођач радова, на основу димензија позиција узетих на лицу места, а све у складу са препорукама произвођача система. Детаљи морају бити одобрени од стране одговорног пројектанта и надзорног органа. Извођач је дужан да достави атестну документацију усаглашену са ЕН стандардима. Смер отварања примарног крила погледати из приложених графичких прилога основе.

	ЕТАЖА	КОМАДА		УКУПНО
		Лева	Десна	
	ПОДРУМ	-	-	-
	ПРИЗЕМЉЕ	-	-	-
	1.СПРАТ	-	1	1
	УКУПНО	-	1	1

РАЗМЕРА: 1:50	ПРОЈЕКАТ ЗА ИЗВОЂЕЊЕ	свеска	1
11.2023.		лист	37

Пројектант: „Studio A&D Architects“ д.о.о., Марулићева бр. 3, Београд	Објекат: Реконструкција, доградња и надградња, здравствене станице Котлујевац (део Д.З.Зајечар) ул. Сокобањска б.б.- Зајечар		Наручилац: Град Зајечар, ул. Трг особођења бр.1, Зајечар
зидарска мера 90/120	КРОВНИ ПРОЗОР	ПРОТИВПОЖАРНОСТ -	ОЗНАКА КП

ИЗГЛЕД

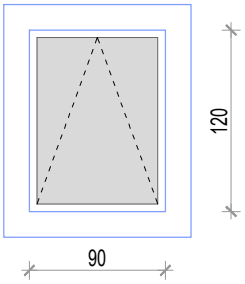

ПРЕСЕК

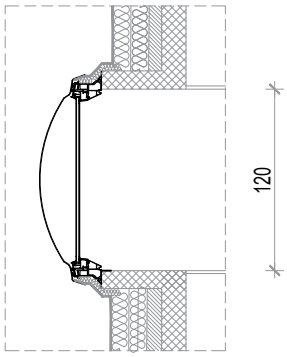

ПРЕСЕК

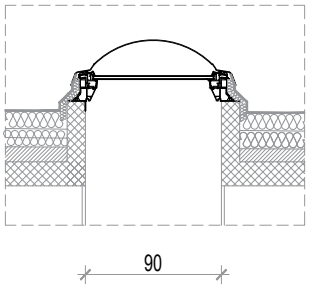

ОПИС : КРОВНИ ПРОЗОР

Прозор за раван кров произвођача "Velux", типа "CXP" или сл, који се отвара ручно и служи као излаз на кров. Прозор је димензије 90x120, са провидном куполом. Топлотна пропустљивост Uw = 0.72 w / m2/K (stand. EN 1873).

Направљен је од квалитетног ПВЦ профила, беле боје и испуњен је полистиреном. Садржи нискоенергетско, сигурносно, ламинирано стакло. Модел прозора има могућност ручног отварања прозора са куполом кога задржавају амортизери и служи као излаз на кров.

Водонепропусна веза са кровним прекривачем постиже се употребом материјала који се могу наносити лепљењем, топљењем или мазањем.

Све мере узети на лицу места и по потреби кориговати.

	ЕТАЖА	КОМАДА		УКУПНО
		Лева	Десна	
	ПОДРУМ	-	-	-
	ПРИЗЕМЉЕ	-	-	-
	1.СПРАТ	-	-	1
	УКУПНО	-	-	1

РАЗМЕРА: 1:50	**ПРОЈЕКАТ ЗА ИЗВОЂЕЊЕ**	свеска	1
11.2023.		лист	38

Пројектант: „Studio A&D Architects“ д.о.о., Марулићева бр. 3, Београд	Објекат: Реконструкција, доградња и надградња, здравствене станице Котлујевац (део Д.З.Зајечар) ул. Сокобањска б.б.- Зајечар	Наручилац: Град Зајечар, ул. Трг особођења бр.1, Зајечар

ОЗНАКА

ШЕМЕ АЛУМИНАРИЈЕ
Спољашња алуминарија

ОПШТЕ НАПОМЕНЕ ЗА СВЕ ПОЗИЦИЈЕ :

- све мере обавезно узети и контролисати на лицу места пре израде позиције
- произвођач је дужан да дефинише начин уградње радионичким цртежима на које је обавезан да добије сагласност одговорног пројектанта, одговорног извођача и надзорног органа
- израда сваке позиције у свему по шеми и детаљима произвођача
- уградња свих елемената система мора бити у складу са препорукама произвођача и типским детаљима система
- извођач је у обавези да достави атестну документацију по СРПС стандардима
- за стабилност уграђених позиција одговоран је извођач радова

ОДГОВОРНИ ПРОЈЕКТАНТ АРХИТЕКТУРЕ:	Данило Граховац, дипл.инж.арх.

Пројектант: „Studio A&D Architects“ д.о.о., Марулићева бр. 3, Београд	Објекат: Реконструкција, доградња и надградња, здравствене станице Котлујевац (део Д.З.Зајечар) ул. Сокобањска б.б.- Зајечар	Наручилац: Град Зајечар, ул. Трг особођења бр.1, Зајечар

зидарска мера	СПОЉАШЊА ЈЕДНОКРИЛНА ВРАТА	ПРОТИВПОЖАРНОСТ	ОЗНАКА A37
91/215		-	

ИЗГЛЕД

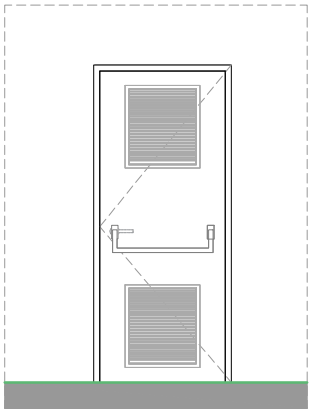

ПРЕСЕК

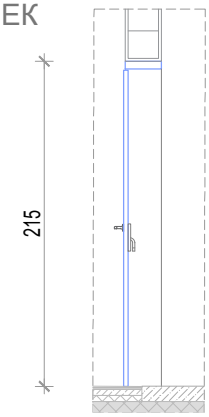

ОСНОВА

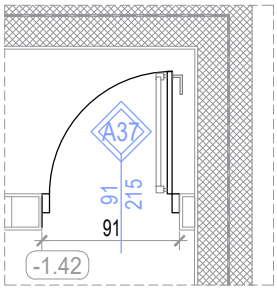

ОПИС : СПОЉАШЊА ЈЕДНОКРИЛНА ВРАТА

Спољашња једнокрилна пуна од алуминијумских профила, са уграђеним решеткама у горњем и доњем делу крила.
Набавка, транспорт и монтажа врата.
Шток врата су од челичних поцинкованих профила и уграђује се сувим поступком, у отвор зида од бетонских блокова.
Шток без прага
Завршна обрада пластификација крила и штока- у боји рал по избору пројектаната.
Шарке омогућавају отварање врата од 90°
Са обе стране крило је снабдевено кваком за отварање.
Завршна обрада, дизајн и боја окова по избору пројектанта.

НАПОМЕНА: Све мере узети на лицу места и по потреби кориговати.

	ЕТАЖА	КОМАДА		УКУПНО
		Лева	Десна	
Десна Лева	ПОДРУМ	1	-	1
	ПРИЗЕМЉЕ	-	-	-
	1.СПРАТ	-	-	-
	УКУПНО	1	-	1

РАЗМЕРА: 1:50	ПРОЈЕКАТ ЗА ИЗВОЂЕЊЕ	свеска	1
11.2023.		лист	39

Пројектант: „Studio A&D Architects“ д.о.о., Марулићева бр. 3, Београд	Објекат: Реконструкција, доградња и надградња, здравствене станице Котлујевац (део Д.З.Зајечар) ул. Сокобањска б.б.- Зајечар		Наручилац: Град Зајечар, ул. Трг особођења бр.1, Зајечар
зидарска мера 358/249	СПОЉАШЊА РОЛО ВРАТА	ПРОТИВПОЖАРНОСТ	ОЗНАКА A38

ИЗГЛЕД

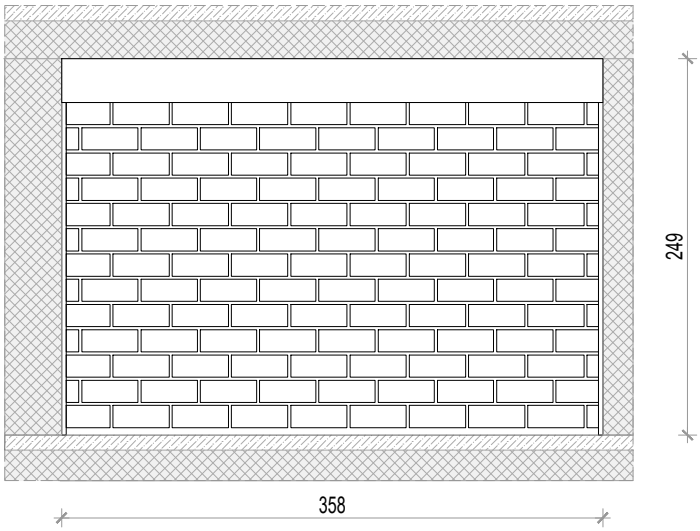

ПРЕСЕК

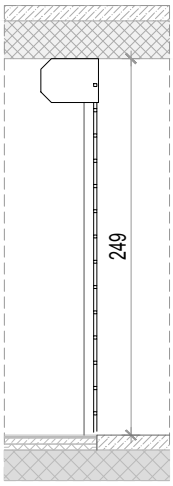

ОСНОВА

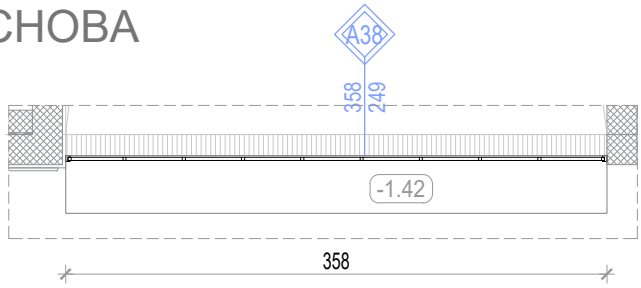

ОПИС : РОЛО РЕШЕТКА

Спољашња сигурносна решетка декоративног изгледа произведена је од хладно вучене челичне жице пречника 8мм, пластифицирана у боји по избору пројектаната.
Врата су снабдевена вођицама у довратницима и ситемом за намотавање у надвратнику.
Предвидети све потребне опшивке обострано.
Раднички цртеж поднети на оверу пројектанту.

НАПОМЕНА: Све мере узети на лицу места и по потреби кориговати.

	ЕТАЖА	КОМАДА		УКУПНО
		Лева	Десна	
	ПОДРУМ	-	-	1
	ПРИЗЕМЉЕ	-	-	-
	1.СПРАТ	-	-	-
	УКУПНО	-	-	1

РАЗМЕРА: 1:50	**ПРОЈЕКАТ ЗА ИЗВОЂЕЊЕ**	свеска	1
ДАТУМ: 11.2023.		лист	40

Пројектант: „Studio A&D Architects“ д.о.о., Марулићева бр. 3, Београд	Објекат: Реконструкција, доградња и надградња, здравствене станице Котлујевац (део Д.З.Зајечар) ул. Сокобањска б.б.- Зајечар		Наручилац: Град Зајечар, ул. Трг особођења бр.1, Зајечар
зидарска мера 150/50	УГРАДНИ ОТИРАЧ	ПРОТИВПОЖАРНОСТ -	ОЗНАКА a

ОСНОВА

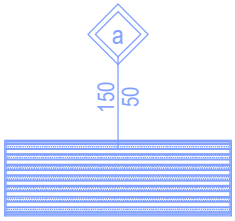

ПРЕСЕК

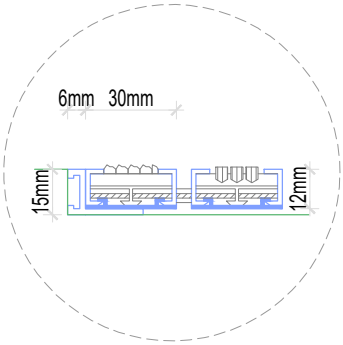

ОПИС : УГРАДНИ ОТИРАЧ

Уградни отирач,типа Alumata Beta-Gama Standard 12/30mm или одговарајући, је израђен од алуминијумских лајсни, које су испуњене тепихом и гумом наизменично.
Профил је висине 12мм, ширине 30мм. Лајсне повезује чврста структура алуминијумских везица, које пролазе дуж целог отирача са две стране. Између лајсни је обмотана гума ширине 3мм која помаже да отирач остане у првобитном положају.
Оваква конструкција пружа одговарајућу чврстину и омогућава лаку демонтажу која је потребна због хигијенског одржавања пода.

Напомена: Уградњу вршити у складу са радионичким детаљима које израђује ивођач радова, на основу димензија позиција узетих на лицу места, а све у складу са препорукама произвођача система.
Детаљи морају бити одобрени од стране одговорног пројектанта и надзорног органа.

	ЕТАЖА	КОМАДА	УКУПНО
	ПОДРУМ	-	-
	ПРИЗЕМЉЕ	6	6
	1.СПРАТ	-	-
	УКУПНО	6	6

РАЗМЕРА: 1:50	ПРОЈЕКАТ ЗА ИЗВОЂЕЊЕ	свеска	1
11.2023.		лист	41

Пројектант: „Studio A&D Architects“ д.о.о., Марулићева бр. 3, Београд	Објекат: Реконструкција, доградња и надградња, здравствене станице Котлујевац (део Д.З.Зајечар) ул. Сокобањска б.б.- Зајечар	Наручилац: Град Зајечар, ул. Трг особођења бр.1, Зајечар

зидарска мера	СПОЉАШЊА ЈЕДНОКРИЛНА ВРАТА	ПРОТИВПОЖАРНОСТ	ОЗНАКА AV
101/215		-	

ИЗГЛЕД

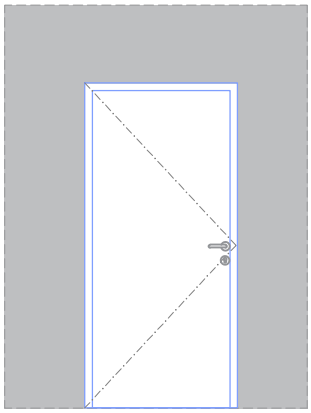

ПРЕСЕК

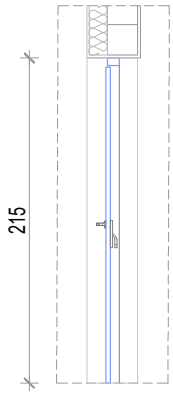

ОСНОВА

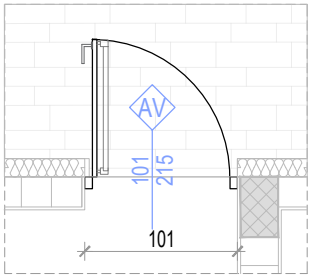

Набавка, израда, транспорт и уградња унутрашње алуминарије домаћег произвођача типа ALUMIL SMARTIA MD67 или сл. од алуминијумских профила са термопрекидом, или одговарајућа. Конструктивна дубина конструкције (ширина штока) 67 мм, дубина крила 67 мм.
Термо прекид од полиамида ширине 20-24 мм, са додатним термоизолационим пуњењем по потреби.
Врата имају пуну испуну, без видних лајсни.
Пропустљивост ваздуха EN12207: класа 4 / Водонепропусност EN12208: класа E1200, 9A / Отпорност на притисак ветра EN2210: класа C4/B4 / Топлотна проводљивост профила EN 10077-2: Uf = 1,99 - 2.78 W/m2K.
Профил је заштићен процесом пластификације у боји по избору пројектанта и инвеститора.
Квалитет пластификације доказати сертификатима QUALICOAT или GSB. Окови тестирани у систему профила, са отварањем према датој шеми, видни делови окова у боји по избору пројектанта и инвеститора из стандардне каталошке понуде произвођача система. Врата опремити цилиндричним троделним шаркама, одговарајућим бравама, ручицама и/или рукохватима, цилиндар розетнама, одговарајућим цилиндрима и аутоматима за самозатварање. Тамо где је то предвиђено пројектом, врата опремити оковима за потребе евакуације (паник окови). Отпорност окова на корозију класа 5. Број поновљених циклуса отварања / затварања минимум 200000 циклуса.
Окови морају имати гаранцију од минимум 5 година.Стаклену испуну предвидети од двослојног термоизолационог ламелираног сигурносног стакло пакета прелиминарне конфигурације: 33.2 мм+16+33.2 мм, Ug=1,0 W/m2K, са PVC дистанцером за стакло са побољшаним термичким карактеристикама.
Потребну дебљину стакла димензионисати у зависности од величине отвора и изложености утицајима.
Крило врата треба да је у равни са профилима штока – користити специјалне системске Алумил профиле крила који омогућавају уградњу у равни.
Напомена: Уградњу вршити преко слепог рама или челичних држача. Приликом уградње избећи директан додир челика и алуминијума. Сви челични елементи и остали елементи за фиксирање позиције,опшивни елементи, као и материјал за термичку и хидро изолацију по ободу отвора су саставни део позиције. Монтажу вршити према "РАЛ" систему монтаже уз обавезну примену свих елемената који су предвиђени истом.Укупан коефицијент пролаза топлоте за целу позицију мора бити Uw < 1,5 W/m2K (доказати прорачуном и приложити доказе). Произвођач је дужан да дефинише начин уградње радионичким цртежима на које је обавезан да добије сагласност наручиоца,односно пројектанта.При изради и монтажи позиције поштовати све препоруке од стране произвођача профила.Извођач је дужан доставити атестну документацију усаглашену са ЕН стандардима.

ЕТАЖА	КОМАДА		УКУПНО
	Лева	Десна	
ПОДРУМ	-	-	-
ПРИЗЕМЉЕ	1	2	3
1.СПРАТ	-	-	-
УКУПНО	1	2	3

РАЗМЕРА: 1:50	ПРОЈЕКАТ ЗА ИЗВОЂЕЊЕ	свеска	1
11.2023.		лист	42

Пројектант: „Studio A&D Architects“ д.о.о., Марулићева бр. 3, Београд	Објекат: Реконструкција, доградња и надградња, здравствене станице Котлујевац (део Д.З.Зајечар) ул. Сокобањска б.б.- Зајечар	Наручилац: Град Зајечар, ул. Трг особођења бр.1, Зајечар

зидарска мера	СПОЉАШЊА ЈЕДНОКРИЛНА ВРАТА	ПРОТИВПОЖАРНОСТ	ОЗНАКА
101/205		-	AV'

ИЗГЛЕД

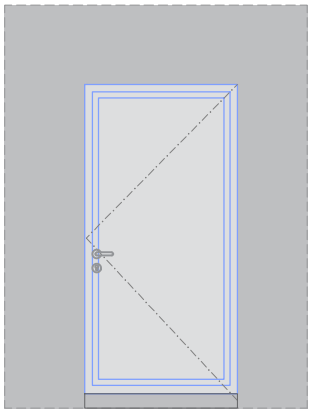

ПРЕСЕК

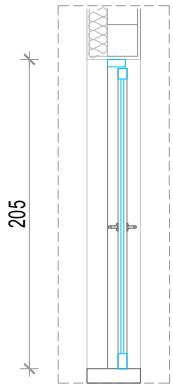

ОСНОВА

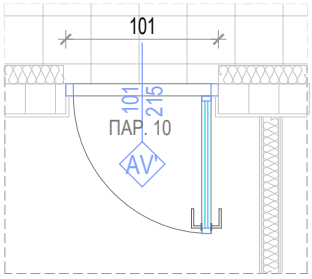

Набавка, израда, транспорт и уградња унутрашње алуминарије домаћег произвођача типа ALUMIL SMARTIA MD67 или сл. од алуминијумских профила са термопрекидом, или одговарајућа. Конструктивна дубина конструкције (ширина штока) 67 мм, дубина крила 67 мм.
Термо прекид од полиамида ширине 20-24 мм, са додатним термоизолационим пуњењем по потреби.
Врата имају испуну од стакла, без видних лајсни. По обиму стакло-пакета предвидети термоизолациони материјал типа Alumil Normaflex или слично који повећава термичку стабилност система. Ниво заптивања је EPDM гумама у три нивоа и централном гумом по "Aluseal" систему (централна гума са завршетком "маказа"). Техничке карактеристике конструкције по SRPS EN 14351-1:
Пропустљивост ваздуха EN12207: класа 4 / Водонепропусност EN12208: класа E1200, 9A / Отпорност на притисак ветра EN2210: класа C4/B4 / Топлотна проводљивост профила EN 10077-2: Uf = 1,99 - 2.78 W/m2K.
Профил је заштићен процесом пластификације у боји по избору пројектанта и инвеститора.
Квалитет пластификације доказати сертификатима QUALICOAT или GSB. Окови тестирани у систему профила, са отварањем према датој шеми, видни делови окова у боји по избору пројектанта и инвеститора из стандардне каталошке понуде произвођача система. Врата опремити цилиндричним троделним шаркама, одговарајућим бравама, ручицама и/или рукохватима, цилиндар розетнама, одговарајућим цилиндрима и аутоматима за самозатварање. Тамо где је то предвиђено пројектом, врата опремити оковима за потребе евакуације (паник окови). Отпорност окова на корозију класа 5. Број поновљених циклуса отварања / затварања минимум 200000 циклуса.
Окови морају имати гаранцију од минимум 5 година.Стаклену испуну предвидети од двослојног термоизолационог ламелираног сигурносног стакло пакета прелиминарне конфигурације: 33.2 мм+16+33.2 мм, Ug=1,0 W/m2K, са PVC дистанцером за стакло са побољшаним термичким карактеристикама.
Потребну дебљину стакла димензионисати у зависности од величине отвора и изложености утицајима.
Крило врата треба да је у равни са профилима штока – користити специјалне системске Алумил профиле крила који омогућавају уградњу у равни.
Напомена: Уградњу вршити преко слепог рама или челичних држача. Приликом уградње избећи директан додир челика и алуминијума. Сви челични елементи и остали елементи за фиксирање позиције,опшивни елементи, као и материјал за термичку и хидро изолацију по ободу отвора су саставни део позиције. Монтажу вршити према "РАЛ" систему монтаже уз обавезну примену свих елемената који су предвиђени истом.Укупан коефицијент пролаза топлоте за целу позицију мора бити Uw < 1,5 W/m2K (доказати прорачуном и приложити доказе). Произвођач је дужан да дефинише начин уградње радионичким цртежима на које је обавезан да добије сагласност наручиоца,односно пројектанта.При изради и монтажи позиције поштовати све препоруке од стране произвођача профила.Извођач је дужан доставити атестну документацију усаглашену са ЕН стандардима.

	ЕТАЖА	КОМАДА		УКУПНО
		Лева	Десна	
Десна Лева	ПОДРУМ	-	-	-
	ПРИЗЕМЉЕ	-	-	-
	1.СПРАТ	4	2	6
	УКУПНО	4	2	6

РАЗМЕРА: 1:50	ПРОЈЕКАТ ЗА ИЗВОЂЕЊЕ	свеска	1
11.2023.		лист	43

Пројектант: „Studio A&D Architects“ д.о.о., Марулићева бр. 3, Београд	Објекат: Реконструкција, доградња и надградња, здравствене станице Котлујевац (део Д.З.Зајечар) ул. Сокобањска б.б.- Зајечар	Наручилац: Град Зајечар, ул. Трг особођења бр.1, Зајечар

зидарска мера	СПОЉАШЊИ ЈЕДНОКРИЛНИ ПРОЗОР	ПРОТИВПОЖАРНОСТ	ОЗНАКА AVI
111/125		-	

ИЗГЛЕД

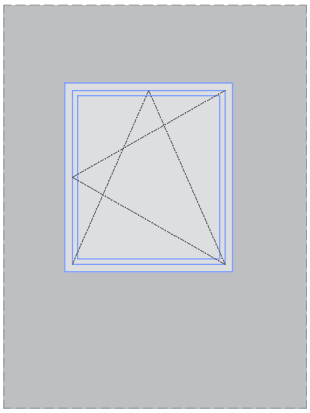

ПРЕСЕК

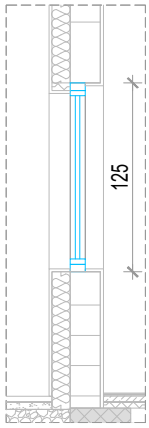

ОСНОВА

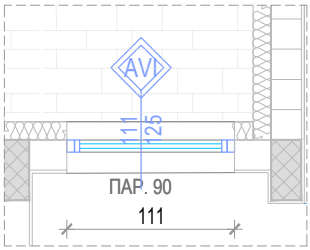

Прозор од алуминијумских профила са скривеним крилом и термопрекидом типа ALUMIL SMARTIA S67 phos.
Конструктивна дубина рама (ширина штока) 67 мм, крило прозора је скривено.
Термо прекид је од полиамида ширине 30 мм са додатним термоизолационим пуњењем по потреби.
По обиму стакло-пакета предвидети термоизолациони материал типа Алумил Нормафлех или слично који повећава
Термичку стабилност система.
Ниво заптивања је ЕПДМ гумама у три нивоа и централном гумом по “Алусеал” систему (централна гума са завршетком “маказа”).

Техничке карактеристике конструкције по СРПС ЕН 14351-1:
Пропустљивост ваздуха ЕН1026, ЕН12207: класа 4
Водонепропусност ЕН1027, ЕН12208: класа Е1200
Отпорност на притисак вертра ЕН12210, ЕН12211: класа Ц3/Б3
Топлотна проводљивост профила ЕН10077-2: Уф =1.5 - 2,6 W/м^{2}К

Профил је заштићен процесом пластификације у боји **Marron d'Inde 2525 YW288X**. Квалитет пластификације доказати сертификатима QUALICOAT или "GBS".
Окови тестирани у систему профила, са отварањем према датој шеми. Боја окова и ручице по избору пројектанта и инвеститора из стандардне каталошке понуде произвођача система. Отпорност окова на корозију класа 5.Окови морају имати гаранцију од минимум 5 година.
Позиција је застакљена термоизолационим стаклом типа 6 мм+18+4 мм, Уг=1,0 W/м2/К, са пвц дистанцером за стакло са побољшаним термичким карактеристикама.
Потребну дебљину стакла димензионисати у зависности од величине отвора и изложености утицајима.
Пуни делови су са испуном од алуминијумског лима дебљине 1,5 мм обострано, у боји профила, са слојем тврдо пресоване термоизолације.
Укупан коефицијент пролаза топлоте за целу позицију Уw=1.5 W/м2К или мањи (доказати прорачуном и приложити доказе).

НАПОМЕНА: Уградњу вршити преко челичних држача. Приликом уградње избећи директан додир челика и алуминијума. Монтажу вршити према "РАЛ" систему монтаже уз обавезну примену свих елемената који су предвиђени истом. Произвођач је дужан да дефинише начин уградње радионичким цртежима на које је обавезан да добије сагласност наручиоца, односно пројектанта. При изради и монтажи позиције поштовати све препоруке од стране произвођача профила. Извођач је дужан доставити атестну документацију усаглашену са ЕН стандардима.

	ЕТАЖА	КОМАДА		УКУПНО
		Лева	Десна	
	ПОДРУМ	-	-	-
	ПРИЗЕМЉЕ	-	-	2
	1.СПРАТ	-	-	5
	УКУПНО	-	-	7

РАЗМЕРА: 1:50	ПРОЈЕКАТ ЗА ИЗВОЂЕЊЕ	свеска	1
11.2023.		лист	44

Пројектант: „Studio A&D Architects“ д.о.о., Марулићева бр. 3, Београд	Објекат: Реконструкција, доградња и надградња, здравствене станице Котлујевац (део Д.З.Зајечар) ул. Сокобањска б.б.- Зајечар	Наручилац: Град Зајечар, ул. Трг особођења бр.1, Зајечар

зидарска мера	СПОЉАШЊИ ЈЕДНОКРИЛНИ ПРОЗОР	ПРОТИВПОЖАРНОСТ	ОЗНАКА AVII
101/215		-	

ИЗГЛЕД

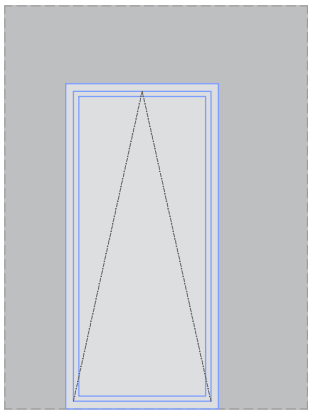

ПРЕСЕК

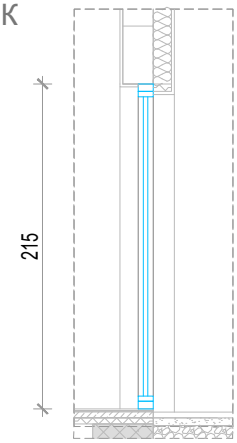

ОСНОВА

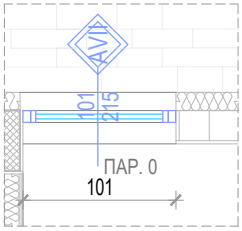

Прозор од алуминијумских профила са скривеним крилом и термопрекидом типа ALUMIL SMARTIA S67 phos.
Конструктивна дубина рама (ширина штока) 67 мм, крило прозора је скривено.
Термо прекид је од полиамида ширине 30 мм са додатним термоизолационим пуњењем по потреби.
По обиму стакло-пакета предвидети термоизолациони материал типа Алумил Нормафлех или слично који повећава
Термичку стабилност система.
Ниво заптивања је ЕПДМ гумама у три нивоа и централном гумом по “Алусеал” систему (централна гума са завршетком “маказа”).

Техничке карактеристике конструкције по СРПС ЕН 14351-1:
Пропустљивост ваздуха ЕН1026, ЕН12207: класа 4
Водонепропусност ЕН1027, ЕН12208: класа Е1200
Отпорност на притисак вертра ЕН12210, ЕН12211: класа Ц3/Б3
Топлотна проводљивост профила ЕН10077-2: Уф =1.5 - 2,6 W/м^{2}К

Профил је заштићен процесом пластификације у боји **Marron d'Inde 2525 YW288X**. Квалитет пластификације доказати сертификатима QUALICOAT или "GBS".
Окови тестирани у систему профила, са отварањем према датој шеми. Боја окова и ручице по избору пројектанта и инвеститора из стандардне каталошке понуде произвођача система. Отпорност окова на корозију класа 5.Окови морају имати гаранцију од минимум 5 година.
Позиција је застакљена термоизолационим стаклом типа 6 мм+18+4 мм, Уг=1,0 W/м2/К, са пвц дистанцером за стакло са побољшаним термичким карактеристикама.
Потребну дебљину стакла димензионисати у зависности од величине отвора и изложености утицајима.
Пуни делови су са испуном од алуминијумског лима дебљине 1,5 мм обострано, у боји профила, са слојем тврдо пресоване термоизолације.
Укупан коефицијент пролаза топлоте за целу позицију Уw=1.5 W/м2К или мањи (доказати прорачуном и приложити доказе).

НАПОМЕНА: Уградњу вршити преко челичних држача. Приликом уградње избећи директан додир челика и алуминијума. Монтажу вршити према "РАЛ" систему монтаже уз обавезну примену свих елемената који су предвиђени истом. Произвођач је дужан да дефинише начин уградње радионичким цртежима на које је обавезан да добије сагласност наручиоца, односно пројектанта. При изради и монтажи позиције поштовати све препоруке од стране произвођача профила. Извођач је дужан доставити атестну документацију усаглашену са ЕН стандардима.

	ЕТАЖА	КОМАДА		УКУПНО
		Лева	Десна	
	ПОДРУМ	-	-	-
	ПРИЗЕМЉЕ	-	-	2
	1.СПРАТ	-	-	-
	УКУПНО	-	-	2

РАЗМЕРА: 1:50	ПРОЈЕКАТ ЗА ИЗВОЂЕЊЕ	свеска	1
11.2023.		лист	45

Пројектант: „Studio A&D Architects“ д.о.о., Марулићева бр. 3, Београд	Објекат: Реконструкција, доградња и надградња, здравствене станице Котлујевац (део Д.З.Зајечар) ул. Сокобањска б.б.- Зајечар	Наручилац: Град Зајечар, ул. Трг особођења бр.1, Зајечар

зидарска мера	СПОЉАШЊИ ЈЕДНОКРИЛНИ ПРОЗОР	ПРОТИВПОЖАРНОСТ	ОЗНАКА AVIII
101/125		-	

ИЗГЛЕД

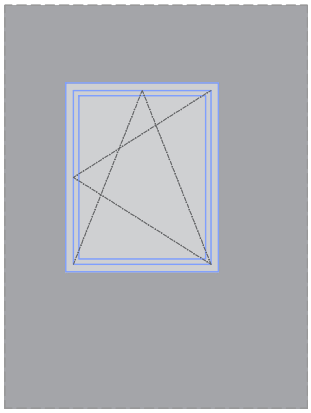

ПРЕСЕК

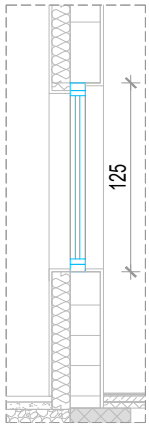

ОСНОВА

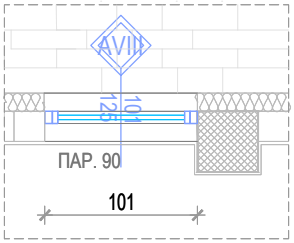

Прозор од алуминијумских профила са скривеним крилом и термопрекидом типа ALUMIL SMARTIA S67 phos.
Конструктивна дубина рама (ширина штока) 67 мм, крило прозора је скривено.
Термо прекид је од полиамида ширине 30 мм са додатним термоизолационим пуњењем по потреби.
По обиму стакло-пакета предвидети термоизолациони материал типа Алумил Нормафлех или слично који повећава
Термичку стабилност система.
Ниво заптивања је ЕПДМ гумама у три нивоа и централном гумом по “Алусеал” систему (централна гума са завршетком “маказа”).

Техничке карактеристике конструкције по СРПС ЕН 14351-1:
Пропустљивост ваздуха ЕН1026, ЕН12207: класа 4
Водонепропусност ЕН1027, ЕН12208: класа Е1200
Отпорност на притисак вертра ЕН12210, ЕН12211: класа Ц3/Б3
Топлотна проводљивост профила ЕН10077-2: Уф =1.5 - 2,6 W/м^{2}К

Профил је заштићен процесом пластификације у боји **Marron d'Inde 2525 YW288X**. Квалитет пластификације доказати сертификатима QUALICOAT или "GBS".
Окови тестирани у систему профила, са отварањем према датој шеми. Боја окова и ручице по избору пројектанта и инвеститора из стандардне каталошке понуде произвођача система. Отпорност окова на корозију класа 5.Окови морају имати гаранцију од минимум 5 година.
Позиција је застакљена термоизолационим стаклом типа 6 мм+18+4 мм, Уг=1,0 W/м2/К, са пвц дистанцером за стакло са побољшаним термичким карактеристикама.
Потребну дебљину стакла димензионисати у зависности од величине отвора и изложености утицајима.
Пуни делови су са испуном од алуминијумског лима дебљине 1,5 мм обострано, у боји профила, са слојем тврдо пресоване термоизолације.
Укупан коефицијент пролаза топлоте за целу позицију Уw=1.5 W/м2К или мањи (доказати прорачуном и приложити доказе).

НАПОМЕНА: Уградњу вршити преко челичних држача. Приликом уградње избећи директан додир челика и алуминијума. Монтажу вршити према "РАЛ" систему монтаже уз обавезну примену свих елемената који су предвиђени истом. Произвођач је дужан да дефинише начин уградње радионичким цртежима на које је обавезан да добије сагласност наручиоца, односно пројектанта. При изради и монтажи позиције поштовати све препоруке од стране произвођача профила. Извођач је дужан доставити атестну документацију усаглашену са ЕН стандардима.

ЕТАЖА	КОМАДА		УКУПНО
	Лева	Десна	
ПОДРУМ	-	-	-
ПРИЗЕМЉЕ	-	-	1
1.СПРАТ	-	-	1
УКУПНО	-	-	2

РАЗМЕРА: 1:50	ПРОЈЕКАТ ЗА ИЗВОЂЕЊЕ	свеска	1
11.2023.		лист	46

Пројектант:	Објекат:	Наручилац:
„Studio A&D Architects“ д.о.о., Марулићева бр. 3, Београд	Реконструкција, доградња и надградња, здравствене станице Котлујевац (део Д.З.Зајечар) ул. Сокобањска б.б.- Зајечар	Град Зајечар, ул. Трг особођења бр.1, Зајечар

зидарска мера		ПРОТИВПОЖАРНОСТ	ОЗНАКА
1092+339+339/110	СТАКЛЕНА ОГРАДА		O4

ИЗГЛЕД 1

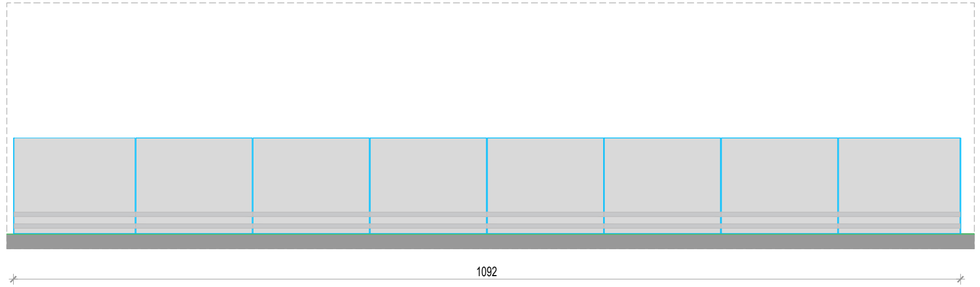

ИЗГЛЕД 2

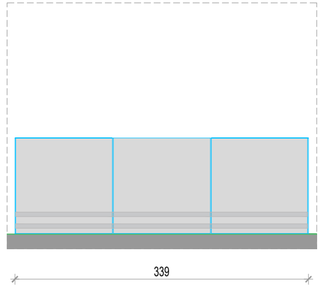

ПРЕСЕК

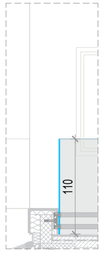

ОСНОВА

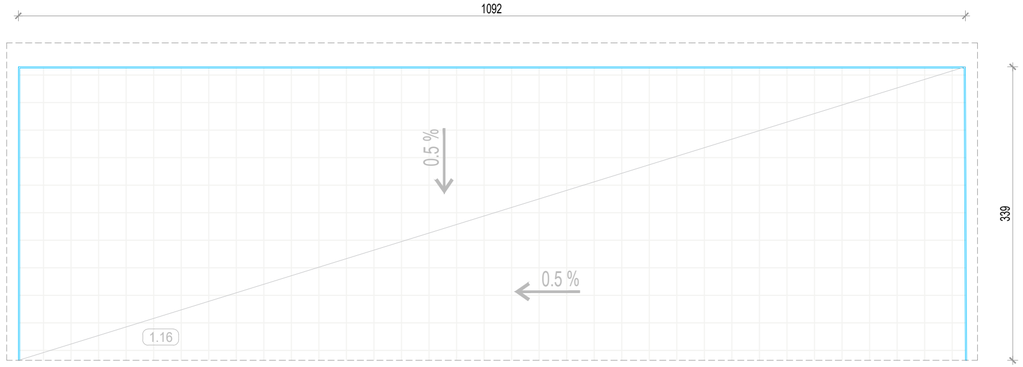

ОПИС : СТАКЛЕНА ОГРАДА

Стаклена ограда од алуминијумских континуалних профила типа АЛУМИЛ СМАРТИА М8200, без стубова и видљивих тачака ослањања.
Континуални профил предвидети због веће стабилности ограде и прихватања ламелираног каљеног стакла у дебљини 8.8.2 мм . Димензија профила је 90х 113мм, минималне тежине 7,26 кг/м. Максимална висина ограде је 1,1 м.
Максимално линеарно хоризонтално оптерећење је 4 KN/m.
Рукохват предвидети опционо.
Цела позиција је пластифицирана у РАЛ 7016 ("Антрацит") , где технологија пластификације мора бити сертификована QUALICOAT сертификатом.

Профил је предвиђен за уградњу бочно, преко анкера директно у бетонску или другу носећу конструкцију.
Произвођач је дужан да дефинише начин уградње радионичким цртежима на које је обавезан да добије сагласност наручиоца,односно пројектанта. При изради и монтажи позиције поштовати све препоруке од стране произвођача профила. Извођач је дужан доставити атестну документацију усаглашену са ЕН стандардима.

ЕТАЖА	ДУЖИНА (м)	УКУПНО
ПОДРУМ	-	-
ПРИЗЕМЉЕ	-	-
1.СПРАТ	17.70	17.70
УКУПНО	17.70	17.70

РАЗМЕРА: 1:50	ПРОЈЕКАТ ЗА ИЗВОЂЕЊЕ	свеска	1
ДАТУМ: 11.2023.		лист	47

Пројектант:	Објекат:	Наручилац:
„Studio A&D Architects“ д.о.о., Марулићева бр. 3, Београд	Реконструкција, доградња и надградња, здравствене станице Котлујевац (део Д.З.Зајечар) ул. Сокобањска б.б.- Зајечар	Град Зајечар, ул. Трг особођења бр.1, Зајечар

зидарска мера		ПРОТИВПОЖАРНОСТ	ОЗНАКА
610+206/110	СТАКЛЕНА ОГРАДА		O5

ОПИС : СТАКЛЕНА ОГРАДА

Стаклена ограда од алуминијумских континуалних профила типа АЛУМИЛ СМАРТИА М8200, без стубова и видљивих тачака ослањања.
Континуални профил предвидети због веће стабилности ограде и прихватања ламелираног каљеног стакла у дебљини 8.8.2 мм . Димензија профила је 90х 113мм, минималне тежине 7,26 кг/м. Максимална висина ограде је 1,1 м.
Максимално линеарно хоризонтално оптерећење је 4 KN/m.
Рукохват предвидети опционо.
Цела позиција је пластифицирана у РАЛ 7016 ("Антрацит") , где технологија пластификације мора бити сертификована QUALICOAT сертификатом.

Профил је предвиђен за уградњу бочно, преко анкера директно у бетонску или другу носећу конструкцију.
Произвођач је дужан да дефинише начин уградње радионичким цртежима на које је обавезан да добије сагласност наручиоца,односно пројектанта. При изради и монтажи позиције поштовати све препоруке од стране произвођача профила. Извођач је дужан доставити атестну документацију усаглашену са ЕН стандардима.

ИЗГЛЕД 1

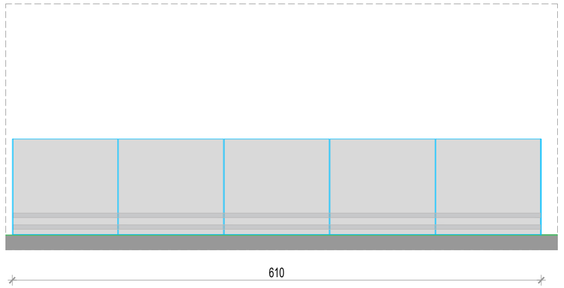

ИЗГЛЕД 2

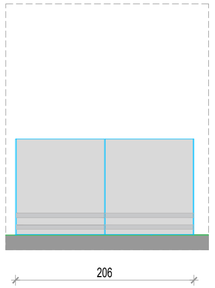

ПРЕСЕК

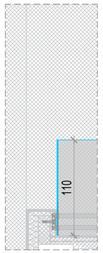

ОСНОВА

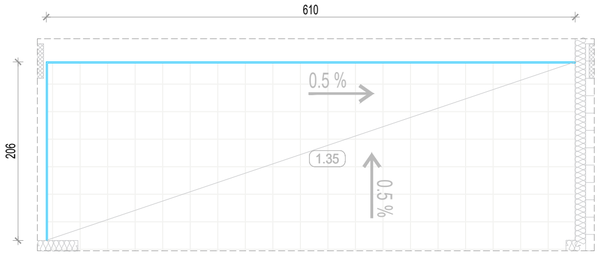

ЕТАЖА	ДУЖИНА (м)	УКУПНО
ПОДРУМ	-	-
ПРИЗЕМЉЕ	-	-
1.СПРАТ	8.16	8.16
УКУПНО	8.16	8.16

РАЗМЕРА: 1:50	**ПРОЈЕКАТ ЗА ИЗВОЂЕЊЕ**	свеска	1
ДАТУМ: 11.2023.		лист	48

Пројектант: „Studio A&D Architects“ д.о.о., Марулићева бр. 3, Београд	Објекат: Реконструкција, доградња и надградња, здравствене станице Котлујевац (део Д.З.Зајечар) ул. Сокобањска б.б.- Зајечар	Наручилац: Град Зајечар, ул. Трг особођења бр.1, Зајечар

ОЗНАКА

ШЕМЕ БРАВАРИЈЕ

ОПШТЕ НАПОМЕНЕ ЗА СВЕ ПОЗИЦИЈЕ :

- све мере обавезно узети и контролисати на лицу места пре израде позиције
- произвођач је дужан да дефинише начин уградње радионичким цртежима на које је обавезан да добије сагласност одговорног пројектанта, одговорног извођача и надзорног органа
- израда сваке позиције у свему по шеми и детаљима произвођача
- уградња свих елемената система мора бити у складу са препорукама произвођача и типским детаљима система
- извођач је у обавези да достави атестну документацију по СРПС стандардима
- за стабилност уграђених позиција одговоран је извођач радова

ОДГОВОРНИ ПРОЈЕКТАНТ АРХИТЕКТУРЕ:	Данило Граховац, дипл.инж.арх.

Пројектант: „Studio A&D Architects“ д.о.о., Марулићева бр. 3, Београд	Објекат: Реконструкција, доградња и надградња, здравствене станице Котлујевац (део Д.З.Зајечар) ул. Сокобањска б.б.- Зајечар		Наручилац: Град Зајечар, ул. Трг особођења бр.1, Зајечар
зидарска мера 101/215	ЈЕДНОКРИЛНА ВРАТА	ПРОТИВПОЖАРНОСТ 90мин.	ОЗНАКА Б1

ИЗГЛЕД

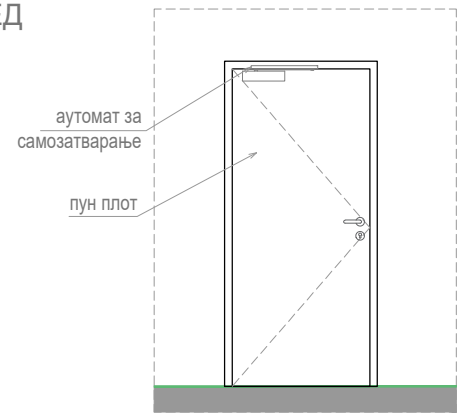

ПРЕСЕК

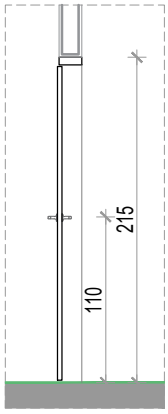

ОСНОВА

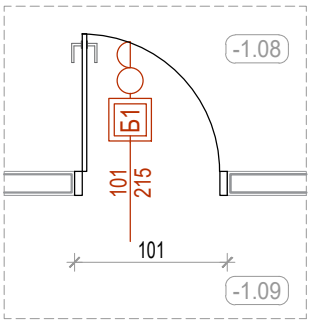

ОПИС:ЈЕДНОКРИЛНА ВАТРООТПОРНА ВРАТА 90 МИН СА АТЕСТОМ СХОДНО СРПС - У. Ј 1.160.

Једнокрилна челична врата, атестирана на ватроотпорност 90 минута према СРПС У.Ј1.160.
Крило врата је дебљине 65мм, израђено од челичних профила, обострано обложено челичним лимом дебљине 1мм, топлоцинкована, испуњена плочом од минералних влакана, у складу са захтеваном ватроотпорношћу. Шток врата је од топлоцинкованог челичног лима дебљине 2мм. Завршна обрада врата је фабричко грундирање прахом у тону по избору пројектанта. Између крила и штока поставља се противпожарна дихтунг трака. Врата су опремљена одговарајућим оковом по СРПС-у, три челичне шарке, аутоматом за самозатварање (према СРПС EN 1154), квакама од inox-а (према СРПС EN 179), цилиндар бравом са језичком и три кључа. Врата су без прага, са падајућим подним дихтунгом.
Могућност система контроле приступа, у колико је то предвиђено пројектом телекомуникационих и сигналних инсталација. У случају да јесте предвиђено, дати систем извести у свему према наведеном пројекту. Ручке, кваке и шарке у боји нерђајућег челика. Поставити подни/зидни граничник за врата у складу са положајем позиције. Отварање у свему према шеми. Начин уградње према упутству и детаљима произвођача. У случају да је то предвиђено пројектом термотехничких инсталација, у доњој зони крила врата уградити алуминијску вентилациону решетку, у свему према наведеном пројекту и препорукама произвођача.
Приликом уградње рам дихтовати експандирајућом ватроотпорном пеном.

Напомена: Уградњу вршити у складу са радионичким детаљима које израђује ивођач радова, на основу димензија позиција узетих на лицу места, а све у складу са препорукама произвођача система. Уградња обавезно преко слепог штока, димензија према прорачуну извођача за сваки појединачни тип, а од кутијастих челичних профила, анкерисаних за постојећи зид на мин. 3 места по дужини система. Детаљи морају бити одобрени од стране одговорног пројектанта и надзорног органа. Извођач је дужан да достави атестну документацију усаглашену са ЕН стандардима.

ЕТАЖА	КОМАДА		УКУПНО
	Лева	Десна	
ПОДРУМ	-	4	4
ПРИЗЕМЉЕ	-	-	-
1.СПРАТ	-	-	-
УКУПНО	-	4	4

РАЗМЕРА: 1:50	**ПРОЈЕКАТ ЗА ИЗВОЂЕЊЕ**	свеска	1
ДАТУМ: 11.2023.		лист	49

Пројектант: „Studio A&D Architects“ д.о.о., Марулићева бр. 3, Београд	Објекат: Реконструкција, доградња и надградња, здравствене станице Котлујевац (део Д.З.Зајечар) ул. Сокобањска б.б.- Зајечар	Наручилац: Град Зајечар, ул. Трг особођења бр.1, Зајечар

зидарска мера	ЈЕДНОКРИЛНА ВРАТА	ПРОТИВПОЖАРНОСТ	ОЗНАКА Б2
101/215		-	

ИЗГЛЕД

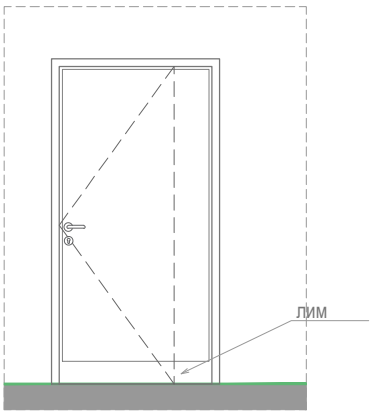

ПРЕСЕК

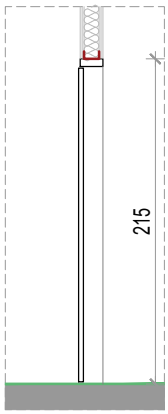

ОСНОВА

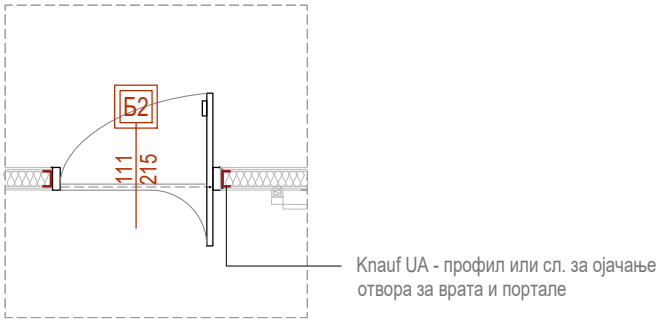

ОПИС: ЈЕДНОКРИЛНА ОКРЕТНО-КЛИЗНА ВРАТА

Унутрашња врата, са металним довратником.
Крило врата је од дрвене подконструкције (рам) обострано обложене медијапан плочама д=6мм, завршно обложена ХПЛ плочом д=1 мм у тону по избору инвеститора. Међупростор између плоча попунити екструдираном иверицом. Врата по ободу и у доњој зони врата обострано (парапетно) обложити челичним лимом висине 15цм.
Шток врата је од профилисаног челичног цинкованог лима д=1.5мм. Завршна обрада челика фабричко грундирање прахом у тону по избору инвеститора. Између крила и штока поставља се дихтунг трака од ЕДПМ гуме. Врата су опремљена стандардним оковом по СРПС-у за окретно-клизно отварање, кваком од inox-а и цилиндар бравом са језичком и три кључа. Поставити подни/зидни граничник за врата у складу са положајем позиције. Кваке и шарке у натур боји метала. Отварање у свему према шеми. Уградња у свему по детаљима и препоруци произвођача. Приликом уградње рам дихтовати пур пеном.

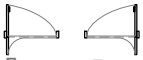

ЕТАЖА	КОМАДА		УКУПНО
	Лева	Десна	
ПОДРУМ	-	-	-
ПРИЗЕМЉЕ	-	-	-
1.СПРАТ	4	-	4
УКУПНО	4	-	4

РАЗМЕРА: 1:50	ПРОЈЕКАТ ЗА ИЗВОЂЕЊЕ	свеска	1
ДАТУМ: 11.2023.		лист	50

ИЗГЛЕД 1

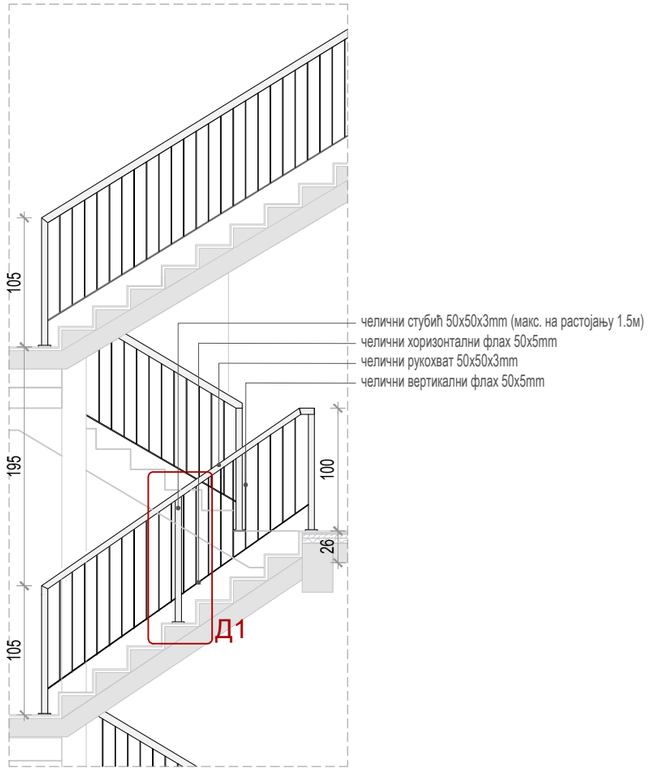

ИЗГЛЕД 2

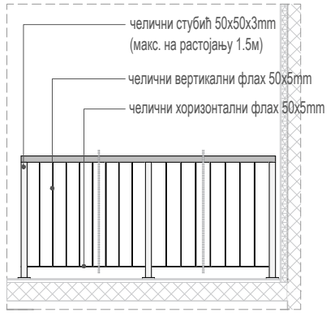

ИЗГЛЕД 3

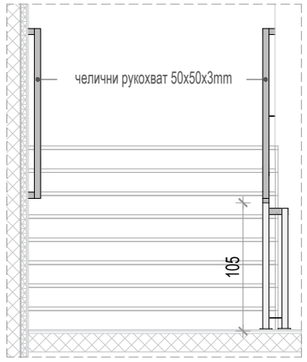

ОСНОВА

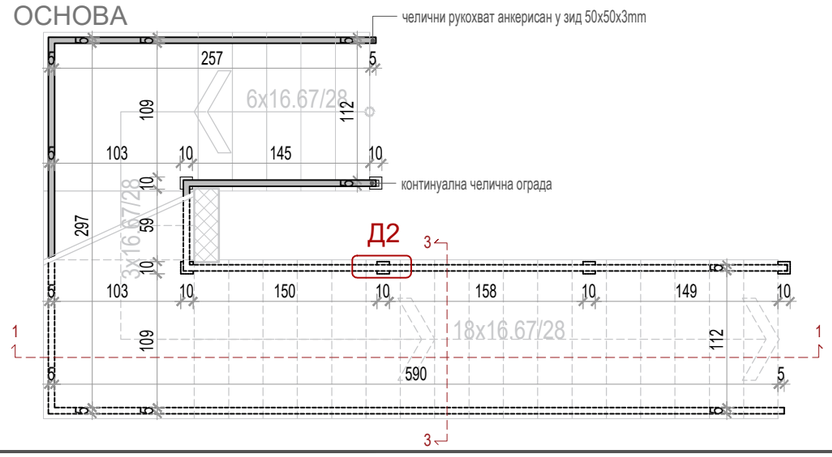

ДЕТАЉ АНКЕРИСАЊА ОГРАДЕ Р 1:5

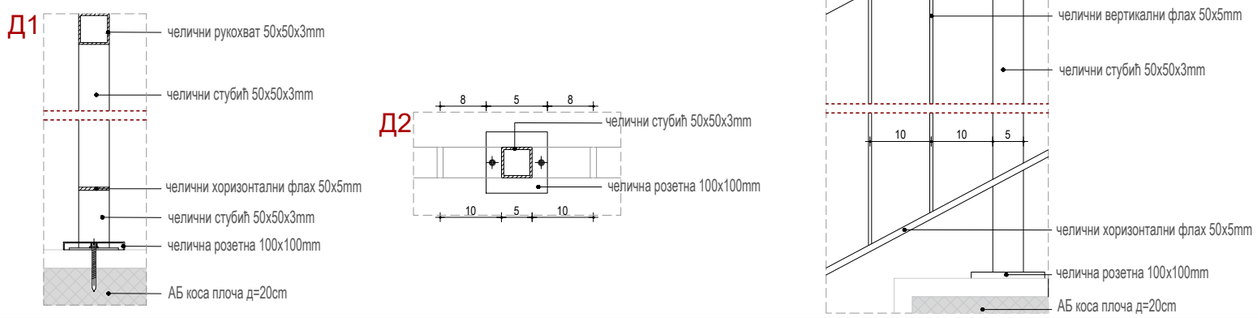

Пројектант: „Studio A&D Architects“ д.о.о., Марулићева бр. 3, Београд	Објекат: Реконструкција, доградња и надградња, здравствене станице Котлујевац (део Д.З.Зајечар) ул. Сокобањска б.б.- Зајечар		Наручилац: Град Зајечар, ул. Трг особођења бр.1, Зајечар
	ОГРАДА СТЕПЕНИШТА	ПРОТИВПОЖАРНОСТ	ОЗНАКА 01

ОПИС : ОГРАДА СТЕПЕНИШТА

Ограда степеништа од челика сачињена од челичних профила фарбаних у боју антика Антрацит.
Ограда се састоји од челичних кутијастих профила - рукохвата и стубова димензије попречног профила 50x50x3мм, испуне од вертикалних флахова димензија 50x50мм и хоризонталног флаха 50x50мм.
Растојање стубова је на максималном растојању од 1.5м. Ограда се анкерише у АБ степенишне плоче и затвара розетном димензија 100x100мм.
Ограда је висине 105цм од коте готовог пода.
Рукохват ограде извести континуално, а прекид обезбедити на етажи приземља где се врши евакуација. На страни која није отворена, већ је ограничена зидом, предвиђа постављање само рукохвата.
Укупна дужина ограде обухвата косе и хоризонталне делове.

ДУЖИНА РУКОХВАТА АНКЕРИСАНОГ У ЗИД (м)	ДУЖИНА КОНТИНУАЛНЕ ОГРАДЕ (м)
23.00	21.86

РАЗМЕРА: 1:50	ПРОЈЕКАТ ЗА ИЗВОЂЕЊЕ	свеска	1
ДАТУМ: 11.2023.		лист	51

ИЗГЛЕД 1

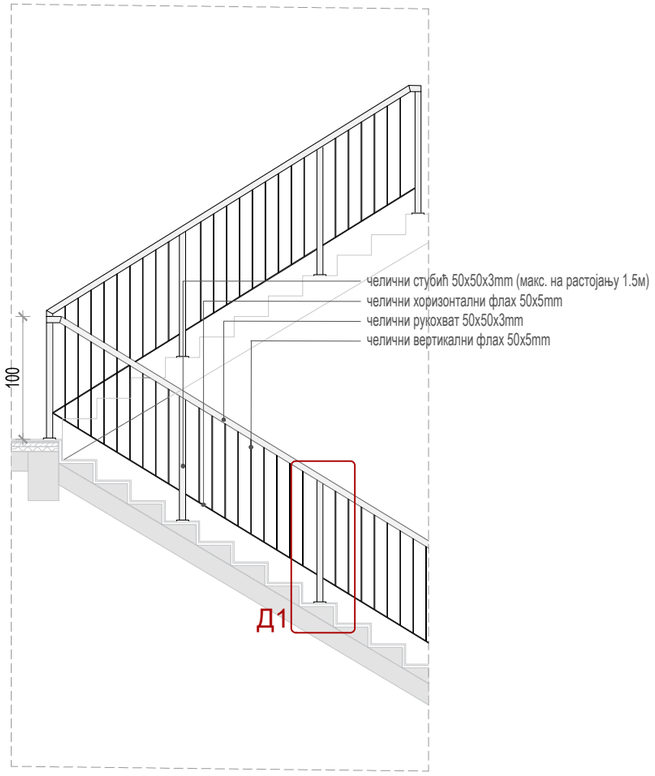

ИЗГЛЕД 2

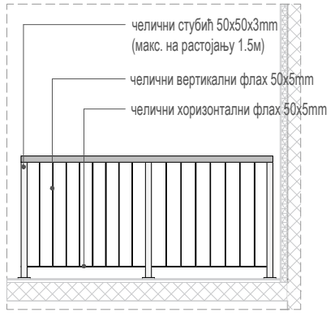

ИЗГЛЕД 3

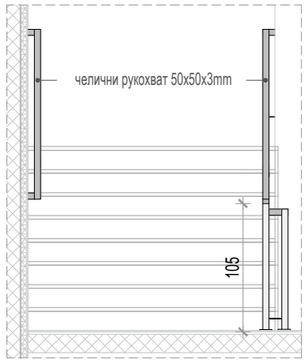

ОСНОВА

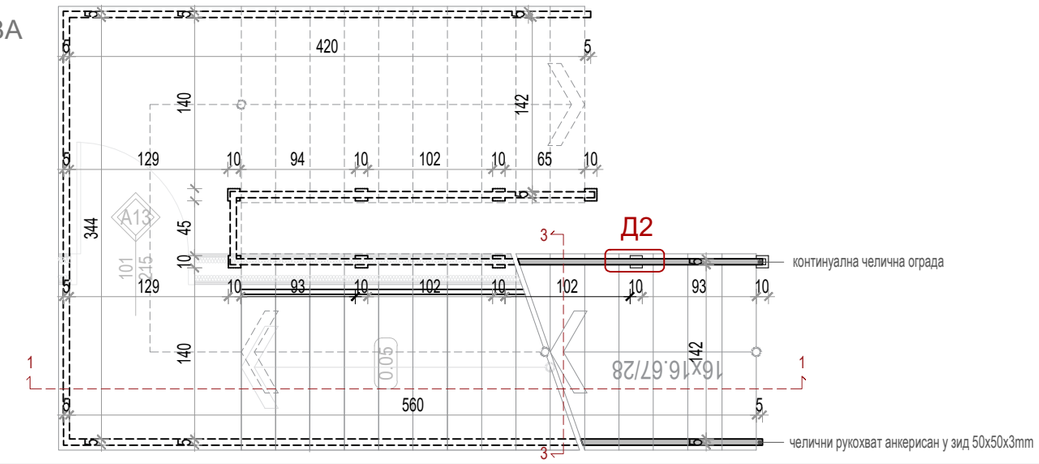

ДЕТАЉ АНКЕРИСАЊА ОГРАДЕ Р 1:5

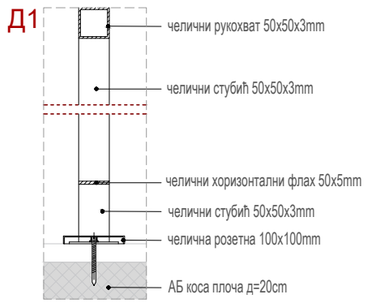

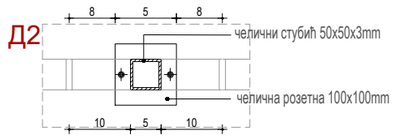

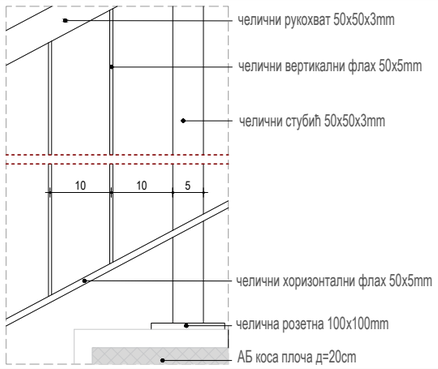

Пројектант: „Studio A&D Architects“ д.о.о., Марулићева бр. 3, Београд	Објекат: Реконструкција, доградња и надградња, здравствене станице Котлујевац (део Д.З.Зајечар) ул. Сокобањска б.б.- Зајечар		Наручилац: Град Зајечар, ул. Трг особођења бр.1, Зајечар
	ОГРАДА СТЕПЕНИШТА	ПРОТИВПОЖАРНОСТ	ОЗНАКА O2

ОПИС : ОГРАДА СТЕПЕНИШТА

Ограда степеништа од челика сачињена од челичних профила фарбаних у боју антика Антрацит.
Ограда се састоји од челичних кутијастих профила - рукохвата и стубова димензије попречног профила 50x50x3мм, испуне од вертикалних флахова димензија 50x50мм и хоризонталног флаха 50x50мм.
Растојање стубова је на максималном растојању од 1.5м. Ограда се анкерише у АБ степенишне плоче и затвара розетном димензија 100x100мм.
Ограда је висине 105цм од коте готовог пода.
Рукохват ограде извести континуално, а прекид обезбедити на етажи приземља где се врши евакуација. На страни која није отворена, већ је ограничена зидом, предвиђа постављање само рукохвата.
Укупна дужина ограде обухвата косе и хоризонталне делове.

	ДУЖИНА РУКОХВАТА АНКЕРИСАНОГ У ЗИД (м)	ДУЖИНА КОНТИНУАЛНЕ ОГРАДЕ (м)
	27.67	11.03

РАЗМЕРА: 1:50	**ПРОЈЕКАТ ЗА ИЗВОЂЕЊЕ**	свеска	1
ДАТУМ: 11.2023.		лист	52

ИЗГЛЕД 1

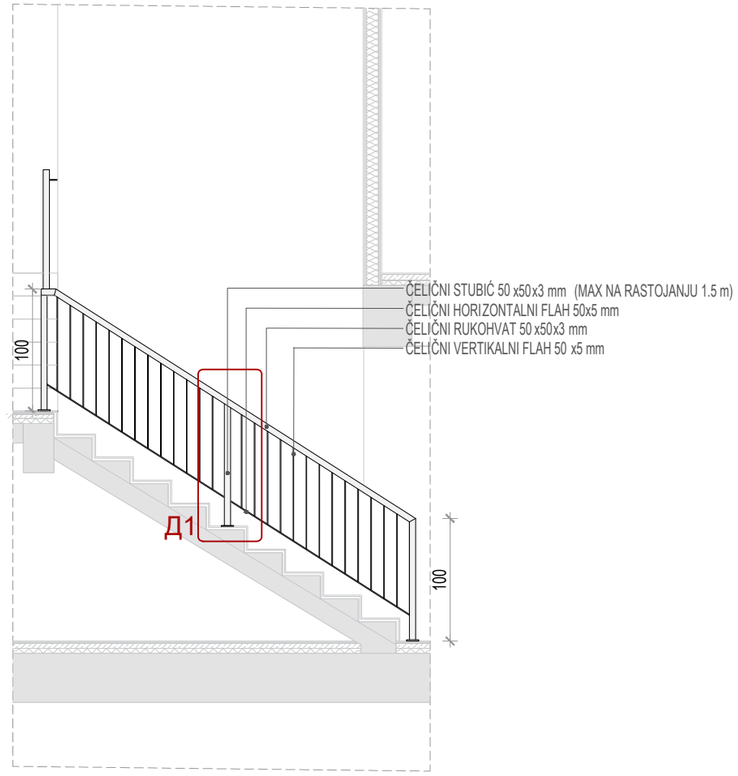

ИЗГЛЕД 2

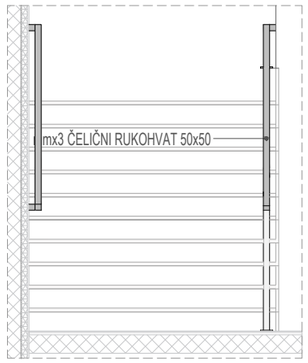

ОСНОВА

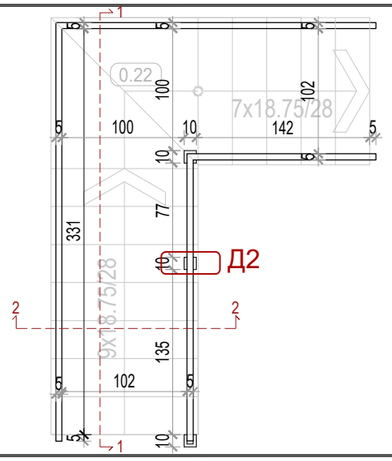

ДЕТАЉ АНКЕРИСАЊА ОГРАДЕ Р 1:5

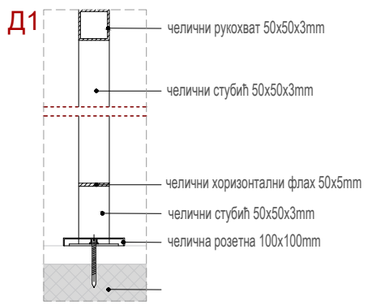

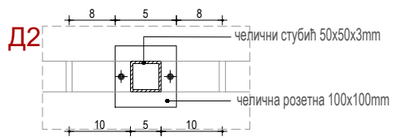

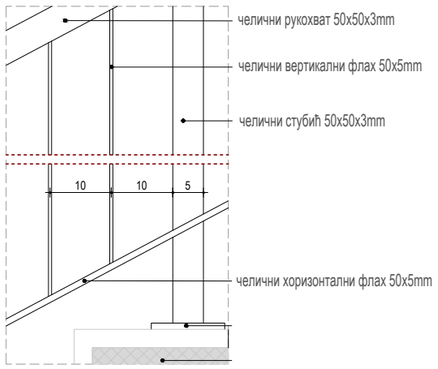

Пројектант: „Studio A&D Architects“ д.о.о., Марулићева бр. 3, Београд	Објекат: Реконструкција, доградња и надградња, здравствене станице Котлујевац (део Д.З.Зајечар) ул. Сокобањска б.б.- Зајечар		Наручилац: Град Зајечар, ул. Трг особођења бр.1, Зајечар
	ОГРАДА СТЕПЕНИШТА	ПРОТИВПОЖАРНОСТ	ОЗНАКА О3

ОПИС : ОГРАДА СТЕПЕНИШТА

Ограда степеништа од челика сачињена од челичних профила фарбаних у боју антика Антрацит.
Ограда се састоји од челичних кутијастих профила - рукохвата и стубова димензије попречног профила 50x50x3мм, испуне од вертикалних флахова димензија 50x50мм и хоризонталног флаха 50x50мм.
Растојање стубова је на максималном растојању од 1.5м. Ограда се анкерише у АБ степенишне плоче и затвара розетном димензија 100x100мм.
Ограда је висине 105цм од коте готовог пода.
Рукохват ограде извести континуално, а прекид обезбедити на етажи приземља где се врши евакуација. На страни која није отворена, већ је ограничена зидом, предвиђа постављање само рукохвата.
Укупна дужина ограде обухвата косе и хоризонталне делове.

Напомена: На две позиције у подруму постоји ово степениште и ограде, и идентичних су димензија, али су супротно окренуте. Укупна дужина дата је за обе ограде.

	ДУЖИНА РУКОХВАТА АНКЕРИСАНОГ У ЗИД (м)	ДУЖИНА КОНТИНУАЛНЕ ОГРАДЕ (м)
	2*6.98=13.96	2*4.58=9.16

РАЗМЕРА: 1:50	**ПРОЈЕКАТ ЗА ИЗВОЂЕЊЕ**	свеска	1
ДАТУМ: 11.2023.		лист	53

Пројектант: „Studio A&D Architects“ д.о.о., Марулићева бр. 3, Београд	Објекат: Реконструкција, доградња и надградња, здравствене станице Котлујевац (део Д.З.Зајечар) ул. Сокобањска б.б.- Зајечар	Наручилац: Град Зајечар, ул. Трг особођења бр.1, Зајечар

ОЗНАКА

ШЕМА ФАСАДНА - структ./полуструкт./зид завеса/...

ОПШТЕ НАПОМЕНЕ ЗА СВЕ ПОЗИЦИЈЕ :

- све мере обавезно узети и контролисати на лицу места пре израде позиције
- произвођач је дужан да дефинише начин уградње радионичким цртежима на које је обавезан да добије сагласност одговорног пројектанта, одговорног извођача и надзорног органа
- израда сваке позиције у свему по шеми и детаљима произвођача
- уградња свих елемената система мора бити у складу са препорукама произвођача и типским детаљима система
- извођач је у обавези да достави атестну документацију по СРПС стандардима
- за стабилност уграђених позиција одговоран је извођач радова

ОДГОВОРНИ ПРОЈЕКТАНТ АРХИТЕКТУРЕ:	Данило Граховац, дипл.инж.арх.

Пројектант: „Studio A&D Architects“ д.о.о., Марулићева бр. 3, Београд	Објекат: Реконструкција, доградња и надградња, здравствене станице Котлујевац (део Д.З.Зајечар) ул. Сокобањска б.б.- Зајечар	Наручилац: Град Зајечар, ул. Трг особођења бр.1, Зајечар
зидарска мера 709/402	ФАСАДНА КОНСТРУКЦИЈА "ЗИД ЗАВЕСА" — ПРОТИВПОЖАРНОСТ	ОЗНАКА AI

ИЗГЛЕД

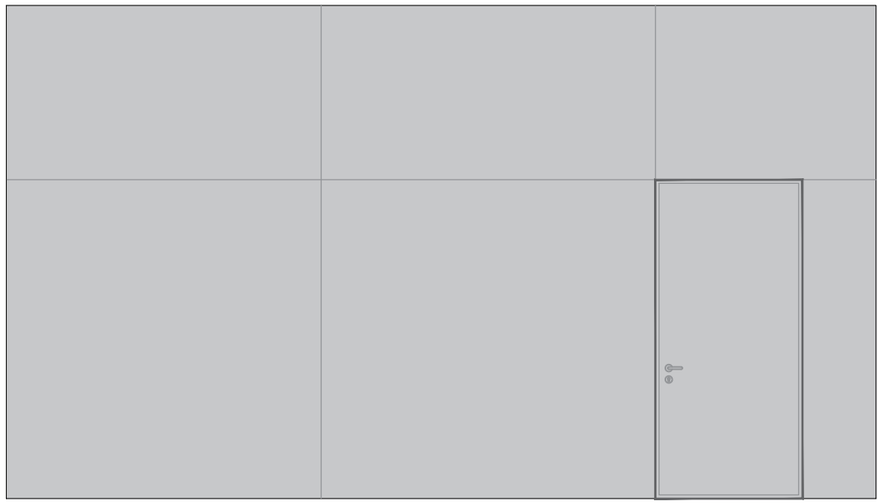

ПРЕСЕК

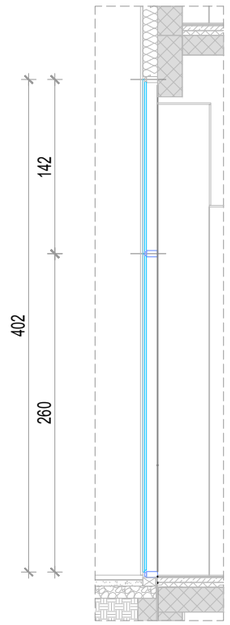

ОСНОВА

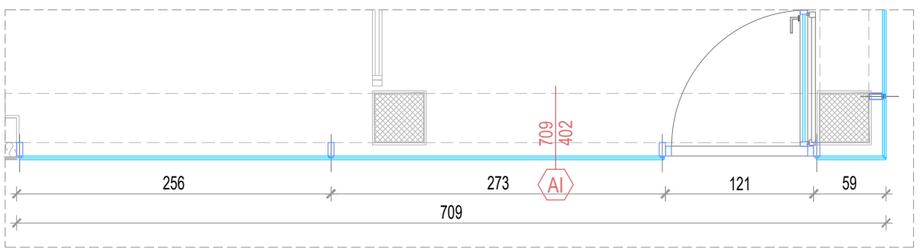

ОПИС : ФАСАДНА КОНСТРУКЦИЈА "ЗИД ЗАВЕСА" (дебљина зида 36цм)

Фасадна конструкција "ЗИД ЗАВЕСА" од фасадних алуминијумских профила у систему Алумил Смартиа М7 или одговарајуће.
Видна ширина профила стуба и ригле је 50 мм. Стуб и ригла су исте дубине са минималном технолошком разликом од мах. 1 мм.
Потребну дубину профила изабрати на основу статичке анализе оптерећења и растера. Са спољне стране конструкције видне су структуралне фуге у ширини од 20мм. У фасадну конструкцију се могу интегрисати све конструкције за прозоре и врата.

Техничке карактеристике зид завесе по SRPS EN 13830:
Пропустљивост ваздуха EN12152: klasa AE (>600 Pa)
Водонепропусност EN12154: RE 1200 (1200 Pa)
Отпорност на притисак ветра EN 13116: 2000 / -2500 Pa
Топлотна проводљивост профила EN 10077-2: Uf 1,0 - 2.3 W/m2K.

Профил је заштићен процесом пластификације у боји по избору пројектанта и инвеститора. Квалитет пластификације доказати сертификатима Qualicoat.

Окови тестирани у систему профила, са отварањем према датој шеми. Боја окова и ручице по избору пројектанта и инвеститора из стандардне каталошке понуде произвођача система. Отпорност окова на корозију класа 5. Окови морају имати гаранцију од минимум 5 година.

Прихватање стакла је системским елементима по целом обиму стакла. Стакло је емајлирано по ободу. Позиција је застакљена двоструким термоизолационим стаклом типа 6мм каљено + 22мм + 44.2мм, Ug=1,0 W/m2K са PVC дистанцером за стаклом са побољшаним термичким карактеристикама.

Пуна нетранспарентна поља зид завесе састоје се од термоизолационог панела са спољном облогом од једнослојног емајлираног стакла, испуном од тврдо пресоване термоизолације и унутрашњом облогом од алуминијумског лима дебљине 2мм, у боји и завршној обради профила. Панел мора дихтовати по читавом ободу поља.

У фасаду се интегришу структурални прозори без видних рамова типа Смартиа М7-И са отварањем у поље око горње хоризонталне осе. Отварање прозора је мануелно или аутоматско (мотори).

Уградња фасадних профила се врши посредством системских алуминијумских или посебно пројектованих челичних поцинкованих анкер плоча. Сви челични делови конструкције треба да су топло цинковани (класа антикорозивне заштите С3).

Приликом уградње избећи директан додир челика и алуминијума.Сви челични елементи и остали елементи за фиксирање позиције,опшивни елементи,као и материјал за хидро изолацију су саставни део позиције. Монтажу вршити према "РАЛ" систему монтаже уз обавезну примену свих елемената који су предвиђени истом.

Укупан коефицијент пролаза топлоте за целу позицију мора бити Uw=1.1 - 1,5 W/m2/K (доказати прорачуном и приложити доказе).

Произвођач је дужан да дефинише начин уградње радионичким цртежима на које је обавезан да добије сагласност наручиоца,односно пројектанта.При изради и монтажи позиције поштовати све препоруке од стране произвођача профила.Извођач је дужан доставити атестну документацију усаглашену са ЕН стандардима.

ЕТАЖА	КОМАДА		УКУПНО
	Лева	Десна	
ПОДРУМ	-	-	-
ПРИЗЕМЉЕ	-	-	1
1.СПРАТ	-	-	-
УКУПНО	-	-	1

РАЗМЕРА: 1:50	**ПРОЈЕКАТ ЗА ИЗВОЂЕЊЕ**	свеска	1
ДАТУМ: 11.2023.		лист	54

ИЗГЛЕД

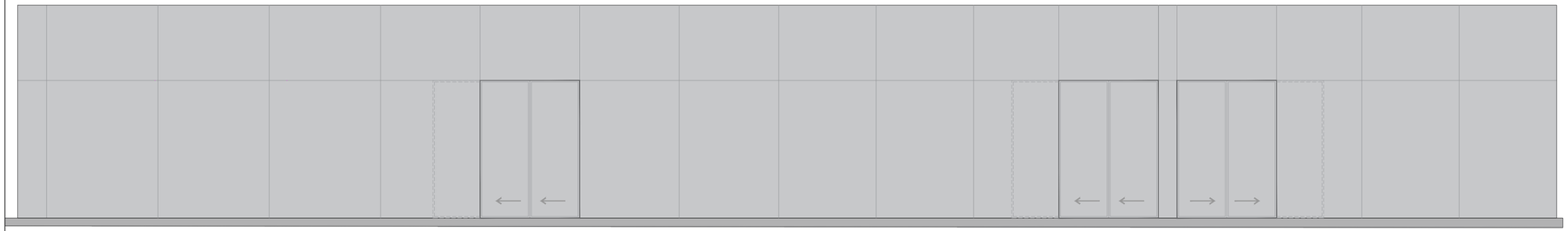

ПРЕСЕК

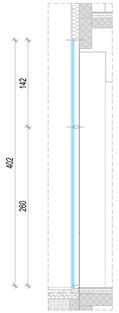

ОСНОВА

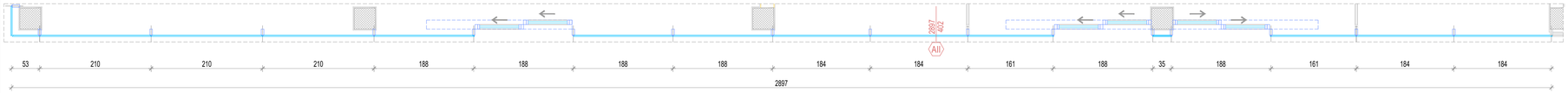

Пројектант: „Studio A&D Architects" д.о.о., Марулићева бр. 3, Београд	Објекат: Реконструкција, доградња и надградња, здравствене станице Котлујевац (део Д.З.Зајечар) ул. Сокобањска б.б.- Зајечар		Наручилац: Град Зајечар, ул. Трг особођења бр.1, Зајечар
зидарска мера 2897/402	ФАСАДНА КОНСТРУКЦИЈА "ЗИД ЗАВЕСА"	ПРОТИВПОЖАРНОСТ	ОЗНАКА All

ОПИС : ФАСАДНА КОНСТРУКЦИЈА "ЗИД ЗАВЕСА"

Фасадна конструкција "ЗИД ЗАВЕСА" од фасадних алуминијумских профила у систему Алумил Смартка М7 или одговарајуће.
Видна ширина профила стуба и гигле је 50 мм. Стуб и гигла су исте дубине са минималном технолошком разликом од max. 1 мм.
Потребну дубину профила изабрати на основу статичке анализе оптерећења и растера. Са спољне стране конструкције видне су структуралне фуге у ширини од 20мм. У фасадну конструкцију се могу интегрисати све конструкције за прозоре и врата.

Техничке карактеристике зид завесе по SRPS EN 13830:
Пропустљивост ваздуха EN12152: klasa AE (>600 Pa)
Водонепропусност EN12154: RE 1200 (1200 Pa)
Отпорност на притисак ветра EN 13116: 2000 / -2500 Pa
Топлотна проводљивост профила EN 10077-2: Uf 1,0 - 2.3 W/m2K.

Профил је заштићен процесом пластификације у боји по избору пројектанта и инвеститора. Квалитет пластификације доказати сертификатима Qualicoat.

Окови тестирани у систему профила, са отварањем према датој шеми. Боја окова и ручице по избору пројектанта и инвеститора из стандардне каталошке понуде произвођача система. Отпорност окова на корозију класа 5. Окови морају имати гаранцију од минимум 5 година.

Прихватање стакла је системским елементима по целом обиму стакла. Стакло је емајлирано по ободу. Позиција је застакљена двоструким термоизолационим стаклом типа 6мм каљено + 22мм + 44.2мм, Ug=1,0 W/m2K са PVC дистанцером за стаклом са побољшаним термичким карактеристикама.

Пуна нетранспарентна поља зид завесе састоје се од термоизолационог панела са спољном облогом од једнослојног емајлираног стакла, испуном од тврдо пресоване термоизолације и унутрашњом облогом од алуминијумског лима дебљине 2мм, у боји и завршној обради профила. Панел мора дихтовати по читавом ободу поља.

У фасаду се интегришу структурални прозори без видних рамова типа Смартка М7-И са отварањем у поље око горње хоризонталне осе. Отварање прозора је мануелно или аутоматско (мотори).

Уградња фасадних профила се врши посредством системских алуминијумских или посебно пројектованих челичних поцинкованих анкер плоча. Сви челични делови конструкције треба да су топло цинковани (класа антикорозивне заштите С3).

Приликом уградње избећи директан додир челика и алуминијума.Сви челични елементи и остали елементи за фиксирање позиције,општивни елементи,као и материјал за хидро изолацију су саставни део позиције. Монтажу вршити према "РАЛ" систему монтаже уз обавезну примену свих елемената који су предвиђени истом.

Укупан коефицијент пролаза топлоте за целу позицију мора бити Uw=1.1 - 1,5 W/m2K (доказати прорачуном и приложити доказе).

Произвођач је дужан да дефинише начин уградње радионичким цртежима на које је обавезан да добије сагласност наручиоца,односно пројектанта.При изради и монтажи позиције поштовати све препоруке од стране произвођача профила.Извођач је дужан доставити атестну документацију усаглашену са ЕН стандардима.

ЕТАЖА	КОМАДА		УКУПНО
	Лева	Десна	
ПОДРУМ	-	-	-
ПРИЗЕМЉЕ	-	-	1
1.СПРАТ	-	-	-
УКУПНО	-	-	1

РАЗМЕРА: 1:50	ПРОЈЕКАТ ЗА ИЗВОЂЕЊЕ	свеска	1
ДАТУМ: 11.2023.		лист	55

Пројектант: „Studio A&D Architects“ д.о.о., Марулићева бр. 3, Београд	Објекат: Реконструкција, доградња и надградња, здравствене станице Котлујевац (део Д.З.Зајечар) ул. Сокобањска б.б.- Зајечар		Наручилац: Град Зајечар, ул. Трг особођења бр.1, Зајечар
зидарска мера 1044/402	ФАСАДНА КОНСТРУКЦИЈА "ЗИД ЗАВЕСА"	ПРОТИВПОЖАРНОСТ	ОЗНАКА AIII

ИЗГЛЕД

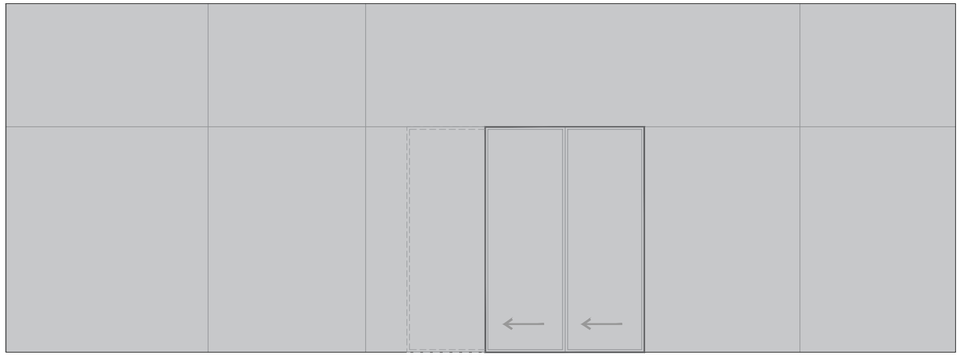

ПРЕСЕК

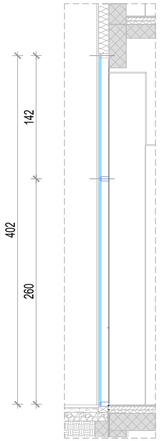

ОСНОВА

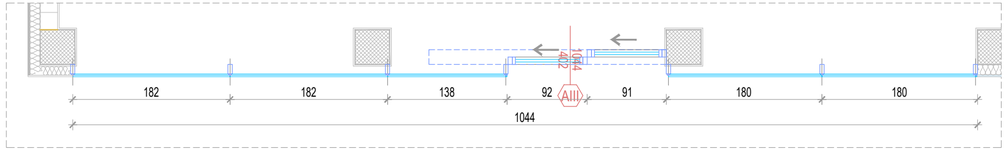

ОПИС : ФАСАДНА КОНСТРУКЦИЈА "ЗИД ЗАВЕСА" (дебљина зида 36цм)

Фасадна конструкција "ЗИД ЗАВЕСА" од фасадних алуминијумских профила у систему Алумил Смартиа М7 или одговарајуће.
Видна ширина профила стуба и ригле је 50 мм. Стуб и ригла су исте дубине са минималном технолошком разликом од мах. 1 мм.
Потребну дубину профила изабрати на основу статичке анализе оптерећења и растера. Са спољне стране конструкције видне су структуралне фуге у ширини од 20мм. У фасадну конструкцију се могу интегрисати све конструкције за прозоре и врата.

Техничке карактеристике зид завесе по SRPS EN 13830:
Пропустљивост ваздуха EN12152: klasa AE (>600 Pa)
Водонепропусност EN12154: RE 1200 (1200 Pa)
Отпорност на притисак ветра EN 13116: 2000 / -2500 Pa
Топлотна проводљивост профила EN 10077-2: Uf 1,0 - 2.3 W/m2K.

Профил је заштићен процесом пластификације у боји по избору пројектанта и инвеститора. Квалитет пластификације доказати сертификатима Qualicoat.

Окови тестирани у систему профила, са отварањем према датој шеми. Боја окова и ручице по избору пројектанта и инвеститора из стандардне каталошке понуде произвођача система. Отпорност окова на корозију класа 5. Окови морају имати гаранцију од минимум 5 година.

Прихватање стакла је системским елементима по целом обиму стакла. Стакло је емајлирано по ободу. Позиција је застакљена двоструким термоизолационим стаклом типа 6мм каљено + 22мм + 44.2мм, Ug=1,0 W/m2K са PVC дистанцером за стаклом са побољшаним термичким карактеристикама.

Пуна нетранспарентна поља зид завесе састоје се од термоизолационог панела са спољном облогом од једнослојног емајлираног стакла, испуном од тврдо пресоване термоизолације и унутрашњом облогом од алуминијумског лима дебљине 2мм, у боји и завршној обради профила. Панел мора дихтовати по читавом ободу поља.

У фасаду се интегришу структурални прозори без видних рамова типа Смартиа М7-И са отварањем у поље око горње хоризонталне осе. Отварање прозора је мануелно или аутоматско (мотори).

Уградња фасадних профила се врши посредством системских алуминијумских или посебно пројектованих челичних поцинкованих анкер плоча. Сви челични делови конструкције треба да су топло цинковани (класа антикорозивне заштите С3).

Приликом уградње избећи директан додир челика и алуминијума.Сви челични елементи и остали елементи за фиксирање позиције,опшивни елементи,као и материјал за хидро изолацију су саставни део позиције. Монтажу вршити према "РАЛ" систему монтаже уз обавезну примену свих елемената који су предвиђени истом.

Укупан коефицијент пролаза топлоте за целу позицију мора бити Uw=1.1 - 1,5 W/м2/К (доказати прорачуном и приложити доказе).

Произвођач је дужан да дефинише начин уградње радионичким цртежима на које је обавезан да добије сагласност наручиоца,односно пројектанта.При изради и монтажи позиције поштовати све препоруке од стране произвођача профила.Извођач је дужан доставити атестну документацију усаглашену са ЕН стандардима.

	ЕТАЖА	КОМАДА		УКУПНО
		Лева	Десна	
	ПОДРУМ	-	-	-
	ПРИЗЕМЉЕ	-	-	1
	1.СПРАТ	-	-	-
	УКУПНО	-	-	1

РАЗМЕРА: 1:50	**ПРОЈЕКАТ ЗА ИЗВОЂЕЊЕ**	свеска	1
ДАТУМ: 11.2023.		лист	56

Пројектант: „Studio A&D Architects“ д.о.о., Марулићева бр. 3, Београд	Објекат: Реконструкција, доградња и надградња, здравствене станице Котлујевац (део Д.З.Зајечар) ул. Сокобањска б.б.- Зајечар	Наручилац: Град Зајечар, ул. Трг особођења бр.1, Зајечар
зидарска мера 120/877	ФАСАДНА КОНСТРУКЦИЈА "ЗИД ЗАВЕСА" — ПРОТИВПОЖАРНОСТ	ОЗНАКА AIV

ИЗГЛЕД

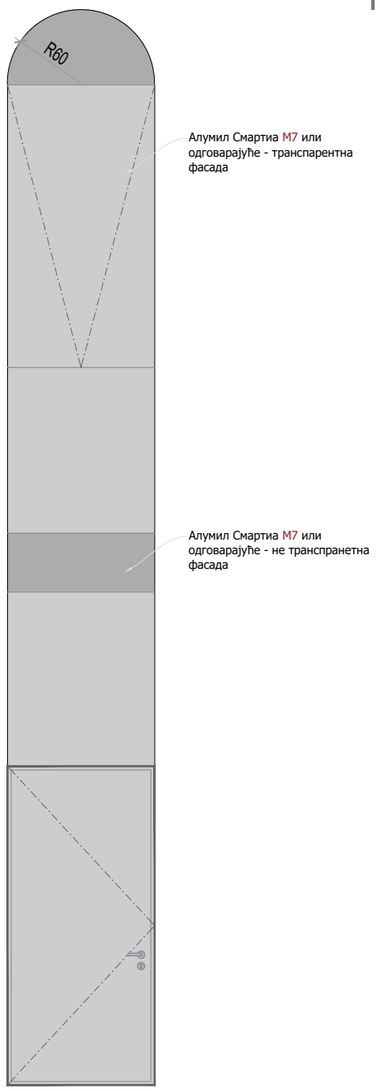

ПРЕСЕК

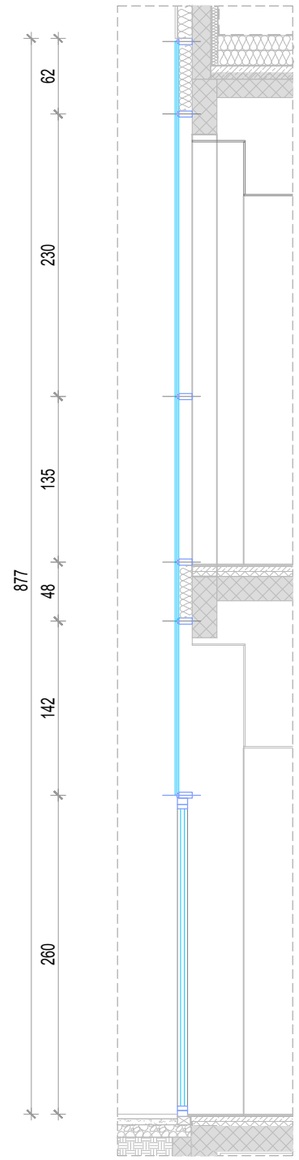

ОСНОВА

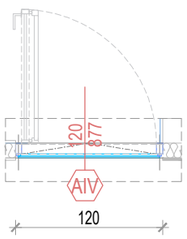

Транспарентни део фасаде

Нетранспарентни део фасаде

ОПИС : ФАСАДНА КОНСТРУКЦИЈА "ЗИД ЗАВЕСА" (дебљина зида 36цм)

Фасадна конструкција "ЗИД ЗАВЕСА" од фасадних алуминијумских профила у систему Алумил Смартиа М7 или одговарајуће.
Видна ширина профила стуба и ригле је 50 мм. Стуб и ригла су исте дубине са минималном технолошком разликом од мах. 1 мм.
Потребну дубину профила изабрати на основу статичке анализе оптерећења и растера. Са спољне стране конструкције видне су структуралне фуге у ширини од 20мм. У фасадну конструкцију се могу интегрисати све конструкције за прозоре и врата.

Техничке карактеристике зид завесе по SRPS EN 13830:
Пропустљивост ваздуха EN12152: klasa AE (>600 Pa)
Водонепропусност EN12154: RE 1200 (1200 Pa)
Отпорност на притисак ветра EN 13116: 2000 / -2500 Pa
Топлотна проводљивост профила EN 10077-2: Uf 1,0 - 2.3 W/m2K.

Профил је заштићен процесом пластификације у боји по избору пројектанта и инвеститора. Квалитет пластификације доказати сертификатима Qualicoat.

Окови тестирани у систему профила, са отварањем према датој шеми. Боја окова и ручице по избору пројектанта и инвеститора из стандардне каталошке понуде произвођача система. Отпорност окова на корозију класа 5. Окови морају имати гаранцију од минимум 5 година.

Прихватање стакла је системским елементима по целом обиму стакла. Стакло је емајлирано по ободу. Позиција је застакљена двоструким термоизолационим стаклом типа 6мм каљено + 22мм + 44.2мм, Ug=1,0 W/m2K са PVC дистанцером за стаклом са побољшаним термичким карактеристикама.

Пуна нетранспарентна поља зид завесе састоје се од термоизолационог панела са спољном облогом од једнослојног емајлираног стакла, испуном од тврдо пресоване термоизолације и унутрашњом облогом од алуминијумског лима дебљине 2мм, у боји и завршној обради профила. Панел мора дихтовати по читавом ободу поља.

У фасаду се интегришу структурални прозори без видних рамова типа Смартиа М7-И са отварањем у поље око горње хоризонталне осе. Отварање прозора је мануелно или аутоматско (мотори).

Уградња фасадних профила се врши посредством системских алуминијумских или посебно пројектованих челичних поцинкованих анкер плоча. Сви челични делови конструкције треба да су топло цинковани (класа антикорозивне заштите С3).

Приликом уградње избећи директан додир челика и алуминијума.Сви челични елементи и остали елементи за фиксирање позиције,опшивни елементи,као и материјал за хидро изолацију су саставни део позиције. Монтажу вршити према "РАЛ" систему монтаже уз обавезну примену свих елемената који су предвиђени истом.

Укупан коефицијент пролаза топлоте за целу позицију мора бити Uw=1.1 - 1,5 W/м2/К (доказати прорачуном и приложити доказе).

Произвођач је дужан да дефинише начин уградње радионичким цртежима на које је обавезан да добије сагласност наручиоца,односно пројектанта.При изради и монтажи позиције поштовати све препоруке од стране произвођача профила.Извођач је дужан доставити атестну документацију усаглашену са ЕН стандардима.

ЕТАЖА	КОМАДА		УКУПНО
	Лева	Десна	
ПОДРУМ	-	-	-
ПРИЗЕМЉЕ	-	-	1
1.СПРАТ	-	-	-
УКУПНО	-	-	1

РАЗМЕРА: 1:50	**ПРОЈЕКАТ ЗА ИЗВОЂЕЊЕ**	свеска	1
ДАТУМ: 11.2023.		лист	57

Пројектант: „Studio A&D Architects“ д.о.о., Марулићева бр. 3, Београд	Објекат: Реконструкција, доградња и надградња, здравствене станице Котлујевац (део Д.З.Зајечар) ул. Сокобањска б.б.- Зајечар	Наручилац: Град Зајечар, ул. Трг особођења бр.1, Зајечар
зидарска мера 120/420	ФАСАДНА КОНСТРУКЦИЈА "ЗИД ЗАВЕСА" — ПРОТИВПОЖАРНОСТ	ОЗНАКА AIX

ИЗГЛЕД

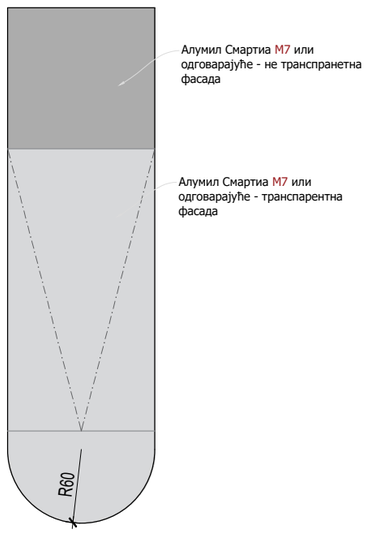

ПРЕСЕК

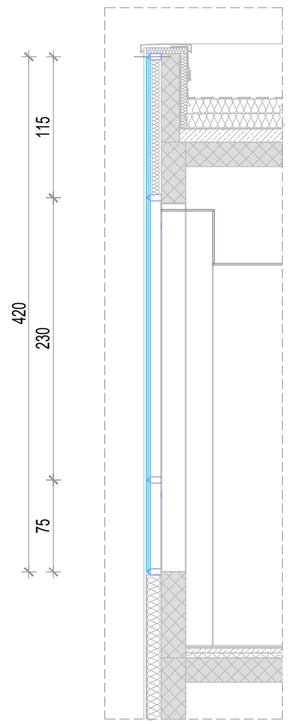

ОСНОВА

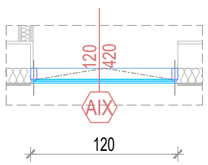

Транспарентни део фасаде

Нетранспарентни део фасаде

ОПИС : ФАСАДНА КОНСТРУКЦИЈА "ЗИД ЗАВЕСА" (дебљина зида 36цм)

Фасадна конструкција "ЗИД ЗАВЕСА" од фасадних алуминијумских профила у систему Алумил Смартиа М7 или одговарајуће.
Видна ширина профила стуба и ригле је 50 мм. Стуб и ригла су исте дубине са минималном технолошком разликом од мах. 1 мм.
Потребну дубину профила изабрати на основу статичке анализе оптерећења и растера. Са спољне стране конструкције видне су структуралне фуге у ширини од 20мм. У фасадну конструкцију се могу интегрисати све конструкције за прозоре и врата.

Техничке карактеристике зид завесе по SRPS EN 13830:
Пропустљивост ваздуха EN12152: klasa AE (>600 Pa)
Водонепропусност EN12154: RE 1200 (1200 Pa)
Отпорност на притисак ветра EN 13116: 2000 / -2500 Pa
Топлотна проводљивост профила EN 10077-2: Uf 1,0 - 2.3 W/m2K.

Профил је заштићен процесом пластификације у боји по избору пројектанта и инвеститора. Квалитет пластификације доказати сертификатима Qualicoat.

Окови тестирани у систему профила, са отварањем према датој шеми. Боја окова и ручице по избору пројектанта и инвеститора из стандардне каталошке понуде произвођача система. Отпорност окова на корозију класа 5. Окови морају имати гаранцију од минимум 5 година.

Прихватање стакла је системским елементима по целом обиму стакла. Стакло је емајлирано по ободу. Позиција је застакљена двоструким термоизолационим стаклом типа 6мм каљено + 22мм + 44.2мм, Ug=1,0 W/m2K са PVC дистанцером за стаклом са побољшаним термичким карактеристикама.

Пуна нетранспарентна поља зид завесе састоје се од термоизолационог панела са спољном облогом од једнослојног емајлираног стакла, испуном од тврдо пресоване термоизолације и унутрашњом облогом од алуминијумског лима дебљине 2мм, у боји и завршној обради профила. Панел мора дихтовати по читавом ободу поља.

У фасаду се интегришу структурални прозори без видних рамова типа Смартиа М7-И са отварањем у поље око горње хоризонталне осе. Отварање прозора је мануелно или аутоматско (мотори).

Уградња фасадних профила се врши посредством системских алуминијумских или посебно пројектованих челичних поцинкованих анкер плоча. Сви челични делови конструкције треба да су топло цинковани (класа антикорозивне заштите С3).

Приликом уградње избећи директан додир челика и алуминијума.Сви челични елементи и остали елементи за фиксирање позиције,опшивни елементи,као и материјал за хидро изолацију су саставни део позиције. Монтажу вршити према "РАЛ" систему монтаже уз обавезну примену свих елемената који су предвиђени истом.

Укупан коефицијент пролаза топлоте за целу позицију мора бити Uw=1.1 - 1,5 W/м2/К (доказати прорачуном и приложити доказе).

Произвођач је дужан да дефинише начин уградње радионичким цртежима на које је обавезан да добије сагласност наручиоца,односно пројектанта.При изради и монтажи позиције поштовати све препоруке од стране произвођача профила.Извођач је дужан доставити атестну документацију усаглашену са ЕН стандардима.

	ЕТАЖА	КОМАДА		УКУПНО
		Лева	Десна	
	ПОДРУМ	-	-	-
	ПРИЗЕМЉЕ	-	-	-
	1.СПРАТ	-	-	5
	УКУПНО	-	-	5

РАЗМЕРА: 1:50	**ПРОЈЕКАТ ЗА ИЗВОЂЕЊЕ**	свеска	1
ДАТУМ: 11.2023.		лист	58

Пројектант: „Studio A&D Architects“ д.о.о., Марулићева бр. 3, Београд	Објекат: Реконструкција, доградња и надградња, здравствене станице Котлујевац (део Д.З.Зајечар) ул. Сокобањска б.б.- Зајечар	Наручилац: Град Зајечар, ул. Трг особођења бр.1, Зајечар
зидарска мера 301/498	ФАСАДНА КОНСТРУКЦИЈА "ЗИД ЗАВЕСА" — ПРОТИВПОЖАРНОСТ	ОЗНАКА AX

ИЗГЛЕД

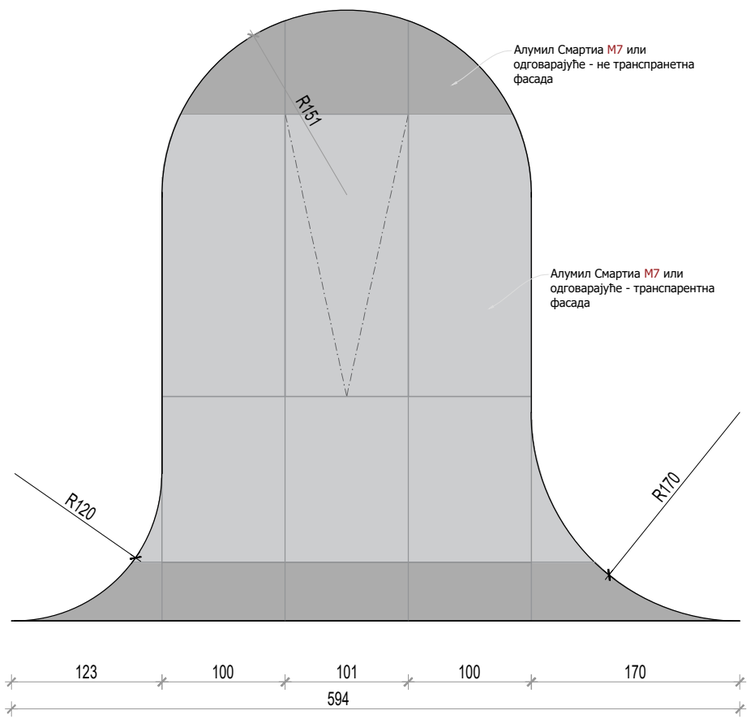

ПРЕСЕК

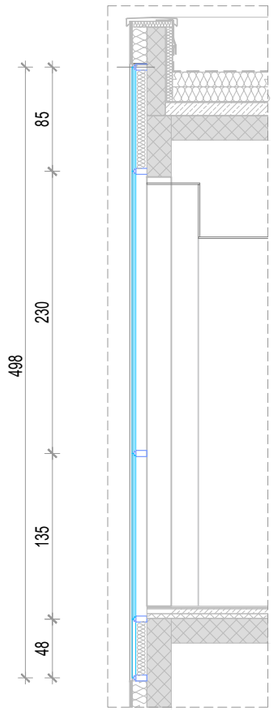

ОСНОВА

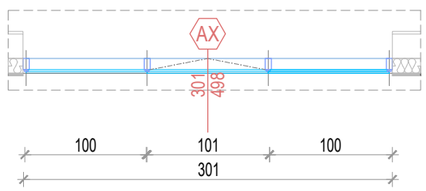

Транспарентни део фасаде

Нетранспарентни део фасаде

ОПИС : ФАСАДНА КОНСТРУКЦИЈА "ЗИД ЗАВЕСА" (дебљина зида 36цм)

Фасадна конструкција "ЗИД ЗАВЕСА" од фасадних алуминијумских профила у систему Алумил Смартиа M7 или одговарајуће.
Видна ширина профила стуба и ригле је 50 мм. Стуб и ригла су исте дубине са минималном технолошком разликом од мах. 1 мм.
Потребну дубину профила изабрати на основу статичке анализе оптерећења и растера. Са спољне стране конструкције видне су структуралне фуге у ширини од 20мм. У фасадну конструкцију се могу интегрисати све конструкције за прозоре и врата.

Техничке карактеристике зид завесе по SRPS EN 13830:
Пропустљивост ваздуха EN12152: klasa AE (>600 Pa)
Водонепропусност EN12154: RE 1200 (1200 Pa)
Отпорност на притисак ветра EN 13116: 2000 / -2500 Pa
Топлотна проводљивост профила EN 10077-2: Uf 1,0 - 2.3 W/m2K.

Профил је заштићен процесом пластификације у боји по избору пројектанта и инвеститора. Квалитет пластификације доказати сертификатима Qualicoat.

Окови тестирани у систему профила, са отварањем према датој шеми. Боја окова и ручице по избору пројектанта и инвеститора из стандардне каталошке понуде произвођача система. Отпорност окова на корозију класа 5. Окови морају имати гаранцију од минимум 5 година.

Прихватање стакла је системским елементима по целом обиму стакла. Стакло је емајлирано по ободу. Позиција је застакљена двоструким термоизолационим стаклом типа 6мм каљено + 22мм + 44.2мм, Ug=1,0 W/m2K са PVC дистанцером за стаклом са побољшаним термичким карактеристикама.

Пуна нетранспарентна поља зид завесе састоје се од термоизолационог панела са спољном облогом од једнослојног емајлираног стакла, испуном од тврдо пресоване термоизолације и унутрашњом облогом од алуминијумског лима дебљине 2мм, у боји и завршној обради профила. Панел мора дихтовати по читавом ободу поља.

У фасаду се интегришу структурални прозори без видних рамова типа Смартиа M7-И са отварањем у поље око горње хоризонталне осе. Отварање прозора је мануелно или аутоматско (мотори).

Уградња фасадних профила се врши посредством системских алуминијумских или посебно пројектованих челичних поцинкованих анкер плоча. Сви челични делови конструкције треба да су топло цинковани (класа антикорозивне заштите C3).

Приликом уградње избећи директан додир челика и алуминијума.Сви челични елементи и остали елементи за фиксирање позиције,опшивни елементи,као и материјал за хидро изолацију су саставни део позиције. Монтажу вршити према "РАЛ" систему монтаже уз обавезну примену свих елемената који су предвиђени истом.

Укупан коефицијент пролаза топлоте за целу позицију мора бити Uw=1.1 - 1,5 W/м2/K (доказати прорачуном и приложити доказе).

Произвођач је дужан да дефинише начин уградње радионичким цртежима на које је обавезан да добије сагласност наручиоца,односно пројектанта.При изради и монтажи позиције поштовати све препоруке од стране произвођача профила.Извођач је дужан доставити атестну документацију усаглашену са ЕН стандардима.

	ЕТАЖА	КОМАДА		УКУПНО
		Лева	Десна	
	ПОДРУМ	-	-	-
	ПРИЗЕМЉЕ	-	-	-
	1.СПРАТ	-	-	1
	УКУПНО	-	-	1

РАЗМЕРА: 1:50	**ПРОЈЕКАТ ЗА ИЗВОЂЕЊЕ**	свеска	1
ДАТУМ: 11.2023.		лист	59

Пројектант: „Studio A&D Architects“ д.о.о., Марулићева бр. 3, Београд	Објекат: Реконструкција, доградња и надградња, здравствене станице Котлујевац (део Д.З.Зајечар) ул. Сокобањска б.б.- Зајечар	Наручилац: Град Зајечар, ул. Трг особођења бр.1, Зајечар
зидарска мера 255/498	ФАСАДНА КОНСТРУКЦИЈА "ЗИД ЗАВЕСА" — ПРОТИВПОЖАРНОСТ	ОЗНАКА AXI

ИЗГЛЕД

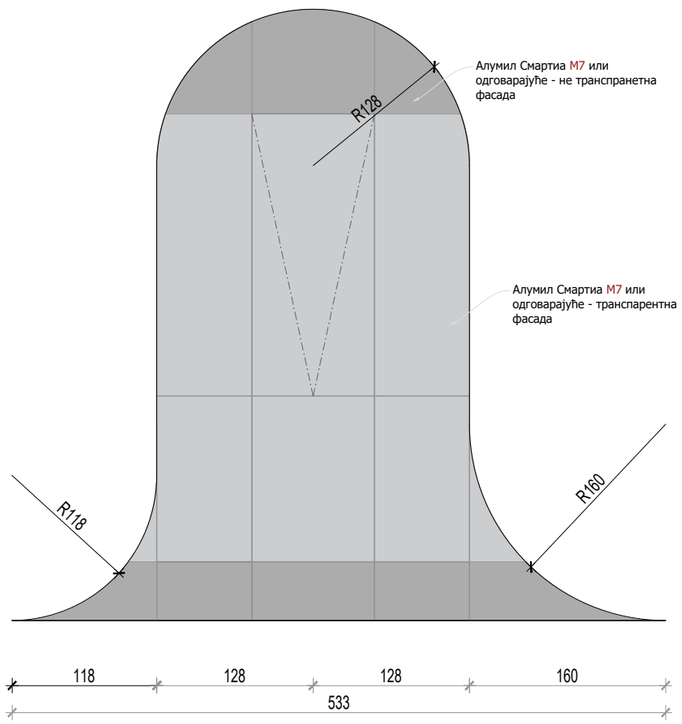

ПРЕСЕК

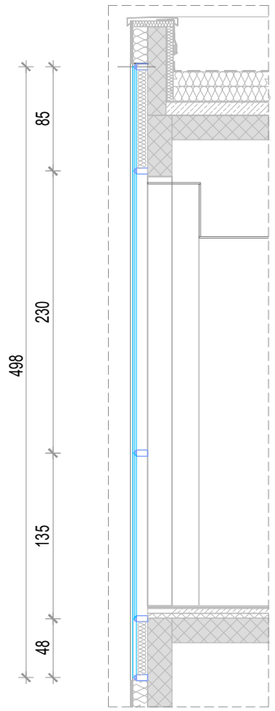

ОСНОВА

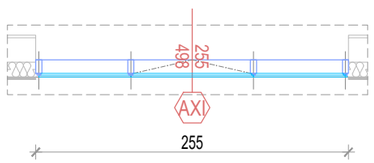

Транспарентни део фасаде

Нетранспарентни део фасаде

ОПИС : ФАСАДНА КОНСТРУКЦИЈА "ЗИД ЗАВЕСА" (дебљина зида 36цм)

Фасадна конструкција "ЗИД ЗАВЕСА" од фасадних алуминијумских профила у систему Алумил Смартиа М7 или одговарајуће.
Видна ширина профила стуба и ригле је 50 мм. Стуб и ригла су исте дубине са минималном технолошком разликом од мах. 1 мм.
Потребну дубину профила изабрати на основу статичке анализе оптерећења и растера. Са спољне стране конструкције видне су структуралне фуге у ширини од 20мм. У фасадну конструкцију се могу интегрисати све конструкције за прозоре и врата.

Техничке карактеристике зид завесе по SRPS EN 13830:
Пропустљивост ваздуха EN12152: klasa AE (>600 Pa)
Водонепропусност EN12154: RE 1200 (1200 Pa)
Отпорност на притисак ветра EN 13116: 2000 / -2500 Pa
Топлотна проводљивост профила EN 10077-2: Uf 1,0 - 2.3 W/m2K.

Профил је заштићен процесом пластификације у боји по избору пројектанта и инвеститора. Квалитет пластификације доказати сертификатима Qualicoat.

Окови тестирани у систему профила, са отварањем према датој шеми. Боја окова и ручице по избору пројектанта и инвеститора из стандардне каталошке понуде произвођача система. Отпорност окова на корозију класа 5. Окови морају имати гаранцију од минимум 5 година.

Прихватање стакла је системским елементима по целом обиму стакла. Стакло је емајлирано по ободу. Позиција је застакљена двоструким термоизолационим стаклом типа 6мм каљено + 22мм + 44.2мм, Ug=1,0 W/m2K са PVC дистанцером за стаклом са побољшаним термичким карактеристикама.

Пуна нетранспарентна поља зид завесе састоје се од термоизолационог панела са спољном облогом од једнослојног емајлираног стакла, испуном од тврдо пресоване термоизолације и унутрашњом облогом од алуминијумског лима дебљине 2мм, у боји и завршној обради профила. Панел мора дихтовати по читавом ободу поља.

У фасаду се интегришу структурални прозори без видних рамова типа Смартиа М7-И са отварањем у поље око горње хоризонталне осе. Отварање прозора је мануелно или аутоматско (мотори).

Уградња фасадних профила се врши посредством системских алуминијумских или посебно пројектованих челичних поцинкованих анкер плоча. Сви челични делови конструкције треба да су топло цинковани (класа антикорозивне заштите С3).

Приликом уградње избећи директан додир челика и алуминијума.Сви челични елементи и остали елементи за фиксирање позиције,опшивни елементи,као и материјал за хидро изолацију су саставни део позиције. Монтажу вршити према "РАЛ" систему монтаже уз обавезну примену свих елемената који су предвиђени истом.

Укупан коефицијент пролаза топлоте за целу позицију мора бити Uw=1.1 - 1,5 W/м2/К (доказати прорачуном и приложити доказе).

Произвођач је дужан да дефинише начин уградње радионичким цртежима на које је обавезан да добије сагласност наручиоца,односно пројектанта.При изради и монтажи позиције поштовати све препоруке од стране произвођача профила.Извођач је дужан доставити атестну документацију усаглашену са ЕН стандардима.

	ЕТАЖА	КОМАДА		УКУПНО
		Лева	Десна	
	ПОДРУМ	-	-	-
	ПРИЗЕМЉЕ	-	-	-
	1.СПРАТ	-	-	1
	УКУПНО	-	-	1

РАЗМЕРА: 1:50	**ПРОЈЕКАТ ЗА ИЗВОЂЕЊЕ**	свеска	1
ДАТУМ: 11.2023.		лист	60

Пројектант: „Studio A&D Architects“ д.о.о., Марулићева бр. 3, Београд	Објекат: Реконструкција, доградња и надградња, здравствене станице Котлујевац (део Д.З.Зајечар) ул. Сокобањска б.б.- Зајечар		Наручилац: Град Зајечар, ул. Трг особођења бр.1, Зајечар
зидарска мера 120/420	ФАСАДНА КОНСТРУКЦИЈА "ЗИД ЗАВЕСА"	ПРОТИВПОЖАРНОСТ	ОЗНАКА AXII

ИЗГЛЕД

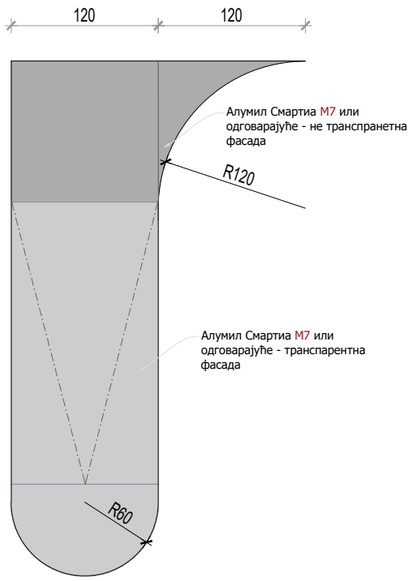

ПРЕСЕК

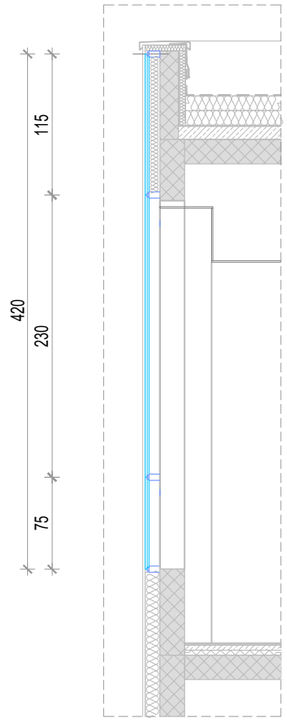

ОСНОВА

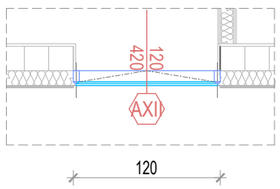

Транспарентни део фасаде

Нетранспарентни део фасаде

Фасадна конструкција "ЗИД ЗАВЕСА" од фасадних алуминијумских профила у систему Алумил Смартиа М7 или одговарајуће.
Видна ширина профила стуба и ригле је 50 мм. Стуб и ригла су исте дубине са минималном технолошком разликом од мах. 1 мм.
Потребну дубину профила изабрати на основу статичке анализе оптерећења и растера. Са спољне стране конструкције видне су структуралне фуге у ширини од 20мм. У фасадну конструкцију се могу интегрисати све конструкције за прозоре и врата.

Техничке карактеристике зид завесе по SRPS EN 13830:
Пропустљивост ваздуха EN12152: klasa AE (>600 Pa)
Водонепропусност EN12154: RE 1200 (1200 Pa)
Отпорност на притисак ветра EN 13116: 2000 / -2500 Pa
Топлотна проводљивост профила EN 10077-2: Uf 1,0 - 2.3 W/m2K.

Профил је заштићен процесом пластификације у боји по избору пројектанта и инвеститора. Квалитет пластификације доказати сертификатима Qualicoat.

Окови тестирани у систему профила, са отварањем према датој шеми. Боја окова и ручице по избору пројектанта и инвеститора из стандардне каталошке понуде произвођача система. Отпорност окова на корозију класа 5. Окови морају имати гаранцију од минимум 5 година.

Прихватање стакла је системским елементима по целом обиму стакла. Стакло је емајлирано по ободу. Позиција је застакљена двоструким термоизолационим стаклом типа 6мм каљено + 22мм + 44.2мм, Ug=1,0 W/m2K са PVC дистанцером за стаклом са побољшаним термичким карактеристикама.

Пуна нетранспарентна поља зид завесе састоје се од термоизолационог панела са спољном облогом од једнослојног емајлираног стакла, испуном од тврдо пресоване термоизолације и унутрашњом облогом од алуминијумског лима дебљине 2мм, у боји и завршној обради профила. Панел мора дихтовати по читавом ободу поља.

У фасаду се интегришу структурални прозори без видних рамова типа Смартиа М7-И са отварањем у поље око горње хоризонталне осе. Отварање прозора је мануелно или аутоматско (мотори).

Уградња фасадних профила се врши посредством системских алуминијумских или посебно пројектованих челичних поцинкованих анкер плоча. Сви челични делови конструкције треба да су топло цинковани (класа антикорозивне заштите С3).

Приликом уградње избећи директан додир челика и алуминијума.Сви челични елементи и остали елементи за фиксирање позиције,опшивни елементи,као и материјал за хидро изолацију су саставни део позиције. Монтажу вршити према "РАЛ" систему монтаже уз обавезну примену свих елемената који су предвиђени истом.

Укупан коефицијент пролаза топлоте за целу позицију мора бити Uw=1.1 - 1,5 W/м2/K (доказати прорачуном и приложити доказе).

Произвођач је дужан да дефинише начин уградње радионичким цртежима на које је обавезан да добије сагласност наручиоца,односно пројектанта.При изради и монтажи позиције поштовати све препоруке од стране произвођача профила.Извођач је дужан доставити атестну документацију усаглашену са ЕН стандардима.

	ЕТАЖА	КОМАДА		УКУПНО
		Лева	Десна	
	ПОДРУМ	-	-	-
	ПРИЗЕМЉЕ	-	-	-
	1.СПРАТ	-	-	3
	УКУПНО	-	-	3

РАЗМЕРА: 1:50	**ПРОЈЕКАТ ЗА ИЗВОЂЕЊЕ**	свеска	1
ДАТУМ: 11.2023.		лист	61

Пројектант: „Studio A&D Architects“ д.о.о., Марулићева бр. 3, Београд	Објекат: Реконструкција, доградња и надградња, здравствене станице Котлујевац (део Д.З.Зајечар) ул. Сокобањска б.б.- Зајечар		Наручилац: Град Зајечар, ул. Трг особођења бр.1, Зајечар
зидарска мера 1100/430	ПОРТАЛ СА СТАКЛЕНИМ КРОВОМ	ПРОТИВПОЖАРНОСТ	ОЗНАКА AXIV

ИЗГЛЕД 1-1

ИЗГЛЕД 2-2

ПРЕСЕК

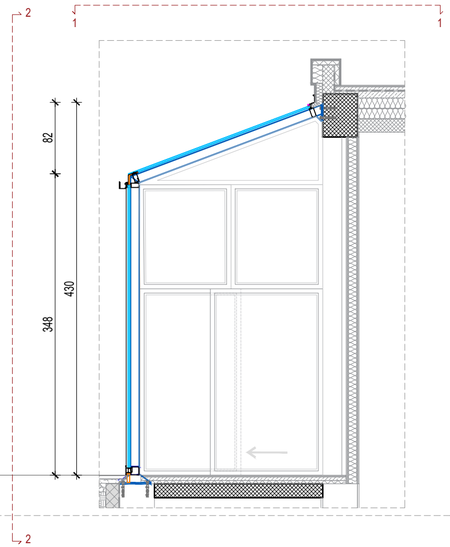

ОСНОВА

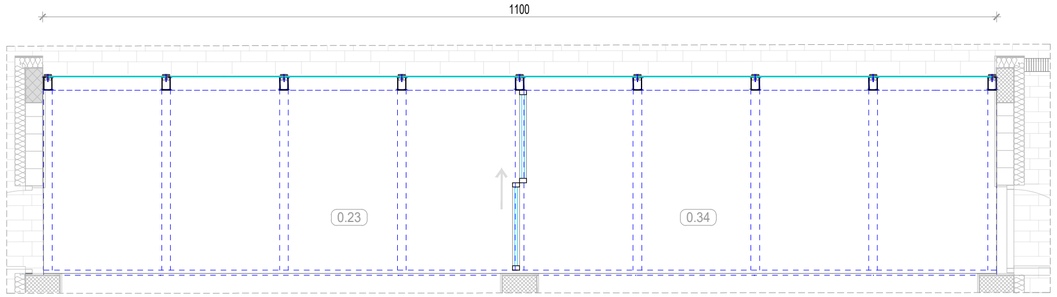

ОПИС : ПОРТАЛ СА СТАКЛЕНИМ КРОВОМ

Портал са стакленим кровом

Фасадна стаклена зид завеса од алуминијумских профила система Алумил М7 или сл.

Профили ширине 50мм видни су у вертикалном и хоризонталном правцу. Састоји се од носећих вертикалних и хоризонталних алуминијумских профила сирине 50мм и дубине у вертикалном правцу од мин 150мм и хоритонталном правцу од мин 90мм зависно од статичке анализе позиције. Профили поседују посебан полиамидни апликатор дубине 25мм као термички мост профила у зони стакла.

Веза хоризонталних и вертикалних профила остварује се засецањем хоризонталних профила и системским спојницама које омогућавају стабилну везу између вертикале и хоризонтале.

Портал се наставља у кровну конструкцију нагиба 7 степени преко носећих вертикалних носача. На месту преласка портала у кровну раван предвидети системски олук произвођача профила.

Сви профили морају бити пластифицирани према поступку који поседује "QUALICOAT". Стакло пакет се монтира са спољашње стране помоћу специјалних системских профила који су заливени структуралним силиконом у сам стакло пакет. Додатно се у вертикалном и хоризонталном правцу стакла осигуравају профилима ширине 50мм који се у вертикалу инсталирају инокс завртњима и прекривају поклопним лајснама ширине 50мм и дубине 16-20мм.

Монтажу носећих вертикалних и хоризонталних профила вршити системским котвама предвиђеним за овај систем и инокс анкер завртњима. Применити по ободу портала на контакту са зидом и подом системске профиле са прекинутим термичким мостом.

Стаклена зид завеса се застакљује стакло пакетом 6 мм КАЉЕНО +16Ар 90%+3.3.1 LowE са Ug=1.0 W/m2K.

Отварање: према приложеној шеми

НАПОМЕНА: Уградњу вршити у складу са радионичким детаљима које израђује извођач радова, на основу димензија позиција узетих на лицу места.

Детаљи конструкције и уградње, морају бити одобрени од стране надзорног органа.

ЕТАЖА	КОМАДА		УКУПНО
	Лева	Десна	
ПОДРУМ	-	-	-
ПРИЗЕМЉЕ	-	-	1
1.СПРАТ	-	-	-
УКУПНО	-	-	1

РАЗМЕРА: 1:50	**ПРОЈЕКАТ ЗА ИЗВОЂЕЊЕ**	свеска	1
ДАТУМ: 11.2023.		лист	62

Пројектант: „Studio A&D Architects“ д.о.о., Марулићева бр. 3, Београд	Објекат: Реконструкција, доградња и надградња, здравствене станице Котлујевац (део Д.З.Зајечар) ул. Сокобањска б.б.- Зајечар	Наручилац: Град Зајечар, ул. Трг особођења бр.1, Зајечар

ОЗНАКА

ШЕМЕ ОДБОЈНИКА

ОПШТЕ НАПОМЕНЕ ЗА СВЕ ПОЗИЦИЈЕ :

- све мере обавезно узети и контролисати на лицу места пре израде позиције
- произвођач је дужан да дефинише начин уградње радионичким цртежима на које је обавезан да добије сагласност одговорног пројектанта, одговорног извођача и надзорног органа
- израда сваке позиције у свему по шеми и детаљима произвођача
- уградња свих елемената система мора бити у складу са препорукама произвођача и типским детаљима система
- извођач је у обавези да достави атестну документацију по СРПС стандардима
- за стабилност уграђених позиција одговоран је извођач радова

ОДГОВОРНИ ПРОЈЕКТАНТ АРХИТЕКТУРЕ:	Данило Граховац, дипл.инж.арх.

Пројектант: „Studio A&D Architects“ д.о.о., Марулићева бр. 3, Београд	Објекат: Реконструкција, доградња и надградња, здравствене станице Котлујевац (део Д.З.Зајечар) ул. Сокобањска б.б.- Зајечар		Наручилац: Град Зајечар, ул. Трг особођења бр.1, Зајечар
зидарска мера	ХОРИЗОНТАЛНИ ОДБОЈНИЦИ	ПРОТИВПОЖАРНОСТ -	ОЗНАКА 01

ИЗГЛЕД

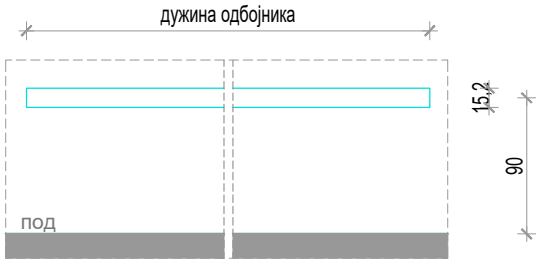

ПРЕСЕК

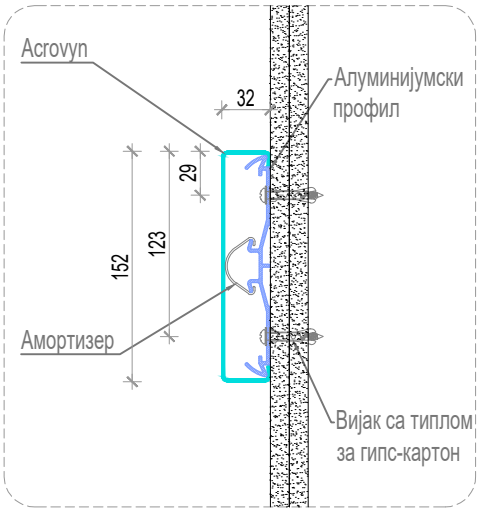

ПРЕСЕК Р 1:5

ОСНОВА

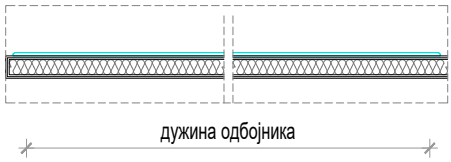

ОПИС : ОДБОЈНИЦИ

Одбојник, Acrovyn SCR-48N crash rail или одговарајући, висине 152,4мм, дебљине 31,8мм и дужине прилагођене дужини зида на који се поставља.
Acrovyn SCR-48N crash rail је направљен од Acrovyn облоге постављене преко алуминијумског профила са амортизером за ударце.
Acrovyn поседује одличну отпорност на гребање и ударце.
Acrovyn SCR-48N се израђује од материјала који су отпорни на развој одређених бактерија и гљивица.
SCR-48N поседује све завршетке, наставке и углове.
Постављају се на висини осно 90цм од коте готовог пода.
Боја одбојника у складу са бојом врата на одговарајућем спрату.

Напомена: Уградњу вршити у складу са препорукама произвођача, све мере обавезно узети и контролисати на лицу места

ЕТАЖА	ДУЖИНА (м)
ПОДРУМ	135.00
ПРИЗЕМЉЕ	17.00
1.СПРАТ	3.00
УКУПНО	155.00

РАЗМЕРА: 1:50	ПРОЈЕКАТ ЗА ИЗВОЂЕЊЕ	свеска	1
11.2023.		лист	63

Пројектант: „Studio A&D Architects“ д.о.о., Марулићева бр. 3, Београд	Објекат: Реконструкција, доградња и надградња, здравствене станице Котлујевац (део Д.З.Зајечар) ул. Сокобањска б.б.- Зајечар		Наручилац: Град Зајечар, ул. Трг особођења бр.1, Зајечар
зидарска мера	ХОРИЗОНТАЛНИ ОДБОЈНИЦИ	ПРОТИВПОЖАРНОСТ: -	ОЗНАКА: О2

ИЗГЛЕД

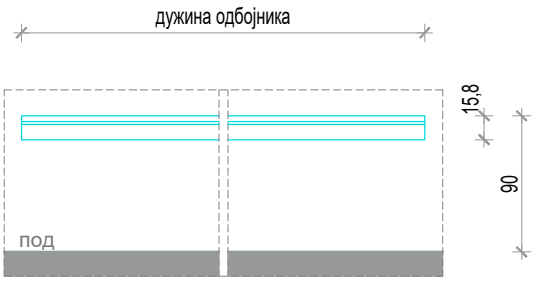

ПРЕСЕК

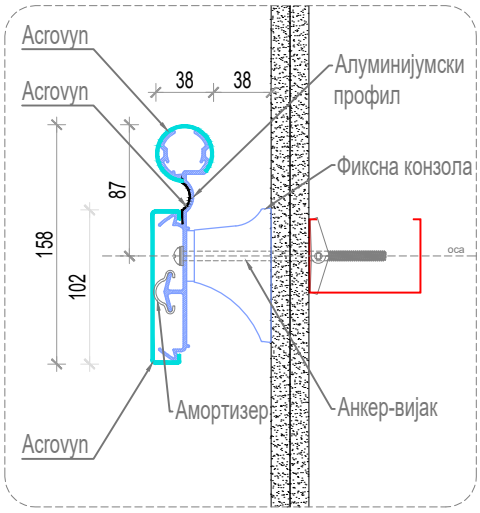

ОСНОВА

ОПИС : ОДБОЈНИЦИ СА РУКОХВАТОМ

Одбојник са рукохватом, Acrovyn HRB-10C handrail-crash rail или одговарајући, висине 158мм, дебљине 38мм и дужине прилагођене дужини зида на који се поставља.
HRB-10C handrail-crash rail је направљен од Acrovyn облоге постављене преко алуминијумског профила са амортизером за ударце.
Acrovyn поседује одличну отпорност на гребање и ударце.
Acrovyn HRB-10C се израђује од материјала који су потпорни на развој одређених бактерија и гљивица.
HRB-10C поседује све завршетке, наставке и углове.
Постављају се горњом ивицом на висини 90цм од коте готовог пода.
Боја одбојника у складу са бојом врата на одговарајућем спрату.

Напомена: Уградњу вршити у складу са препорукама произвођача, све мере обавезно узети и контролисати на лицу места

ЕТАЖА	ДУЖИНА (м)
ПОДРУМ	-
ПРИЗЕМЉЕ	24.50
1.СПРАТ	21.00
УКУПНО	45.50

РАЗМЕРА: 1:50	ПРОЈЕКАТ ЗА ИЗВОЂЕЊЕ	свеска	1
11.2023.		лист	64